สำนักงานนโยบายและแผนการขนส่งและจราจร
กระทรวงคมนาคม

แบบเบื้องต้น (Preliminary Design)

การศึกษาความเหมาะสมเบื้องต้นและออกแบบแนวคิดเบื้องต้น
เส้นทางท่องเที่ยวเลียบชายฝั่งทะเลอันดามัน
ช่วงจังหวัดระนอง - จังหวัดสตูล กรุงเทพมหานคร

เล่มที่ 2/2

- จังหวัดกระบี่
- จังหวัดตรัง
- จังหวัดสตูล

จัดทำโดย : AEC PSK UAE

บริษัท เอเชี่ยน เอ็นจิเนียริ่ง คอนซัลแต้นส์ จำกัด
บริษัท เอ็ม เอ เอ คอนซัลแตนท์ จำกัด
บริษัท พีเอสเค คอนซัลแทนส์ จำกัด
บริษัท ปัญญา คอนซัลแตนท์ จำกัด
บริษัท ยูไนเต็ด แอนนาลิสต์ แอนด์ เอ็นจิเนียริ่ง คอนซัลแตนท์ จำกัด

มีนาคม 2568

จังหวัดกระบี่

KRABI

สารบัญแบบ

ชื่อแบบ	แบบเลขที่	แผ่นที่
แบบทั่วไป		
สารบัญแบบ (1/2)	ทป-0001	ก.1
สารบัญแบบ (2/2)	ทป-0002	ก.2
แผนที่โครงการภาพรวม 6 จังหวัด	ทป-1001	ข
รูปตัดทั่วไปของโครงการ (1/2)	ทป-2001	ค
รูปตัดทั่วไปของโครงการ (2/2)	ทป-2002	ง
รูปตัดสะพานของโครงการ (1/3)	ทป-2003	จ
รูปตัดสะพานของโครงการ (2/3)	ทป-2004	ฉ
รูปตัดสะพานของโครงการ (3/3)	ทป-2005	ช
รูปแบบโครงสร้างชั้นทาง	ทป-2006	ซ
รูปแบบการติดตั้งป้ายแนะนำของโครงการ	ทป-3001	ด
รูปแบบการติดตั้งป้ายส่งเสริมการท่องเที่ยวของโครงการ	ทป-3002	ต
รูปแบบการติดตั้งป้ายสีนามิ	ทป-3003	ถ
แปลนแสดงการติดตั้งป้ายแนะนำแหล่งท่องเที่ยว	ทป-3004	ท
รูปแบบผังบริเวณจุดจอดรถถนนเลียบชายหาด	ทป-4001	น
รูปแบบผังบริเวณจุดชมวิว	ทป-4002	บ
ภาพจำลองทัศนียภาพรูปแบบจุดจอดรถ และ จุดชมวิว	ทป-4003	ป
อาคารหลบภัยแนวตั้งคลื่นยักษ์สีนามิ	ทป-4004	ผ
แบบอาคารศาลารอรถโดยสาร-ศาลาพักคอย	ทป-4005	ฝ
แบบอาคารห้องน้ำขนาดใหญ่	ทป-4006	พ
แบบอาคารห้องน้ำขนาดเล็ก	ทป-4007	ฟ
ตัวอย่างแบบมาตรฐานการจอดรถข้างทาง	ทป-4008	ภ
รูปแบบแนวคิดการป้องกันการกัดเซาะชายฝั่ง	ทป-5001	ม
PLAIN AND MORTAR RIP-RAP PROTECTION	ทป-5002	ย
SLOPE PROTECTION FOR FILL SLOPE SACKED CONCRETE	ทป-5003	ร
SLOPE PROTECTION FOR FILL SLOPE ROCK-AND-WIRE MATTRESS	ทป-5004	ล
แนวเส้นทางโครงการ		
แผนที่โครงการ จ.กระบี่ (1/2)	กบ-ท-0001	1
แผนที่โครงการ จ.กระบี่ (2/2)	กบ-ท-0002	2
แปลนแนวทางและระดับเส้นทางหลัก จ.สตูล กม. 0+000 – กม. 7+000	กบ-ท-1001	3
แปลนแนวทางและระดับเส้นทางหลัก จ.สตูล กม. 7+000 – กม. 14+000	กบ-ท-1002	4
แปลนแนวทางและระดับเส้นทางหลัก จ.สตูล กม. 14+000 – กม. 21+000	กบ-ท-1003	5
แปลนแนวทางและระดับเส้นทางหลัก จ.สตูล กม. 21+000 – กม. 28+000	กบ-ท-1004	6
แปลนแนวทางและระดับเส้นทางหลัก จ.สตูล กม. 28+000 – กม. 35+000	กบ-ท-1005	7
แปลนแนวทางและระดับเส้นทางหลัก จ.สตูล กม. 35+000 – กม. 42+000	กบ-ท-1006	8
แปลนแนวทางและระดับเส้นทางหลัก จ.สตูล กม. 42+000 – กม. 49+000	กบ-ท-1007	9
แปลนแนวทางและระดับเส้นทางหลัก จ.สตูล กม. 49+000 – กม. 56+000	กบ-ท-1008	10
แปลนแนวทางและระดับเส้นทางหลัก จ.สตูล กม. 56+000 – กม. 63+000	กบ-ท-1009	11

ชื่อแบบ	แบบเลขที่	แผ่นที่
แนวเส้นทางโครงการ		
แปลนแนวทางและระดับเส้นทางหลัก จ.สตูล กม. 63+000 – กม. 70+000	กบ-ท-1010	12
แปลนแนวทางและระดับเส้นทางหลัก จ.สตูล กม. 70+000 – กม. 77+000	กบ-ท-1011	13
แปลนแนวทางและระดับเส้นทางหลัก จ.สตูล กม. 77+000 – กม. 84+000	กบ-ท-1012	14
แปลนแนวทางและระดับเส้นทางหลัก จ.สตูล กม. 84+000 – กม. 91+000	กบ-ท-1013	15
แปลนแนวทางและระดับเส้นทางหลัก จ.สตูล กม. 91+000 – กม. 98+000	กบ-ท-1014	16
แปลนแนวทางและระดับเส้นทางหลัก จ.สตูล กม. 98+000 – กม. 105+000	กบ-ท-1015	17
แปลนแนวทางและระดับเส้นทางหลัก จ.สตูล กม. 105+000 – กม. 112+000	กบ-ท-1016	18
แปลนแนวทางและระดับเส้นทางหลัก จ.สตูล กม. 112+000 – กม. 119+000	กบ-ท-1017	19
แปลนแนวทางและระดับเส้นทางหลัก จ.สตูล กม. 119+000 – กม. 126+000	กบ-ท-1018	20
แปลนแนวทางและระดับเส้นทางหลัก จ.สตูล กม. 126+000 – กม. 133+000	กบ-ท-1019	21
แปลนแนวทางและระดับเส้นทางหลัก จ.สตูล กม. 133+000 – กม. 140+000	กบ-ท-1020	22
แปลนแนวทางและระดับเส้นทางหลัก จ.สตูล กม. 140+000 – กม. 147+000	กบ-ท-1021	23
แปลนแนวทางและระดับเส้นทางหลัก จ.สตูล กม. 147+000 – กม. 154+000	กบ-ท-1022	24
แปลนแนวทางและระดับเส้นทางหลัก จ.สตูล กม. 154+000 – กม. 161+000	กบ-ท-1023	25
แปลนแนวทางและระดับเส้นทางหลัก จ.สตูล กม. 161+000 – กม. 168+000	กบ-ท-1024	26
แปลนแนวทางและระดับเส้นทางหลัก จ.สตูล กม. 168+000 – กม. 175+000	กบ-ท-1025	27
แปลนแนวทางและระดับเส้นทางหลัก จ.สตูล กม. 175+000 – กม. 182+000	กบ-ท-1026	28
แปลนแนวทางและระดับเส้นทางหลัก จ.สตูล กม. 182+000 – กม. 189+000	กบ-ท-1027	29
แปลนแนวทางและระดับเส้นทางหลัก จ.สตูล กม. 189+000 – กม. 196+000	กบ-ท-1028	30
แปลนแนวทางและระดับเส้นทางหลัก จ.สตูล กม. 196+000 – กม. 203+000	กบ-ท-1029	31
แปลนแนวทางและระดับเส้นทางหลัก จ.สตูล กม. 203+000 – กม. 206+231	กบ-ท-1030	32
แปลนแนวทางและระดับเส้นทางร่วมบรรจบ จ.กระบี่ เส้นทางที่ 1 กม. 0+000 – กม. 6+709	กบ-ท-2001	33
แปลนแนวทางและระดับเส้นทางร่วมบรรจบ จ.กระบี่ เส้นทางที่ 2 กม. 0+000 – กม. 1+607	กบ-ท-3001	34
แปลนแนวเส้นทางร่วมบรรจบ จ.กระบี่ เส้นทางที่ 3 กม. 0+000 – กม. 10+764	กบ-ท-4001	35
ระดับเส้นทางร่วมบรรจบ จ.กระบี่ เส้นทางที่ 3 กม. 0+000 – กม. 10+764	กบ-ท-4002	36
แปลนแนวเส้นทางร่วมบรรจบ จ.กระบี่ เส้นทางที่ 4 กม. 0+000 – กม. 13+969	กบ-ท-5001	37
ระดับเส้นทางร่วมบรรจบ จ.กระบี่ เส้นทางที่ 4 กม. 0+000 – กม. 13+969	กบ-ท-5002	38
แปลนแนวเส้นทางร่วมบรรจบ จ.กระบี่ เส้นทางที่ 5 กม. 0+000 – กม. 14+000	กบ-ท-6001	39
ระดับเส้นทางร่วมบรรจบ จ.กระบี่ เส้นทางที่ 5 กม. 0+000 – กม. 14+000	กบ-ท-6002	40
แปลนแนวทางและระดับเส้นทางร่วมบรรจบ จ.กระบี่ เส้นทางที่ 5 กม. 14+000 – กม. 21+000	กบ-ท-6003	41
แปลนแนวทางและระดับเส้นทางร่วมบรรจบ จ.กระบี่ เส้นทางที่ 5 กม. 21+000 – กม. 28+000	กบ-ท-6004	42
แปลนแนวทางและระดับเส้นทางร่วมบรรจบ จ.กระบี่ เส้นทางที่ 5 กม. 28+000 – กม. 35+000	กบ-ท-6005	43
แปลนแนวทางและระดับเส้นทางร่วมบรรจบ จ.กระบี่ เส้นทางที่ 5 กม. 35+000 – กม. 42+000	กบ-ท-6006	44
แปลนแนวทางและระดับเส้นทางร่วมบรรจบ จ.กระบี่ เส้นทางที่ 5 กม. 42+000 – กม. 49+000	กบ-ท-6007	45
แปลนแนวทางและระดับเส้นทางร่วมบรรจบ จ.กระบี่ เส้นทางที่ 5 กม. 49+000 – กม. 56+000	กบ-ท-6008	46
แปลนแนวทางและระดับเส้นทางร่วมบรรจบ จ.กระบี่ เส้นทางที่ 5 กม. 56+000 – กม. 63+000	กบ-ท-6009	47
แปลนแนวทางและระดับเส้นทางร่วมบรรจบ จ.กระบี่ เส้นทางที่ 5 กม. 63+000 – กม. 63+534	กบ-ท-6010	48

N:_PROJECT\571-FSRVR\ZONE B\FSRVR-FD DRAWINGS-04_KRABI\01_GENERAL KRABI\001 LIST OF DWG_KRABI REVISE.DWG

แก้ไข	วันที่	รายการ	เขียน	ตรวจ	อนุมัติ

สำนักงานนโยบายและแผนการขนส่งและจราจร
กระทรวงคมนาคม

บริษัท เอเชี่ยน เอ็นจิเนียริ่ง คอนซัลแต้นส์ จำกัด
บริษัท เอ็ม เอ เอ คอนซัลแตนท์ จำกัด
บริษัท พีเอสเค คอนซัลแทนส์ จำกัด
บริษัท ปัญญา คอนซัลแตนท์ จำกัด
บริษัท ยูไนเต็ด แอนนาลิสต์ แอนด์ เอ็นจิเนียริ่ง คอนซัลแต้นส์ จำกัด

ชื่อโครงการ :
งานศึกษาความเหมาะสมเบื้องต้นและออกแบบแนวคิดเบื้องต้น
เส้นทางท่องเที่ยวเลียบชายฝั่งทะเลอันดามัน ช่วงจังหวัดระนอง – จังหวัดสตูล

ผู้ตรวจสอบ : **จาดุร แผ่นสุวรรณ**
ผู้จัดการโครงการ : **แสงชัย สาธิตวงศ์ไพบูลย์**
ผู้ออกแบบ : **รัฐพล ไมตรีจิต**
กีรติ สุวรรณรังษี

ชื่อแบบ :
สารบัญแบบ (1/2)

หมายเลขแบบ : **ทป-0001**

ผู้เขียนแบบ : **ช่างเขียนแบบ PSK**
มาตราส่วน : A1 = –
A3 = –
วันที่ : **มีนาคม 2568**
แผ่นที่ : **ก.1**

สารบัญแบบ

ชื่อแบบ	แบบเลขที่	แผ่นที่
แนวเส้นทางโครงการ		
แปลนแนวเส้นทางร่วมบรรจบ จ.กระบี่ เส้นทางที่ 6 กม 0+000 – กม 14+746	กบ–ท–7001	49
ระดับเส้นทางร่วมบรรจบ จ.กระบี่ เส้นทางที่ 6 กม 0+000 – กม 14+000	กบ–ท–7002	50
ระดับเส้นทางร่วมบรรจบ จ.กระบี่ เส้นทางที่ 6 กม 14+000 – กม 14+746	กบ–ท–7003	51
งานออกแบบทางสถาปัตยกรรม และภูมิทัศน์		
ผังรวมงานออกแบบของจังหวัดกระบี่	กบ–ส–0001	52
งานออกแบบจุดชมวิวคลองมะรุ่ย (จุดที่ 1)	กบ–ส–1001	53
งานออกแบบจุดจอดรถบ้านหินราว (จุดที่ 2)	กบ–ส–1002	54
งานออกแบบจุดชมวิวบ้านหินราว (จุดที่ 3)	กบ–ส–1003	55
งานออกแบบจุดชมวิวเขาฝาแฝด (จุดที่ 4)	กบ–ส–1004	56
งานออกแบบจุดชมวิวอ่าวน้ำ (จุดที่ 5)	กบ–ส–1005	57
งานออกแบบจุดจอดรถอ่าวแหลมสัก (จุดที่ 6)	กบ–ส–1006	58
งานออกแบบจุดจอดรถท่าเทียบเรือแหลมสัก (จุดที่ 7)	กบ–ส–1007	59
งานออกแบบจุดจอดรถวัดมหาธาตุแหลมสัก (จุดที่ 8)	กบ–ส–1008	60
งานออกแบบจุดจอดรถอ่าวลึก (จุดที่ 9)	กบ–ส–1009	61
งานออกแบบจุดจอดรถหาดคลองม่วง (จุดที่ 10)	กบ–ส–1010	62
งานออกแบบจุดจอดรถแหลมหางนาค (จุดที่ 11)	กบ–ส–1011	63
งานออกแบบจุดจอดรถหาดนพรัตน์ธารา (จุดที่ 12)	กบ–ส–1012	64
งานออกแบบจุดจอดรถคลองประสงค์ (จุดที่ 13)	กบ–ส–1013	65
งานออกแบบจุดจอดรถหาดยาว (จุดที่ 14)	กบ–ส–1014	66
งานออกแบบจุดชมวิวแหลมหิน (จุดที่ 15)	กบ–ส–1015	67
งานออกแบบจุดจอดรถเกาะศรีบอยา (จุดที่ 16)	กบ–ส–1016	68
งานออกแบบจุดชมวิวคลองยาง (จุดที่ 17)	กบ–ส–1017	69
งานออกแบบจุดจอดรถท่าเรือกาโรส (จุดที่ 18)	กบ–ส–1018	70
งานออกแบบจุดจอดรถวัดหนองจิก (จุดที่ 19)	กบ–ส–1019	71
งานออกแบบจุดชมวิวอ่าวท่าเลน (จุดที่ 20)	กบ–ส–1020	72
งานออกแบบจุดชมวิวแหลมจมูกควาย (จุดที่ 21)	กบ–ส–1021	73
งานออกแบบจุดจอดรถหาดคลองโตบ (จุดที่ 22)	กบ–ส–1022	74
งานออกแบบจุดชมวิวอ่าวนุ้ย (จุดที่ 23)	กบ–ส–1023	75
งานออกแบบจุดจอดรถหาดคลองหิน (จุดที่ 24)	กบ–ส–1024	76
งานออกแบบจุดชมวิวหาดคลองจาก (จุดที่ 25)	กบ–ส–1025	77
งานออกแบบจุดชมวิวแหลมโตนด (จุดที่ 26)	กบ–ส–1026	78
งานออกแบบจุดชมวิวเมืองเก่าลันตา (จุดที่ 27)	กบ–ส–1027	79
งานออกแบบจุดชมวิวเกาะเล็ก (จุดที่ 28)	กบ–ส–1028	80
งานออกแบบสะพาน		
แบบแปลนและค่าระดับสะพาน กม1+965.000 – กม5+365.000 แผ่นที่ 1/5	กบ–ค–1001	81
แบบแปลนและค่าระดับสะพาน กม1+965.000 – กม5+365.000 แผ่นที่ 2/5	กบ–ค–1002	82
แบบแปลนและค่าระดับสะพาน กม1+965.000 – กม5+365.000 แผ่นที่ 3/5	กบ–ค–1003	83

ชื่อแบบ	แบบเลขที่	แผ่นที่
งานออกแบบสะพาน		
แบบแปลนและค่าระดับสะพาน กม1+965.000 – กม5+365.000 แผ่นที่ 4/5	กบ–ค–1004	84
แบบแปลนและค่าระดับสะพาน กม1+965.000 – กม5+365.000 แผ่นที่ 5/5	กบ–ค–1005	85
แบบแปลนและค่าระดับสะพาน กม9+490.000 – กม10+540.000 แผ่นที่ 1/2	กบ–ค–1006	86
แบบแปลนและค่าระดับสะพาน กม9+490.000 – กม10+540.000 แผ่นที่ 2/2	กบ–ค–1007	87
แบบแปลนและค่าระดับสะพาน กม79+798.000 – กม80+998.000 แผ่นที่ 1/2	กบ–ค–1008	88
แบบแปลนและค่าระดับสะพาน กม79+798.000 – กม80+998.000 แผ่นที่ 2/2	กบ–ค–1009	89
แบบแปลนและค่าระดับสะพาน กม82+180.000 – กม83+230.000 แผ่นที่ 1/2	กบ–ค–1010	90
แบบแปลนและค่าระดับสะพาน กม82+180.000 – กม83+230.000 แผ่นที่ 2/2	กบ–ค–1011	91
แบบแปลนและค่าระดับสะพาน กม96+961.000 – กม97+941.000 แผ่นที่ 1/2	กบ–ค–1012	92
แบบแปลนและค่าระดับสะพาน กม96+961.000 – กม97+941.000 แผ่นที่ 2/2	กบ–ค–1013	93
แบบแปลนและค่าระดับสะพาน กม105+927.000 – กม107+757.000 แผ่นที่ 1/3	กบ–ค–1014	94
แบบแปลนและค่าระดับสะพาน กม105+927.000 – กม107+757.000 แผ่นที่ 2/3	กบ–ค–1015	95
แบบแปลนและค่าระดับสะพาน กม105+927.000 – กม107+757.000 แผ่นที่ 3/3	กบ–ค–1016	96
แบบแปลนและค่าระดับสะพาน กม115+357.000 – กม116+687.000 แผ่นที่ 1/2	กบ–ค–1017	97
แบบแปลนและค่าระดับสะพาน กม115+357.000 – กม116+687.000 แผ่นที่ 2/2	กบ–ค–1018	98
แบบแปลนและค่าระดับสะพาน กม124+382.000 – กม126+662.000 แผ่นที่ 1/4	กบ–ค–1019	99
แบบแปลนและค่าระดับสะพาน กม124+382.000 – กม126+662.000 แผ่นที่ 2/4	กบ–ค–1020	100
แบบแปลนและค่าระดับสะพาน กม124+382.000 – กม126+662.000 แผ่นที่ 3/4	กบ–ค–1021	101
แบบแปลนและค่าระดับสะพาน กม124+382.000 – กม126+662.000 แผ่นที่ 4/4	กบ–ค–1022	102
แบบแปลนและค่าระดับสะพาน กม129+477.000 – กม132+177.000 แผ่นที่ 1/4	กบ–ค–1023	103
แบบแปลนและค่าระดับสะพาน กม129+477.000 – กม132+177.000 แผ่นที่ 2/4	กบ–ค–1024	104
แบบแปลนและค่าระดับสะพาน กม129+477.000 – กม132+177.000 แผ่นที่ 3/4	กบ–ค–1025	105
แบบแปลนและค่าระดับสะพาน กม129+477.000 – กม132+177.000 แผ่นที่ 4/4	กบ–ค–1026	106
แบบแปลนและค่าระดับสะพาน กม133+252.000 – กม133+972.000	กบ–ค–1027	107
แบบแปลนและค่าระดับสะพาน กม143+720.000 – กม144+320.000	กบ–ค–1028	108
แบบแปลนและค่าระดับสะพาน กม151+862.000 – กม152+642.000 แผ่นที่ 1/2	กบ–ค–1029	109
แบบแปลนและค่าระดับสะพาน กม151+862.000 – กม152+642.000 แผ่นที่ 2/2	กบ–ค–1030	110
แบบแปลนและค่าระดับสะพาน กม0+495.000 – กม3+045.000 แผ่นที่ 1/4	กบ–ค–1031	111
แบบแปลนและค่าระดับสะพาน กม0+495.000 – กม3+045.000 แผ่นที่ 2/4	กบ–ค–1032	112
แบบแปลนและค่าระดับสะพาน กม0+495.000 – กม3+045.000 แผ่นที่ 3/4	กบ–ค–1033	113
แบบแปลนและค่าระดับสะพาน กม0+495.000 – กม3+045.000 แผ่นที่ 4/4	กบ–ค–1034	114
งานออกแบบระบายน้ำ		
แผนที่พื้นที่รับน้ำ จ.กระบี่	กบ–น–1001	115
ตารางสรุปข้อมูลมูลค่าโครงการก่อสร้าง		
ตารางสรุปข้อมูลมูลค่าโครงการก่อสร้าง ช่วงจังหวัดกระบี่ (1/3)	กบ–ก–0001	116
ตารางสรุปข้อมูลมูลค่าโครงการก่อสร้าง ช่วงจังหวัดกระบี่ (2/3)	กบ–ก–0002	117
ตารางสรุปข้อมูลมูลค่าโครงการก่อสร้าง ช่วงจังหวัดกระบี่ (3/3)	กบ–ก–0003	118

N:_PROJECT\1571-FSRVR\ZONE B\FSRVR-FD DRAWINGS-04_KRABI\01_GENERAL KRABI\00_LIST OF DWG_KRABI REVISE.DWG

แก้ไข	วันที่	รายการ	เขียน	ตรวจ	อนุมัติ

สำนักงานนโยบายและแผนการขนส่งและจราจร
กระทรวงคมนาคม

บริษัท เอเชี่ยน เอ็นจิเนียริ่ง คอนซัลแต้นส์ จำกัด
บริษัท เอ็ม เอ เอ คอนซัลแตนท์ จำกัด
บริษัท พีเอสเค คอนซัลแทนส์ จำกัด
บริษัท ปัญญา คอนซัลแตนท์ จำกัด
บริษัท ยูไนเต็ด แอนนาลิสต์ แอนด์ เอ็นจิเนียริ่ง คอนซัลแต้นส์ จำกัด

ชื่อโครงการ :
งานศึกษาความเหมาะสมเบื้องต้นและออกแบบแนวคิดเบื้องต้น
เส้นทางท่องเที่ยวเลียบชายฝั่งทะเลอันดามัน ช่วงจังหวัดระนอง – จังหวัดสตูล

ผู้ตรวจสอบ : จาตุร แผ่นสุวรรณ
ผู้จัดการโครงการ : แสงชัย สาธิตวงศ์ไพบูลย์
ผู้ออกแบบ : รัฐพล ไมตรีจิต กีรติ สุวรรณรังษี

ชื่อแบบ :
สารบัญแบบ (2/2)

หมายเลขแบบ : ทป–0002

ผู้เขียนแบบ : ช่างเขียนแบบ PSK
มาตราส่วน : A1 = –
A3 = –
วันที่ : มีนาคม 2568
แผ่นที่ : ก.2

สำนักงานนโยบายและแผนการขนส่งและจราจร
กระทรวงคมนาคม

การศึกษาความเหมาะสมเบื้องต้น
และออกแบบแนวคิดเบื้องต้น
เส้นทางท่องเที่ยวเลียบชายฝั่งทะเลอันดามัน
ช่วงจังหวัดระนอง - จังหวัดสตูล

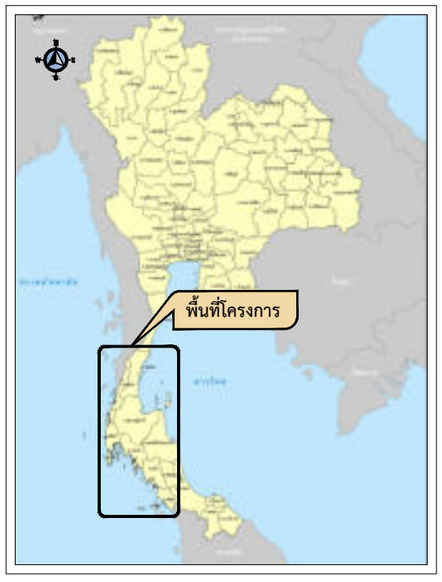

พื้นทีโครงการ

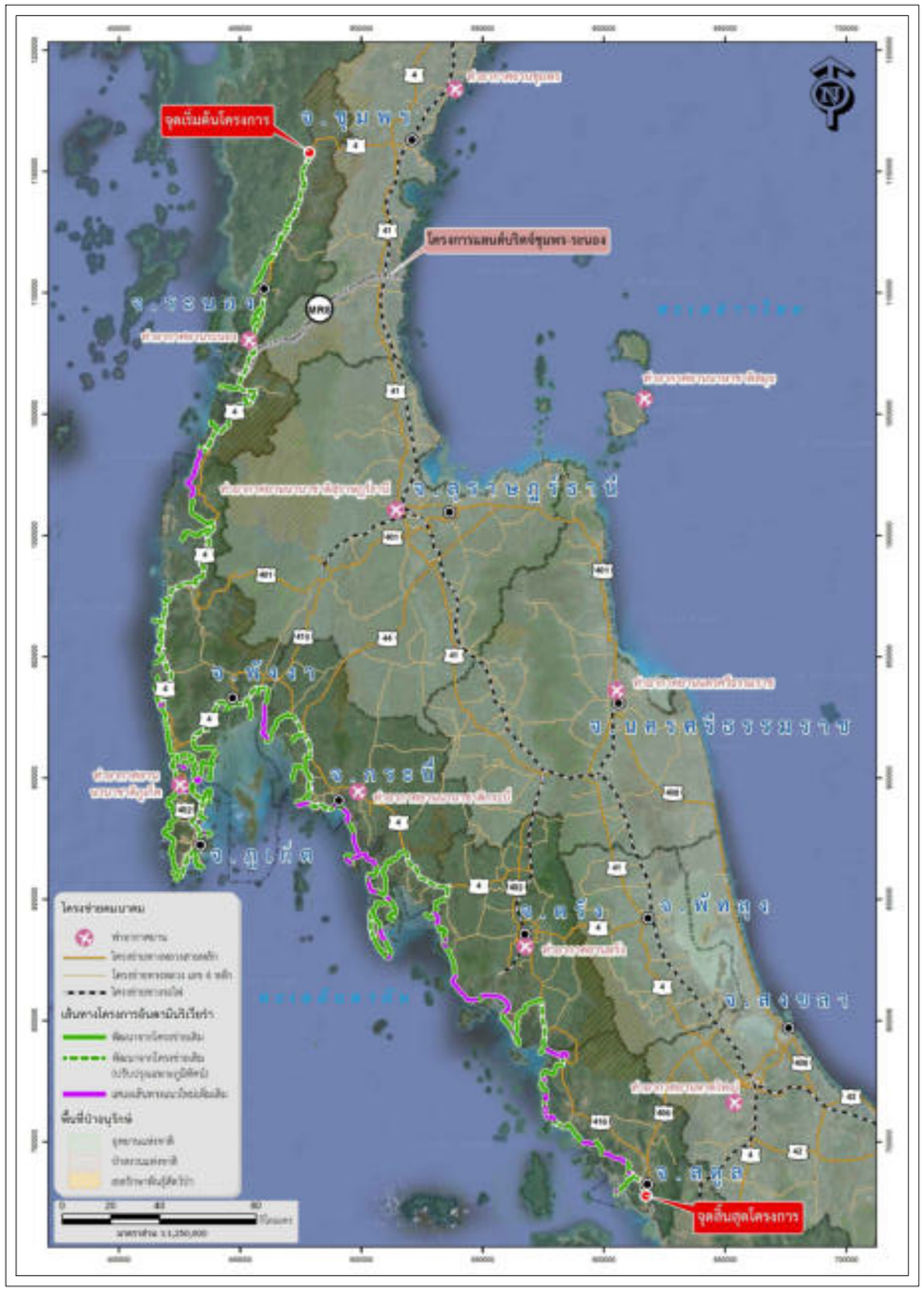

แนวเส้นทางโครงการ

แก้ไข	วันที่	รายการ	เขียน	ตรวจ	อนุมัติ

สำนักงานนโยบายและแผนการขนส่งและจราจร
กระทรวงคมนาคม

บริษัท เอเชี่ยน เอ็นจิเนียริ่ง คอนซัลแต้นส์ จำกัด
บริษัท เอ็ม เอ เอ คอนซัลแตนท์ จำกัด
บริษัท พีเอสเค คอนซัลแทนส์ จำกัด
บริษัท ปัญญา คอนซัลแตนท์ จำกัด
บริษัท ยูไนเต็ด แอนนาลิสต์ แอนด์ เอ็นจิเนียริ่ง คอนซัลแต้นส์ จำกัด

ชื่อโครงการ : งานศึกษาความเหมาะสมเบื้องต้นและออกแบบแนวคิดเบื้องต้น เส้นทางท่องเที่ยวเลียบชายฝั่งทะเลอันดามัน ช่วงจังหวัดระนอง – จังหวัดสตูล

ผู้ตรวจสอบ : จาดูร แผ่นสุวรรณ

ผู้จัดการโครงการ : แสงชัย สาธิตวงศ์ไพบูลย์

ผู้ออกแบบ : รัฐพล ไมตรีจิต, กิรติ สุวรรณรังษี

ชื่อแบบ : แผนที่โครงการภาพรวม 6 จังหวัด

หมายเลขแบบ : ทป–1001

ผู้เขียนแบบ : ช่างเขียนแบบ PSK

มาตราส่วน : A1 = –, A3 = –

วันที่ : มีนาคม 2568

แผ่นที่ : ข

N:_PROJECT\157-FSRVR\ZONE B\FSRVR-FD DRAWINGS-04_KRABI\01_GENERAL KRABI\001 LOCATION MAP OVERALL.DWG

แบบทั่วไป

GENERAL

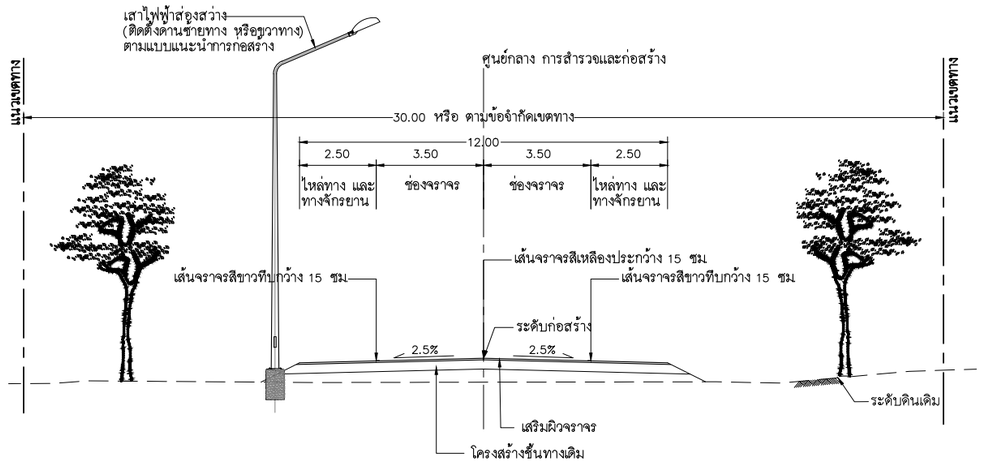

แนวคิดรูปแบบหน้าตัดถนนโครงการ (ปรับปรุง หรือขยายถนนเดิม)

มาตราส่วน 1:100

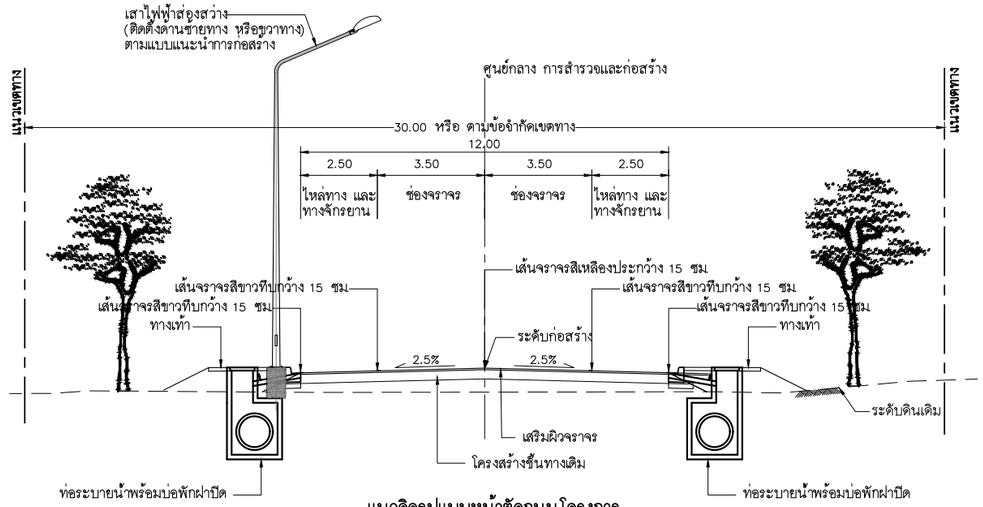

แนวคิดรูปแบบหน้าตัดถนนโครงการ (ปรับปรุง หรือขยายถนนเดิม เพิ่มทางเท้าและทางจักรยาน)

มาตราส่วน 1:100

แนวคิดรูปแบบหน้าตัดถนนโครงการ (ปรับปรุง หรือขยายถนนเดิม) จ.กระบี่

ลำดับที่	แนวเส้นทาง	กม.เริ่มต้น	ถึง กม	ระยะทาง (เมตร)	REMARKS	เขตทางเดิม
1	เส้นทางหลัก จ.กระบี่ 1	28+175.000	30+600.000	2425	กบ.1002	25.00
2	เส้นทางหลัก จ.กระบี่ 1	50+210.000	50+415.000	205	อบต.เขาคราม	16.00
3	เส้นทางหลัก จ.กระบี่ 1	50+415.000	60+140.000	9725	กบ.1003	25.00
4	เส้นทางหลัก จ.กระบี่ 1	93+980.000	96+170.000	2190	อบต.ไสไทย	15.00
5	เส้นทางหลัก จ.กระบี่ 1	134+500.000	143+750.000	9250	อบต.เกาะกลาง	15.00
6	เส้นทางหลัก จ.กระบี่ 1	144+315.000	146+310.000	1995	อบต.เกาะกลาง	15.00
7	เส้นทางหลัก จ.กระบี่ 1	152+765.000	157+145.000	4380	อบต.เกาะกลาง	15.00
8	เส้นทางหลัก จ.กระบี่ 1	157+145.000	181+720.000	24575	ทล.4026	15.00
9	เส้นทางหลัก จ.กระบี่ 1	181+720.000	206+230.000	24510	ทล.4	30.00
10	เส้นทางร่วมบรรจบ จ.กระบี่ 1	0+000.000	3+600.000	3600	อบจ.กระบี่	15.00
11	เส้นทางร่วมบรรจบ จ.กระบี่ 1	3+600.000	6+710.000	3110	อบต.อ่าวลึกน้อย	15.00
12	เส้นทางร่วมบรรจบ จ.กระบี่ 2	0+000.000	1+610.000	1610	อบต.เขาคราม	15.00
13	เส้นทางร่วมบรรจบ จ.กระบี่ 3	0+000.000	10+765.000	10765	อบต.เขาคราม	15.00

แนวคิดรูปแบบหน้าตัดถนนโครงการ (ปรับปรุง หรือขยายถนนเดิม) จ.กระบี่

ลำดับที่	แนวเส้นทาง	กม.เริ่มต้น	ถึง กม	ระยะทาง (เมตร)	REMARKS	เขตทางเดิม
14	เส้นทางร่วมบรรจบ จ.กระบี่ 4	3+000.000	7+725.000	4725	อบต.เกาะศรีบอยา	15.00
15	เส้นทางร่วมบรรจบ จ.กระบี่ 4	11+175.000	13+970.000	2795	อบต.เกาะศรีบอยา	15.00
16	เส้นทางร่วมบรรจบ จ.กระบี่ 5	0+000.000	2+225.000	2225	ทล.4026	15.00
17	เส้นทางร่วมบรรจบ จ.กระบี่ 5	3+975.000	7+455.000	3480	อบต.เกาะลันตาน้อย	15.00
18	เส้นทางร่วมบรรจบ จ.กระบี่ 5	7+455.000	11+415.000	3960	กบ.6022	15.00
19	เส้นทางร่วมบรรจบ จ.กระบี่ 5	11+415.000	16+260.000	4845	กบ.5036	15.00
20	เส้นทางร่วมบรรจบ จ.กระบี่ 5	28+895.000	41+140.000	12245	อบต.เกาะลันตาใหญ่	15.00
21	เส้นทางร่วมบรรจบ จ.กระบี่ 5	42+950.000	50+170.000	7220	อบต.เกาะลันตาใหญ่	15.00
22	เส้นทางร่วมบรรจบ จ.กระบี่ 5	55+100.000	63+535.000	8435	อบต.ศาลาด่าน	15.00
23	เส้นทางร่วมบรรจบ จ.กระบี่ 6	0+000.000	9+300.000	9300	กบ.5035	15.00
24	เส้นทางร่วมบรรจบ จ.กระบี่ 6	9+300.000	10+090.000	790	กบ.5019	15.00
25	เส้นทางร่วมบรรจบ จ.กระบี่ 6	10+090.000	13+545.000	3455	อบต.เกาะลันตาน้อย	15.00
26	เส้นทางร่วมบรรจบ จ.กระบี่ 6	13+545.000	14+745.000	1200	กบ.5019	15.00

แนวคิดรูปแบบหน้าตัดถนนโครงการ (ปรับปรุง หรือขยายถนนเดิม เพิ่มทางเท้าและทางจักรยาน) จ.กระบี่

ลำดับที่	แนวเส้นทาง	กม.เริ่มต้น	ถึง กม	ระยะทาง (เมตร)	REMARKS	เขตทางเดิม
1	เส้นทางหลัก จ.กระบี่ 1	11+345.000	13+300.000	1955	อบต.แหลมสัก	20.00
2	เส้นทางหลัก จ.กระบี่ 1	13+300.000	28+175.000	14875	อบต.แหลมสัก	20.00
3	เส้นทางหลัก จ.กระบี่ 1	68+690.000	77+555.000	8865	กบ.4024	25.00
4	เส้นทางหลัก จ.กระบี่ 1	83+205.000	86+840.000	3635	สำนักงานโยธาธิการและผังเมือง จ.กระบี่	15.00
5	เส้นทางหลัก จ.กระบี่ 1	110+715.000	115+840.000	5125	อบต.ตลิ่งชัน	15.00

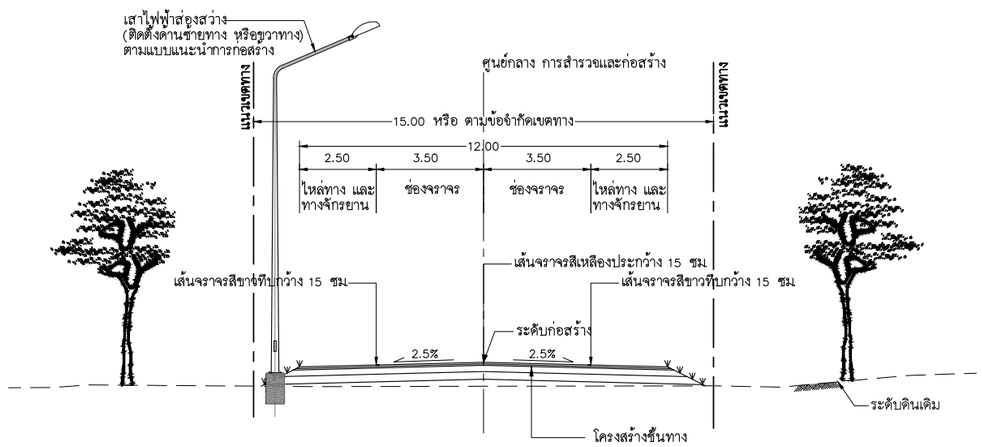

แนวคิดรูปแบบหน้าตัดถนนโครงการ (ปรับปรุง หรือขยายถนนเดิม ช่วงอุทยานฯ)

มาตราส่วน 1:100

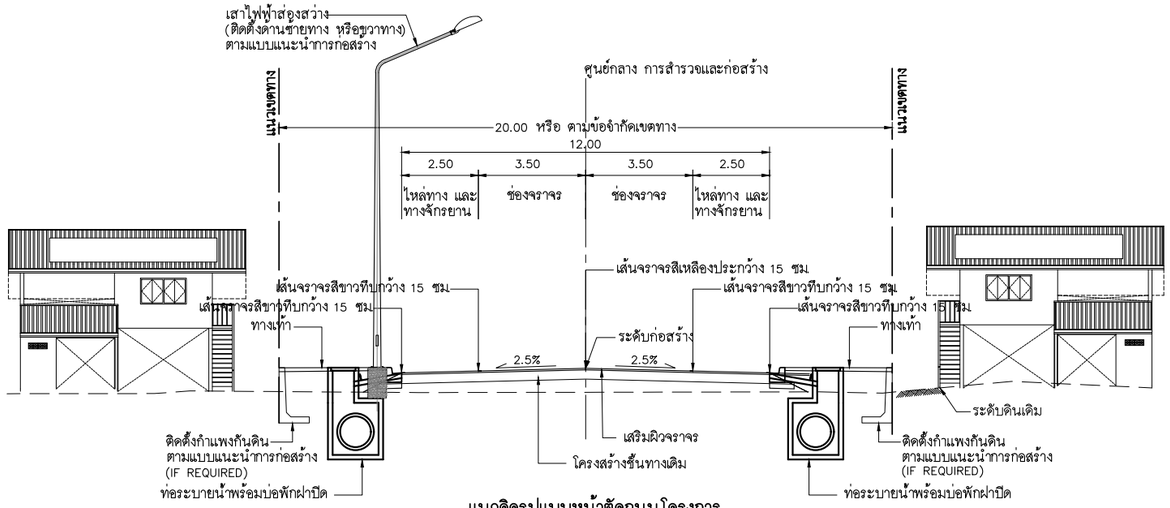

แนวคิดรูปแบบหน้าตัดถนนโครงการ (ปรับปรุง หรือขยายถนนเดิม เพิ่มทางเท้าและทางจักรยาน ช่วงชุมชน)

มาตราส่วน 1:100

แก้ไข	วันที่	รายการ	เขียน	ตรวจ	อนุมัติ

สำนักงานนโยบายและแผนการขนส่งและจราจร
กระทรวงคมนาคม

บริษัท เอเชี่ยน เอ็นจิเนียริ่ง คอนซัลแต้นส์ จำกัด
บริษัท เอ็ม เอ เอ คอนซัลแตนท์ จำกัด
บริษัท พีเอสเค คอนซัลแทนส์ จำกัด
บริษัท ปัญญา คอนซัลแตนท์ จำกัด
บริษัท ยูไนเต็ด แอนนาลิสต์ แอนด์ เอ็นจิเนียริ่ง คอนซัลแต้นส์ จำกัด

ชื่อโครงการ :
งานศึกษาความเหมาะสมเบื้องต้นและออกแบบแนวคิดเบื้องต้น
เส้นทางท่องเที่ยวเลียบชายฝั่งทะเลอันดามัน ช่วงจังหวัดระนอง – จังหวัดสตูล

ผู้ตรวจสอบ : จาตุร แผ่นสุวรรณ
ผู้จัดการโครงการ : แสงชัย สาธิตวงศ์ไพบูลย์
ผู้ออกแบบ : รัฐพล ไมตรีจิต กีรติ สุวรรณรังษี

ชื่อแบบ :
รูปตัดทั่วไปของโครงการ (1/2)

หมายเลขแบบ : ทป–2001

ผู้เขียนแบบ : ช่างเขียนแบบ PSK
มาตราส่วน : A1 = 1:100 A3 = 1:200
วันที่ : มีนาคม 2568
แผ่นที่ : ค

N:_PROJECT\571-FSRVR\ZONE B\FSRVR-FD DRAWINGS-04_KRABI\01_GENERAL KRABI\2001-2004 รูปตัดทั่วไป กม.โครงการ อันดามัน.DWG

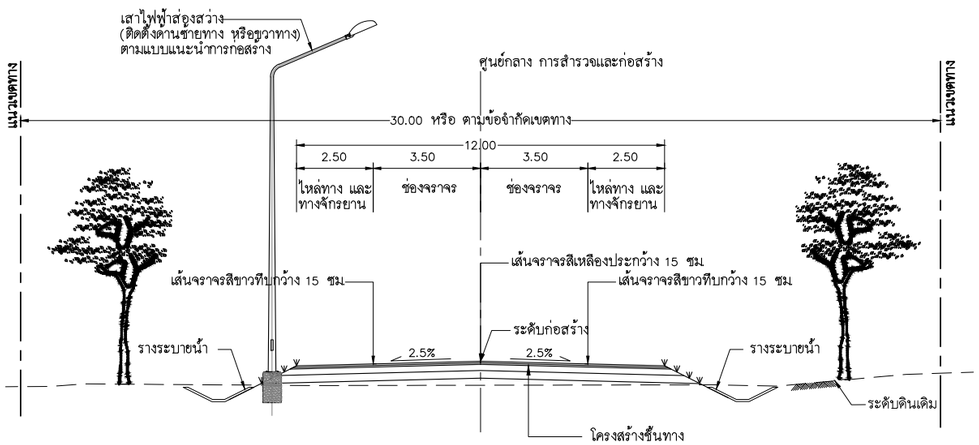

แนวคิดรูปแบบหน้าตัดถนนโครงการ (ก่อสร้างถนนใหม่)

มาตราส่วน 1:100

แนวคิดรูปแบบหน้าตัดถนนโครงการ (ก่อสร้างถนนใหม่) จ.กระบี่					
ลำดับที่	แนวเส้นทาง	กม.เริ่มต้น	ถึง กม	ระยะทาง (เมตร)	REMARKS
1	เส้นทางหลัก จ.กระบี่ 1	0+810.000	1+795.000	985	
2	เส้นทางหลัก จ.กระบี่ 1	5+400.000	9+590.000	4190	
3	เส้นทางหลัก จ.กระบี่ 1	10+575.000	11+345.000	770	
4	เส้นทางหลัก จ.กระบี่ 1	96+170.000	97+070.000	900	
5	เส้นทางหลัก จ.กระบี่ 1	97+955.000	99+265.000	1310	
6	เส้นทางหลัก จ.กระบี่ 1	100+180.000	100+890.000	710	
7	เส้นทางหลัก จ.กระบี่ 1	117+000.000	124+850.000	7850	
8	เส้นทางหลัก จ.กระบี่ 1	127+000.000	129+800.000	2800	
9	เส้นทางหลัก จ.กระบี่ 1	132+525.000	134+000.000	1475	
10	เส้นทางหลัก จ.กระบี่ 1	146+310.000	152+255.000	5945	
11	เส้นทางร่วมบรรจบ จ.กระบี่ 4	0+745.000	3+000.000	2255	
12	เส้นทางร่วมบรรจบ จ.กระบี่ 4	7+725.000	11+175.000	3450	
13	เส้นทางร่วมบรรจบ จ.กระบี่ 5	41+140.000	42+950.000	1810	
14	เส้นทางร่วมบรรจบ จ.กระบี่ 5	50+170.000	55+100.000	4930	

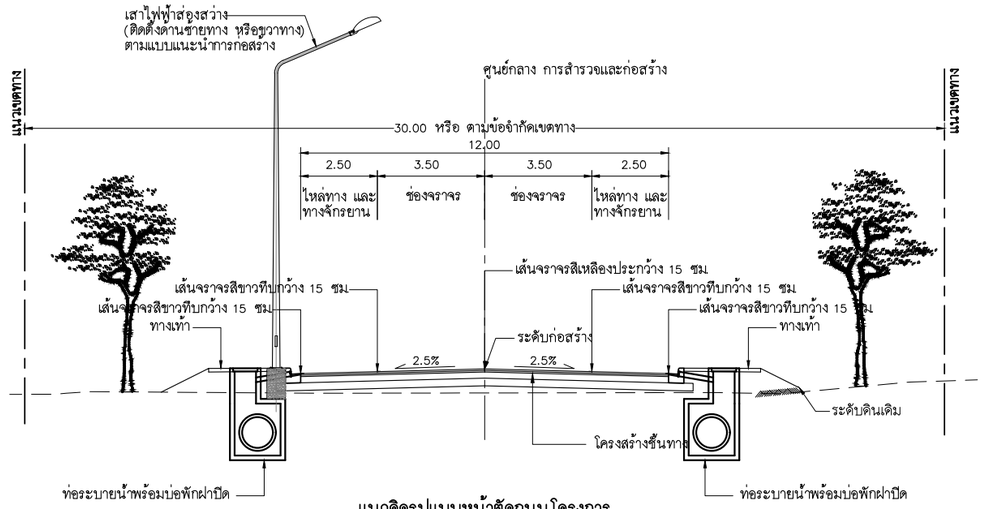

แนวคิดรูปแบบหน้าตัดถนนโครงการ (ก่อสร้างถนนใหม่ เพิ่มทางเท้าและทางจักรยาน)

มาตราส่วน 1:100

แนวคิดรูปแบบหน้าตัดถนนโครงการ (ก่อสร้างถนนใหม่ เพิ่มทางเท้าและทางจักรยาน เลียบชายทะเล) จ.กระบี่					
ลำดับที่	แนวเส้นทาง	กม.เริ่มต้น	ถึง กม	ระยะทาง (เมตร)	REMARKS
1	เส้นทางหลัก จ.กระบี่ 1	77+555.000	79+630.000	2075	
2	เส้นทางหลัก จ.กระบี่ 1	80+560.000	82+415.000	1855	
3	เส้นทางหลัก จ.กระบี่ 1	83+080.000	83+205.000	125	
4	เส้นทางหลัก จ.กระบี่ 1	103+655.000	106+795.000	3140	
5	เส้นทางหลัก จ.กระบี่ 1	108+185.000	110+715.000	2530	

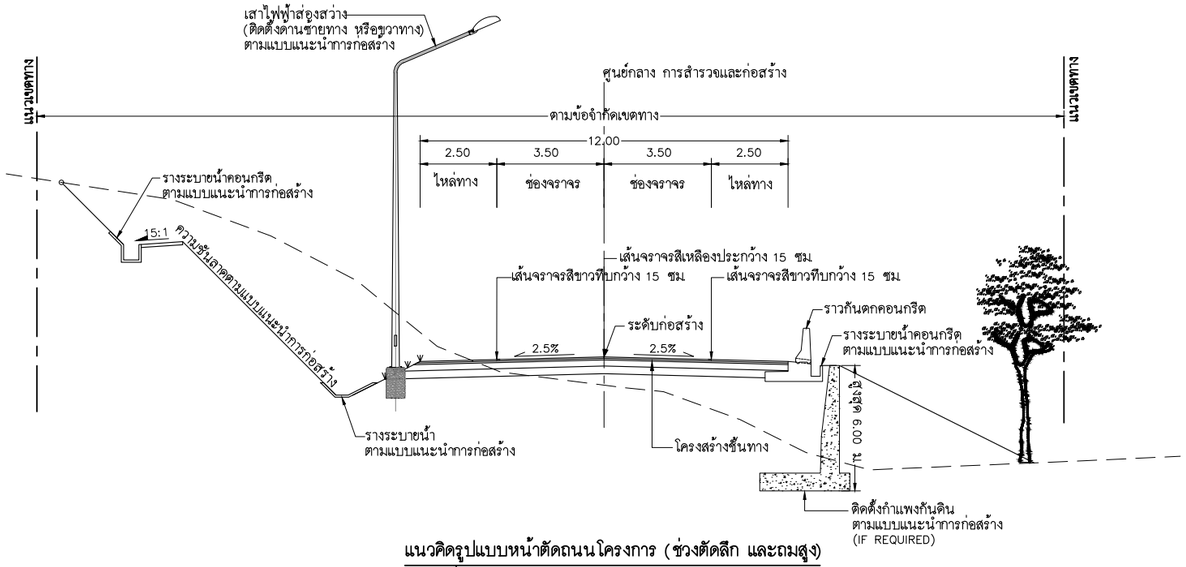

แนวคิดรูปแบบหน้าตัดถนนโครงการ (ช่วงตัดลึก และถมสูง)

มาตราส่วน 1:100

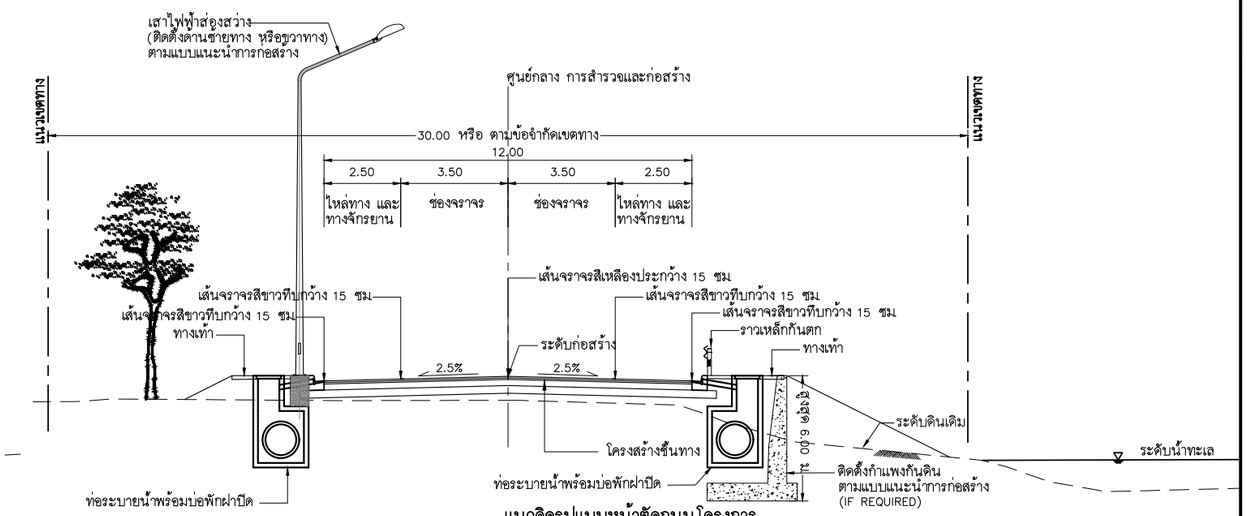

แนวคิดรูปแบบหน้าตัดถนนโครงการ (ก่อสร้างถนนใหม่ เพิ่มทางเท้าและทางจักรยาน ช่วงเลียบชายทะเล)

มาตราส่วน 1:100

แก้ไข	วันที่	รายการ	เขียน	ตรวจ	อนุมัติ

สำนักงานนโยบายและแผนการขนส่งและจราจร
กระทรวงคมนาคม

บริษัท เอเบี่ยน เอ็นจิเนียริ่ง คอนซัลแต้นส์ จำกัด
บริษัท เอ็ม เอ เอ คอนซัลแตนท์ จำกัด
บริษัท พีเอสเค คอนซัลแทนส์ จำกัด
บริษัท ปัญญา คอนซัลแตนท์ จำกัด
บริษัท ยูไนเต็ด แอนนาลิสต์ แอนด์ เอ็นจิเนียริ่ง คอนซัลแต้นส์ จำกัด

ชื่อโครงการ :
งานศึกษาความเหมาะสมเบื้องต้นและออกแบบแนวคิดเบื้องต้น
เส้นทางท่องเที่ยวเลียบชายฝั่งทะเลอันดามัน ช่วงจังหวัดระนอง – จังหวัดสตูล

ผู้ตรวจสอบ : จาดูร แผ่นสุวรรณ
ผู้จัดการโครงการ : แสงชัย สาธิตวงศ์ไพบูลย์
ผู้ออกแบบ : รัฐพล ไมตรีจิต
กีรติ สุวรรณรังษี

ชื่อแบบ :
รูปตัดทั่วไปของโครงการ (2/2)

หมายเลขแบบ : ทป–2002

ผู้เขียนแบบ : ช่างเขียนแบบ PSK
มาตราส่วน : A1 = 1:100
A3 = 1:200
วันที่ : มีนาคม 2568
แผ่นที่ : ง

N:_PROJECT\571-FSRVR\ZONE B\FSRVR-FD DRAWINGS-04_KRABI\01_GENERAL KRABI\2001-2004 รูปตัดทั่วไป ถนนโครงการ อันดามัน.DWG

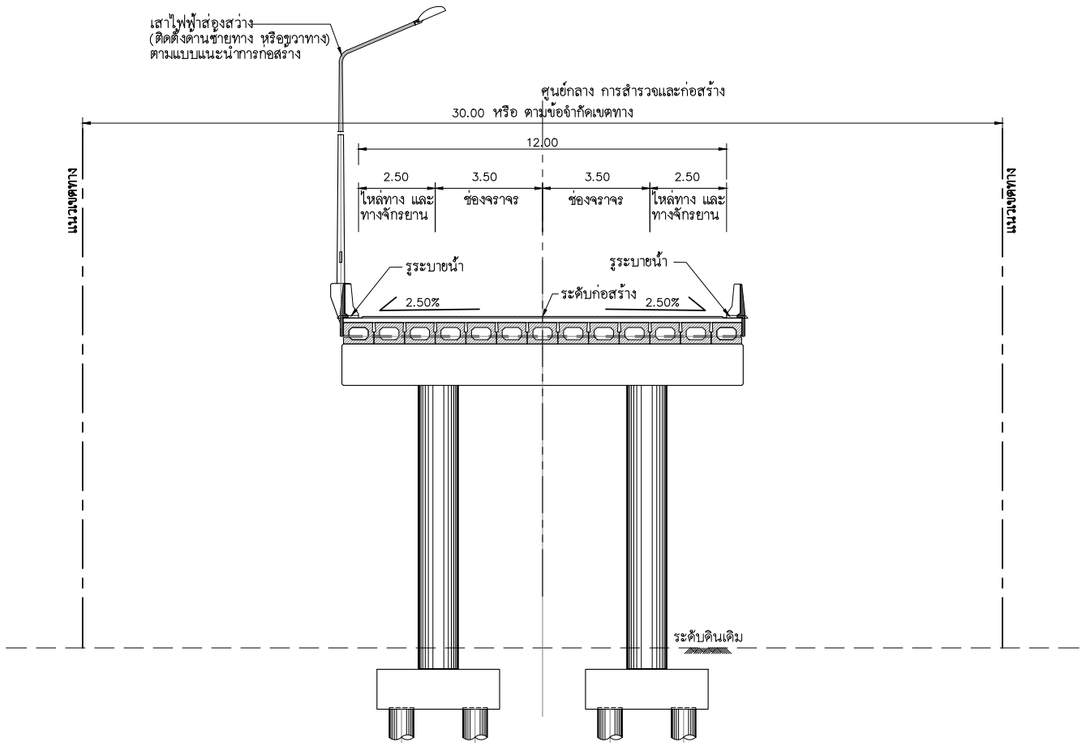

แนวคิดรูปแบบหน้าตัดสะพานโครงการทั่วไป (ช่วงสั้น)

มาตราส่วน 1:100

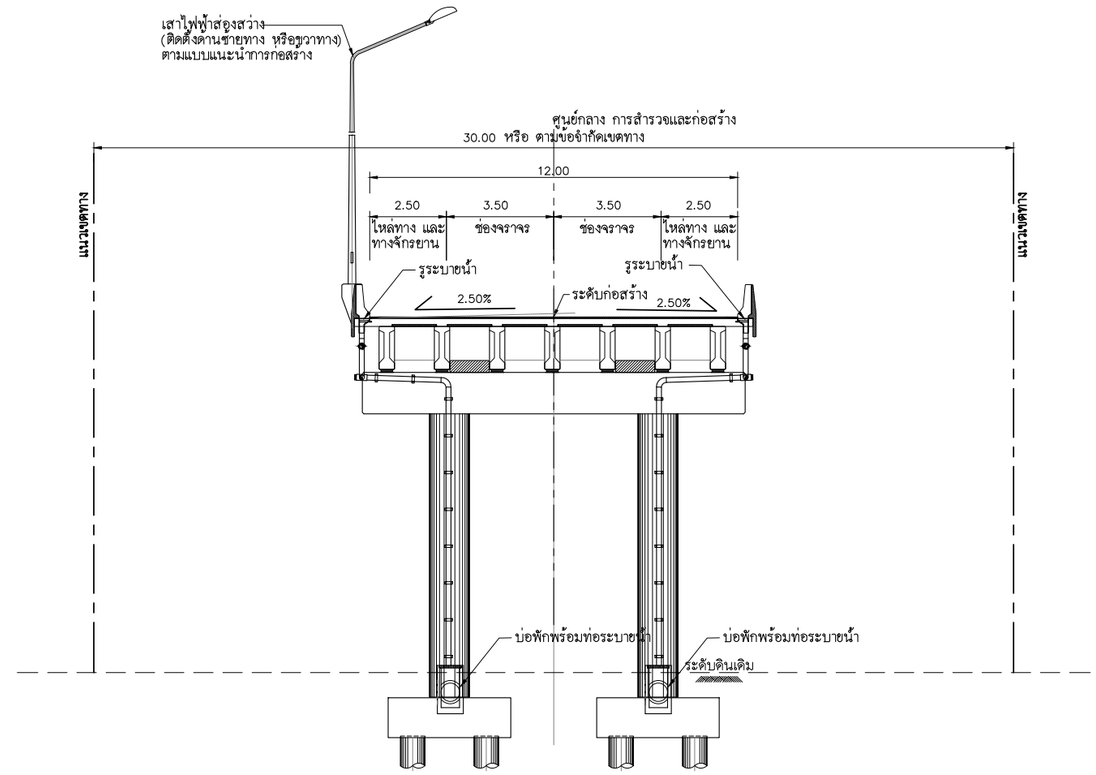

แนวคิดรูปแบบหน้าตัดสะพานโครงการทั่วไป (ช่วงกลาง)

มาตราส่วน 1:100

แนวคิดรูปแบบหน้าตัดสะพานโครงการทั่วไป (ช่วงสั้น) จ.กระบี่					
ลำดับที่	แนวเส้นทาง	กม.เริ่มต้น	ถึง กม.	ระยะทาง (เมตร)	REMARKS
1	เส้นทางหลัก จ.กระบี่ 1	79+630.000	80+560.000	930	
2	เส้นทางหลัก จ.กระบี่ 1	82+415.000	83+080.000	665	

แนวคิดรูปแบบหน้าตัดสะพานโครงการทั่วไป (ช่วงกลาง) จ.กระบี่					
ลำดับที่	แนวเส้นทาง	กม.เริ่มต้น	ถึง กม.	ระยะทาง (เมตร)	REMARKS
1	เส้นทางหลัก จ.กระบี่ 1	9+590.000	10+575.000	985	
2	เส้นทางหลัก จ.กระบี่ 1	134+000.000	134+500.000	500	
3	เส้นทางหลัก จ.กระบี่ 1	143+750.000	144+315.000	565	
4	เส้นทางหลัก จ.กระบี่ 1	152+255.000	152+765.000	510	

N:_PROJECT\571-FSRVR\ZONE B\FSRVR-FD DRAWINGS-04_KRABI\01_GENERAL KRABI\2001-2004 ลุ่มน้ำกำไป กม.ปิดโครงการ อันดามัน.DWG

แก้ไข	วันที่	รายการ	เขียน	ตรวจ	อนุมัติ

สำนักงานนโยบายและแผนการขนส่งและจราจร
กระทรวงคมนาคม

บริษัท เอเชี่ยน เอ็นจิเนียริ่ง คอนซัลแต้นส์ จำกัด
บริษัท เอ็ม เอ เอ คอนซัลแตนท์ จำกัด
บริษัท พีเอสเค คอนซัลแทนส์ จำกัด
บริษัท ปัญญา คอนซัลแตนท์ จำกัด
บริษัท ยูไนเต็ด แอนนาลิสต์ แอนด์ เอ็นจิเนียริ่ง คอนซัลแต้นส์ จำกัด

ชื่อโครงการ :
งานศึกษาความเหมาะสมเบื้องต้นและออกแบบแนวคิดเบื้องต้น
เส้นทางท่องเที่ยวเลียบชายฝั่งทะเลอันดามัน ช่วงจังหวัดระนอง – จังหวัดสตูล

ผู้ตรวจสอบ : จาดูร แผ่นสุวรรณ
ผู้จัดการโครงการ : แสงชัย สาธิตวงศ์ไพบูลย์
ผู้ออกแบบ : รัฐพล ไมตรีจิต
กีรติ สุวรรณรังษี

ชื่อแบบ :
รูปตัดสะพานของโครงการ (1/2)

หมายเลขแบบ : ทป–2003

ผู้เขียนแบบ : ช่างเขียนแบบ PSK
มาตราส่วน : A1 = 1:100
A3 = 1:200
วันที่ : มีนาคม 2568
แผ่นที่ : ๑

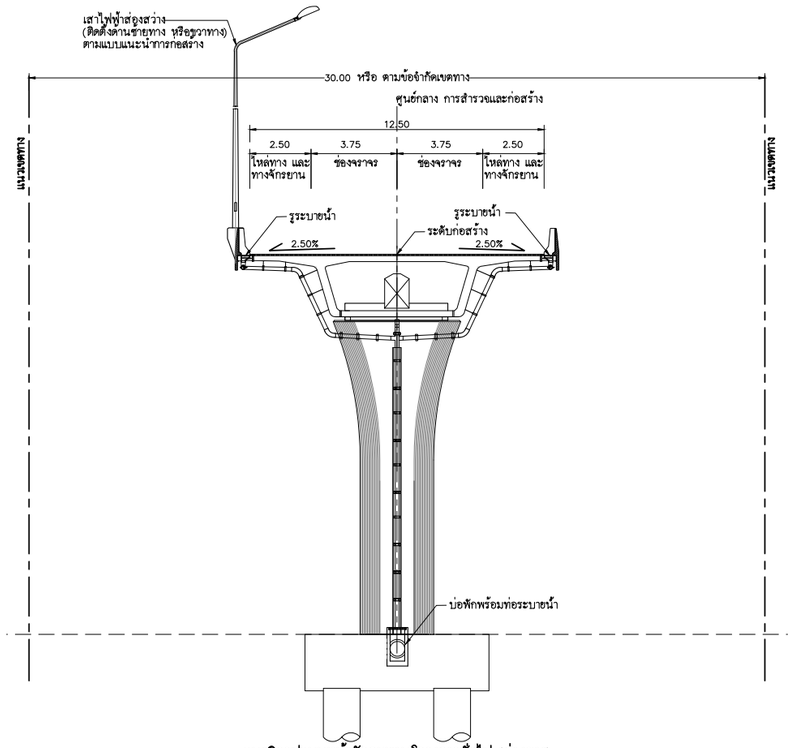

แนวคิดรูปแบบหน้าตัดสะพานโครงการทั่วไป (ช่วงยาว)

มาตราส่วน 1:100

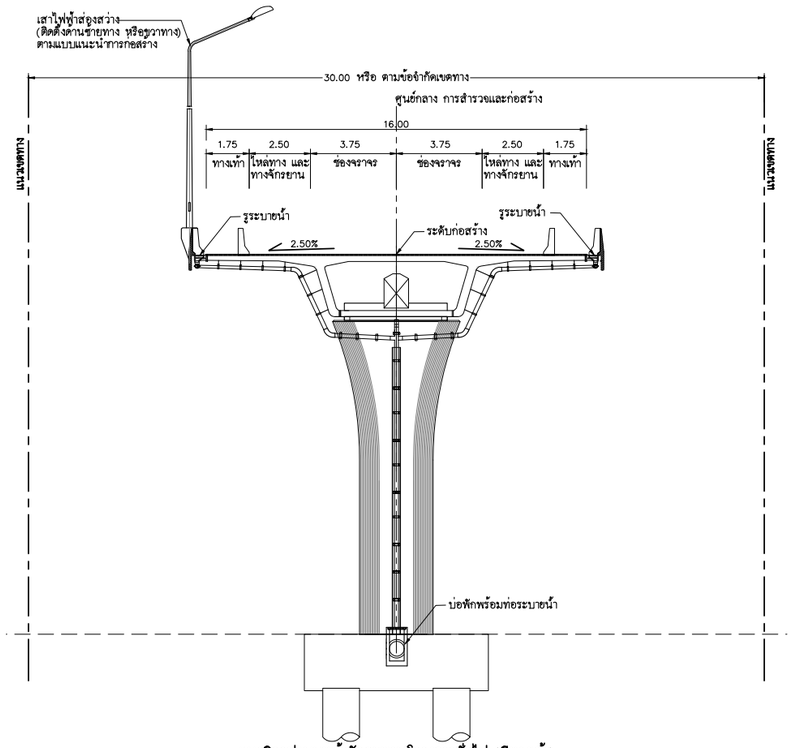

แนวคิดรูปแบบหน้าตัดสะพานโครงการทั่วไป (มีทางเท้า)

มาตราส่วน 1:100

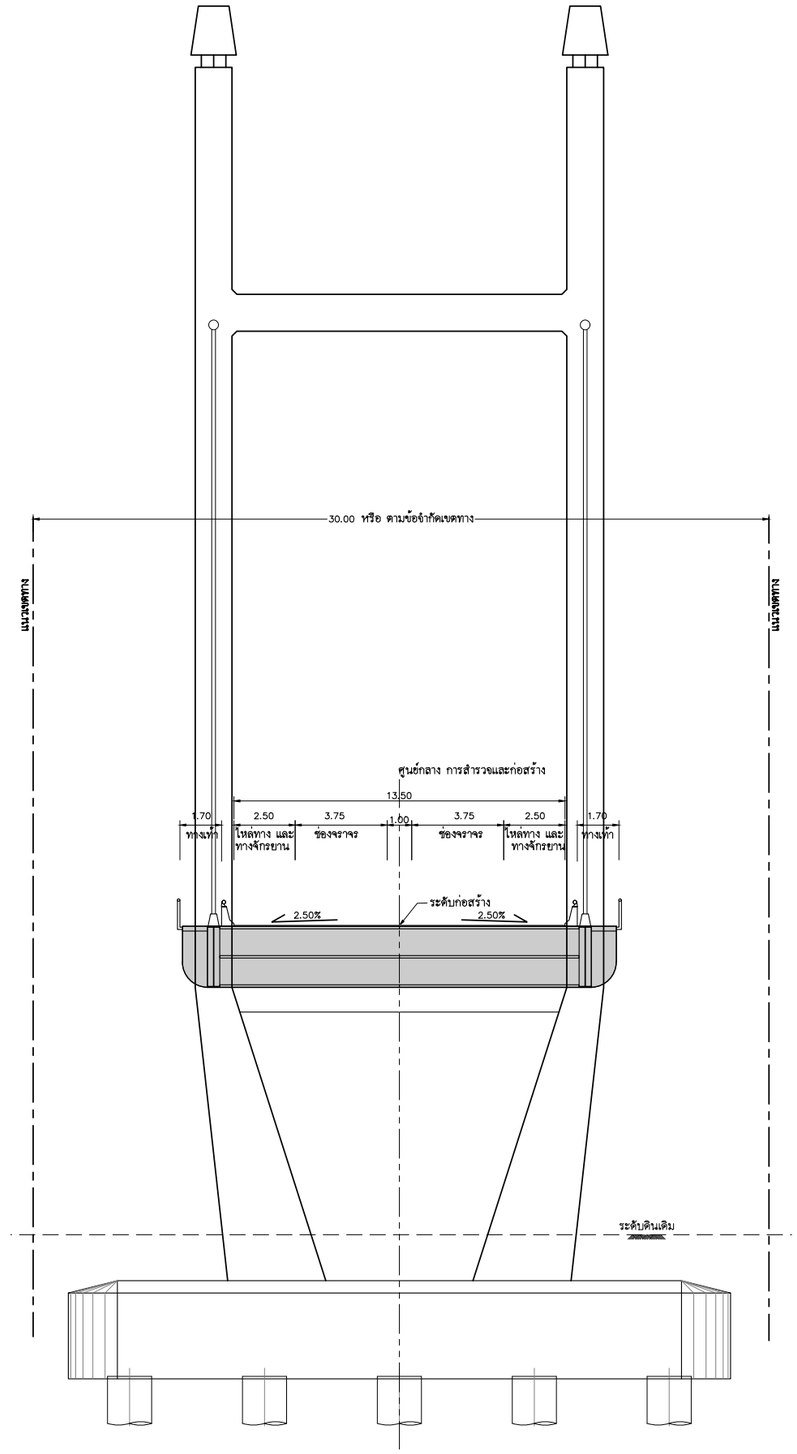

แนวคิดรูปแบบหน้าตัดสะพานชิง (มีทางเท้า)

มาตราส่วน 1:125

แนวคิดรูปแบบหน้าตัดสะพานโครงการทั่วไป (ช่วงยาว) จ.กระบี่

ลำดับที่	แนวเส้นทาง	กม.เริ่มต้น	ถึง กม.	ระยะทาง (เมตร)	REMARKS
1	เส้นทางหลัก จ.กระบี่ 1	0+000.000	0+810.000	810	
2	เส้นทางหลัก จ.กระบี่ 1	1+795.000	5+400.000	3605	
3	เส้นทางหลัก จ.กระบี่ 1	97+070.000	97+955.000	885	
4	เส้นทางหลัก จ.กระบี่ 1	99+265.000	100+180.000	915	
5	เส้นทางหลัก จ.กระบี่ 1	106+795.000	108+185.000	1390	
6	เส้นทางหลัก จ.กระบี่ 1	115+840.000	117+000.000	1160	
7	เส้นทางหลัก จ.กระบี่ 1	124+850.000	127+000.000	2150	
8	เส้นทางหลัก จ.กระบี่ 1	129+800.000	132+525.000	2725	
9	เส้นทางร่วมบรรจบ จ.กระบี่ 4	0+000.000	0+745.000	745	

แก้ไข	วันที่	รายการ	เขียน	ตรวจ	อนุมัติ

สำนักงานนโยบายและแผนการขนส่งและจราจร
กระทรวงคมนาคม

บริษัท เอเชี่ยน เอ็นจิเนียริ่ง คอนซัลแต้นส์ จำกัด
บริษัท เอ็ม เอ เอ คอนซัลแตนท์ จำกัด
บริษัท พีเอสเค คอนซัลแทนส์ จำกัด
บริษัท ปัญญา คอนซัลแตนท์ จำกัด
บริษัท ยูไนเต็ด แอนนาลิสต์ แอนด์ เอ็นจิเนียริ่ง คอนซัลแต้นส์ จำกัด

ชื่อโครงการ :
งานศึกษาความเหมาะสมเบื้องต้นและออกแบบแนวคิดเบื้องต้น
เส้นทางท่องเที่ยวเลียบชายฝั่งทะเลอันดามัน ช่วงจังหวัดระนอง – จังหวัดสตูล

ผู้ตรวจสอบ : จาตุร แผ่นสุวรรณ
ผู้จัดการโครงการ : แสงชัย สาธิตวงศ์ไพบูลย์
ผู้ออกแบบ : รัฐพล ไมตรีจิต กิรติ สุวรรณรังษี

ชื่อแบบ :
รูปตัดสะพานของโครงการ (2/2)

หมายเลขแบบ : ทป–2004

ผู้เขียนแบบ : ช่างเขียนแบบ PSK
มาตราส่วน : A1 = 1:100
A3 = 1:200
วันที่ : มีนาคม 2568
แผ่นที่ : ฉ

N:_PROJECT\157-FSRVR\ZONE B\FSRVR-FD DRAWINGS-04_KRABI\01_GENERAL KRABI\2001-2004 รูปตัดทั่วไป กม.โครงการ ลิ้นตะวัน.DWG

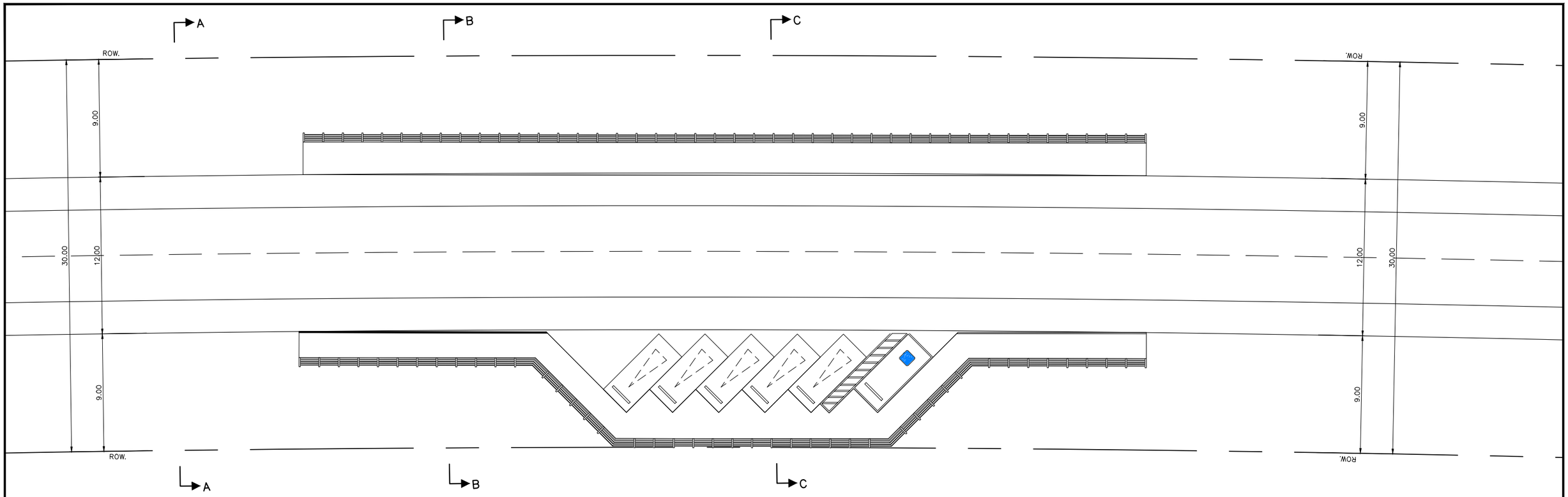

VIEW POINT LAYOUT PLAN

SCALE A1=1:150
A3=1:300

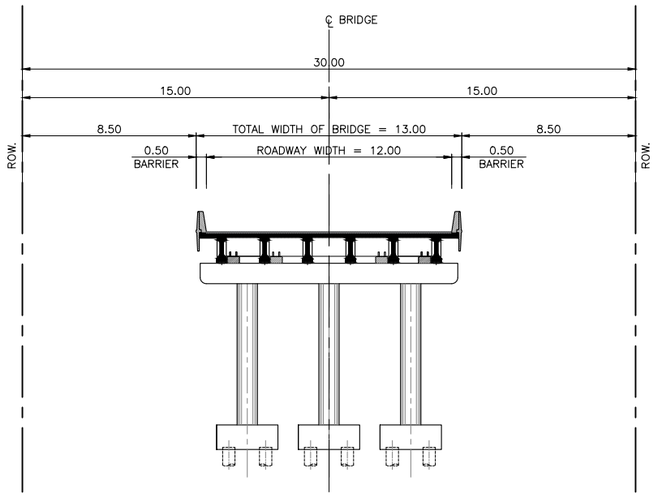

SECTION A – A

SCALE A1=1:150
A3=1:300

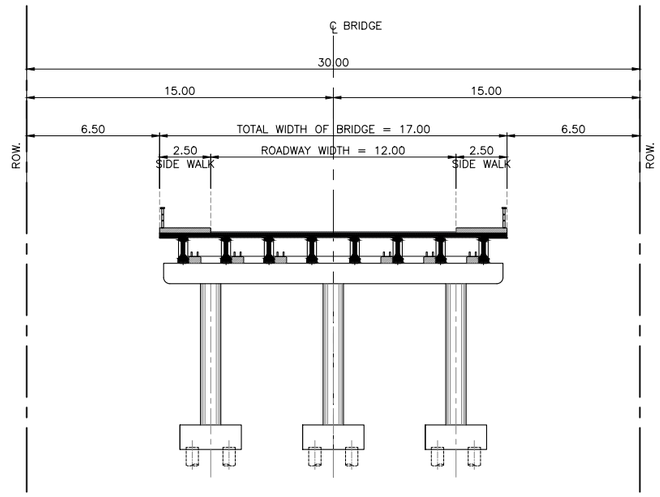

SECTION B – B

SCALE A1=1:150
A3=1:300

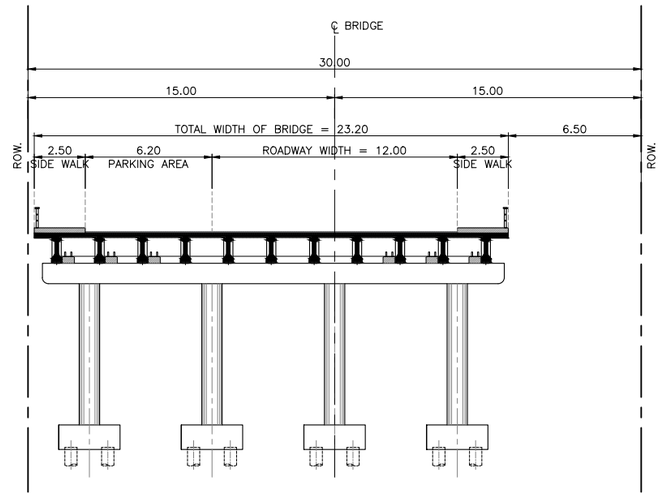

SECTION C – C

SCALE A1=1:150
A3=1:300

แก้ไข	วันที่	รายการ	เขียน	ตรวจ	อนุมัติ

สำนักงานนโยบายและแผนการขนส่งและจราจร
กระทรวงคมนาคม

บริษัท เอเชี่ยน เอ็นจิเนียริ่ง คอนซัลแต้นส์ จำกัด
บริษัท เอ็ม เอ เอ คอนซัลแตนท์ จำกัด
บริษัท พีเอสเค คอนซัลแทนส์ จำกัด
บริษัท ปัญญา คอนซัลแตนท์ จำกัด
บริษัท ยูไนเต็ด แอนนาลิสต์ แอนด์ เอ็นจิเนียริ่ง คอนซัลแต้นส์ จำกัด

ชื่อโครงการ :
งานศึกษาความเหมาะสมเบื้องต้นและออกแบบแนวคิดเบื้องต้น
เส้นทางท่องเที่ยวเลียบชายฝั่งทะเลอันดามัน ช่วงจังหวัดระนอง – จังหวัดสตูล

ผู้ตรวจสอบ : จาคูร แผ่นสุวรรณ
ผู้ออกแบบ : รัฐพล ไมตรีจิต
กีรติ สุวรรณรังษี
ผู้จัดการโครงการ : แสงชัย สาธิตวงศ์ไพบูลย์

ชื่อแบบ :
รูปตัดสะพานของโครงการ (3/3)

หมายเลขแบบ : ทป–2005

ผู้เขียนแบบ : ช่างเขียนแบบ PSK
มาตราส่วน : A1 = 1:150
A3 = 1:300
วันที่ : มีนาคม 2568
แผ่นที่ : ช

N:_PROJECT\571-FSRVR\ZONE B\FSRVR-FD DRAWINGS-04_KRABI\VOL_GENERAL KRABI\2005 แปลนและรูปตัดทั่วไป จุดชมวิวและจาน.DWG

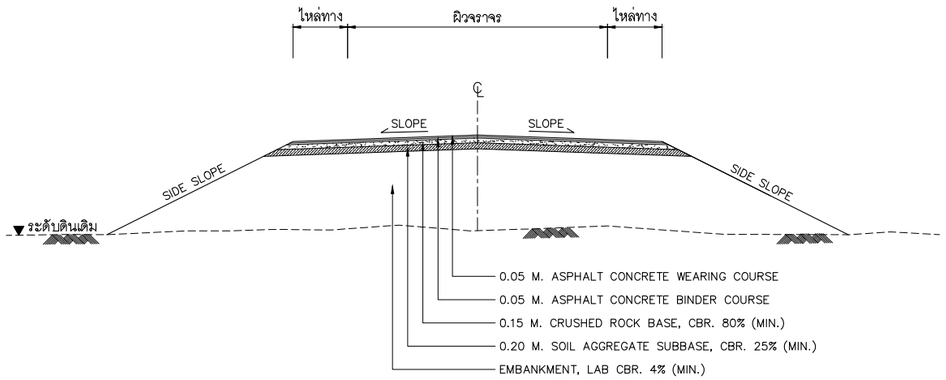

รูปแบบโครงสร้างชั้นทาง TYPE A (สำหรับถนนใหม่)

NOT TO SCALE

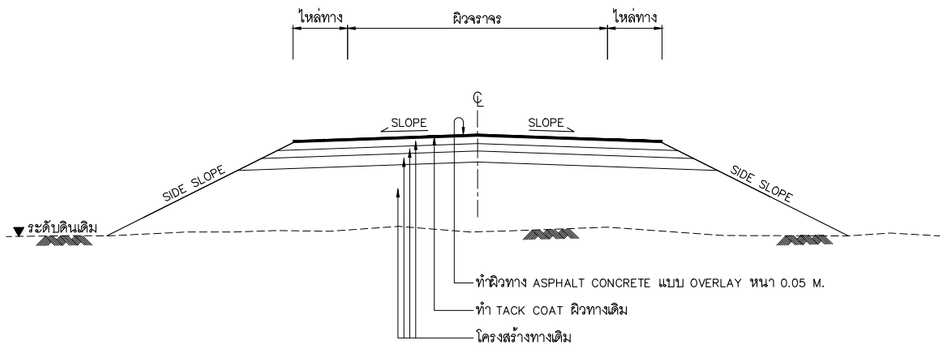

รูปแบบโครงสร้างชั้นทาง TYPE B (สำหรับปรับปรุงถนนเดิม โดยวิธีการ OVERLAY)

NOT TO SCALE

แก้ไข	วันที่	รายการ	เขียน	ตรวจ	อนุมัติ

สำนักงานนโยบายและแผนการขนส่งและจราจร
กระทรวงคมนาคม

บริษัท เอเชี่ยน เอ็นจิเนียริ่ง คอนซัลแต้นส์ จำกัด
บริษัท เอ็ม เอ เอ คอนซัลแตนท์ จำกัด
บริษัท พีเอสเค คอนซัลแทนส์ จำกัด
บริษัท ปัญญา คอนซัลแตนท์ จำกัด
บริษัท ยูไนเต็ด แอนนาลิสต์ แอนด์ เอ็นจิเนียริ่ง คอนซัลแต้นส์ จำกัด

ชื่อโครงการ :
งานศึกษาความเหมาะสมเบื้องต้นและออกแบบแนวคิดเบื้องต้น
เส้นทางท่องเที่ยวเลียบชายฝั่งทะเลอันดามัน ช่วงจังหวัดระนอง – จังหวัดสตูล

ผู้ตรวจสอบ : **ณรัฐ บัวแย้ม**
ผู้จัดการโครงการ : **แสงชัย สาธิตวงศ์ไพบูลย์**
ผู้ออกแบบ : **สมพงศ์ โรจน์กังสดาล**
–

ชื่อแบบ :
รูปแบบโครงสร้างชั้นทาง

หมายเลขแบบ : **ทป–2006**

ผู้เขียนแบบ : **ข้างเขียนแบบ MAA**
มาตราส่วน : A1 =
A3 =AS SHOWN
วันที่ : **มีนาคม 2568**
แผ่นที่ : **ช**

N:_PROJECT\571-FSRVR\ZONE B\FSRVR-FD DRAWINGS-04_KRABI\01_GENERAL KRABI\2006 PAVEMENT STRUCTURE DRAWING.DWG

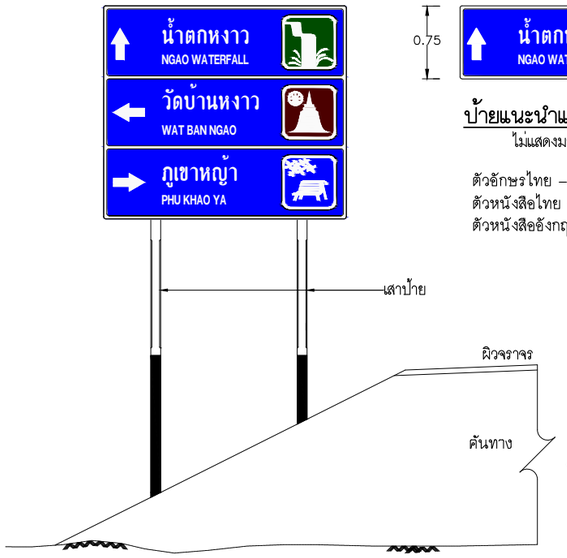

แสดงป้ายแนะนำแหล่งท่องเที่ยว (ชุด)

ไม่แสดงมาตราส่วน

ป้ายแนะนำแหล่งท่องเที่ยว

ไม่แสดงมาตราส่วน

ตัวอักษรไทย – อังกฤษและลูกศร สีขาว
ตัวหนังสือไทย สูง 15 ซม
ตัวหนังสืออังกฤษ สูง 7.5 ซม

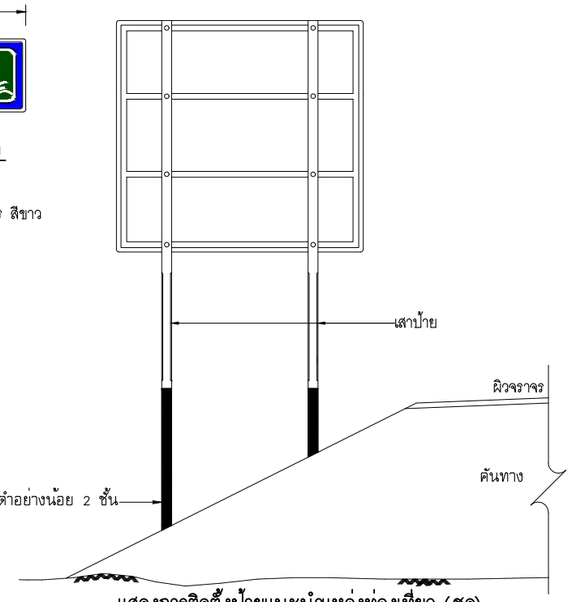

แสดงการติดตั้งป้ายแนะนำแหล่งท่องเที่ยว (ชุด)

ไม่แสดงมาตราส่วน

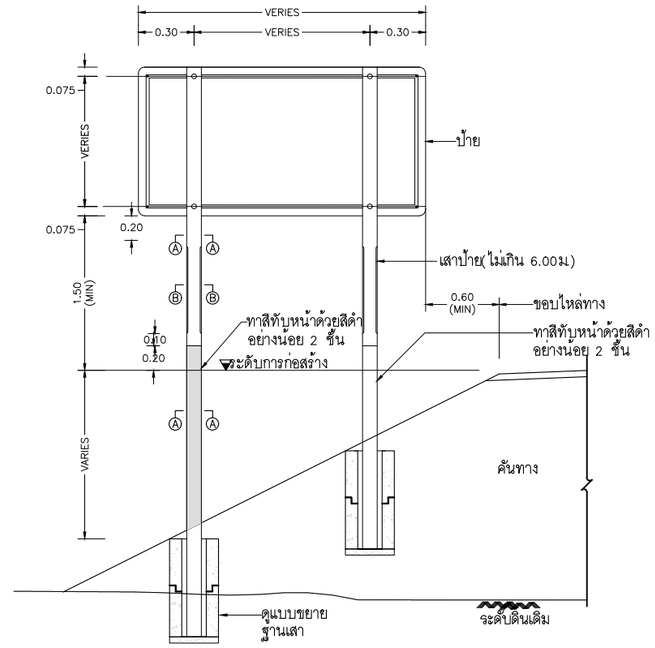

แสดงการปักเสาป้ายแนะนำ น–2,น–3 และ น–4

ไม่แสดงมาตราส่วน

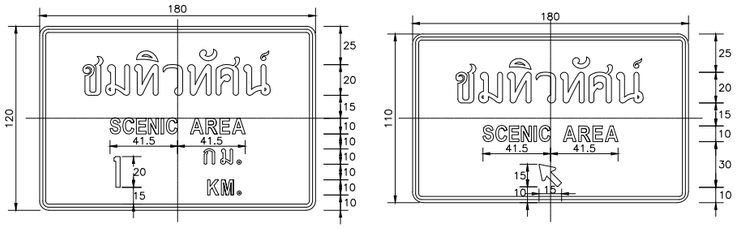

ป้ายแสดงสถานสถานที่ชมทิวทัศน์ (ท–6)

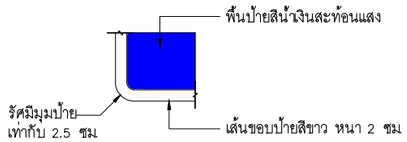

แสดงมุมป้าย

ไม่แสดงมาตราส่วน

ป้ายรวมแหล่งท่องเที่ยวแบบยืน (ท–7)

(กรณีเข้าแหล่งท่องเที่ยวมากกว่าหนึ่งแหล่ง)

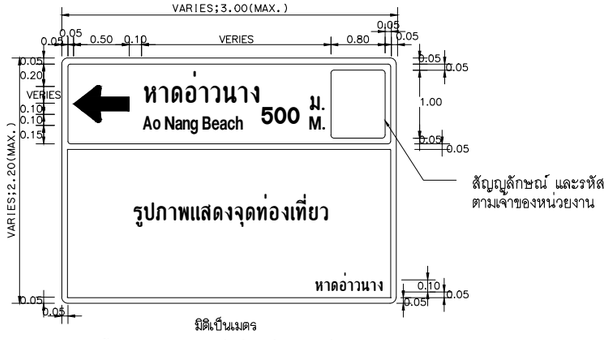

ป้ายบอกทิศทางแหล่งท่องเที่ยวแบบยืน (ท–8)

(กรณีเข้าแหล่งท่องเที่ยวแหล่งเดียว)

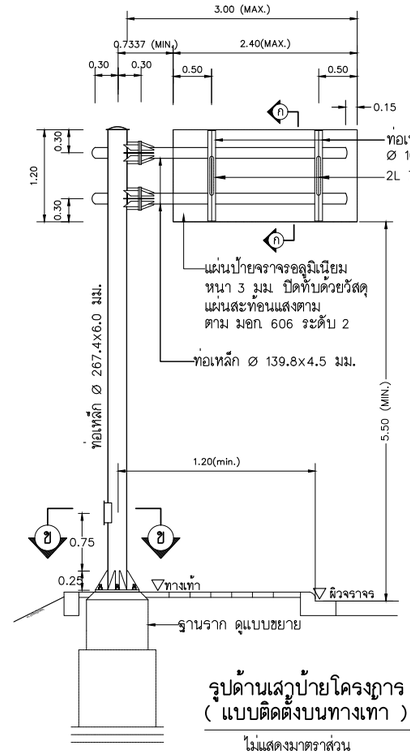

รูปด้านเสาป้ายโครงการ

(แบบติดตั้งบนทางเท้า)

ไม่แสดงมาตราส่วน

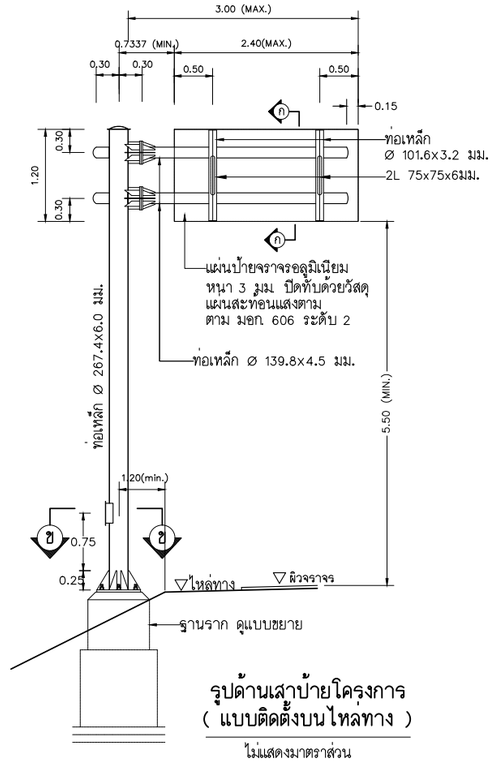

รูปด้านเสาป้ายโครงการ

(แบบติดตั้งบนไหล่ทาง)

ไม่แสดงมาตราส่วน

N:_PROJECT\571-FSRVR\ZONE B\FSRVR-FD DRAWINGS-04_KRABI\01_GENERAL KRABI\3001 แบบป้ายจราจรแนะนำ.DWG

แก้ไข	วันที่	รายการ	เขียน	ตรวจ	อนุมัติ

สำนักงานนโยบายและแผนการขนส่งและจราจร
กระทรวงคมนาคม

บริษัท เอเชี่ยน เอ็นจิเนียริ่ง คอนซัลแต้นส์ จำกัด
บริษัท เอ็ม เอ เอ คอนซัลแตนท์ จำกัด
บริษัท พีเอสเค คอนซัลแทนส์ จำกัด
บริษัท ปัญญา คอนซัลแตนท์ จำกัด
บริษัท ยูไนเต็ด แอนนาลิสต์ แอนด์ เอ็นจิเนียริ่ง คอนซัลแต้นส์ จำกัด

ชื่อโครงการ :
งานศึกษาความเหมาะสมเบื้องต้นและออกแบบแนวคิดเบื้องต้น
เส้นทางท่องเที่ยวเลียบชายฝั่งทะเลอันดามัน ช่วงจังหวัดระนอง – จังหวัดสตูล

ผู้ตรวจสอบ : จาดูร แผ่นสุวรรณ
ผู้จัดการโครงการ : แสงชัย สาธิตวงศ์ไพบูลย์
ผู้ออกแบบ : รัฐพล ไมตรีจิต กีรติ สุวรรณรังษี

ชื่อแบบ :
รูปแบบการติดตั้งป้ายแนะนำของโครงการ

หมายเลขแบบ : ทป–3001

ผู้เขียนแบบ : ช่างเขียนแบบ PSK
มาตราส่วน : A1 = –
A3 = –
วันที่ : มีนาคม 2568
แผ่นที่ : ด

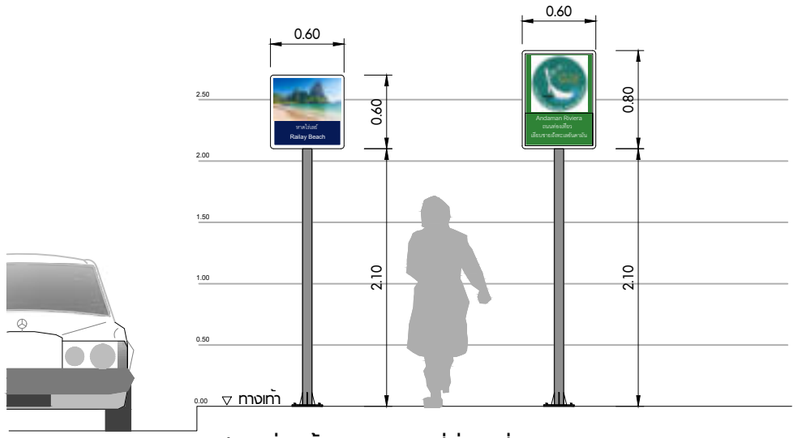

ตัวอย่างป้ายระบุสถานที่ท่องเที่ยวของชุมชน

มาตราส่วน 1:25

COMMUNITY IDENTIFICATION SIGNAGES

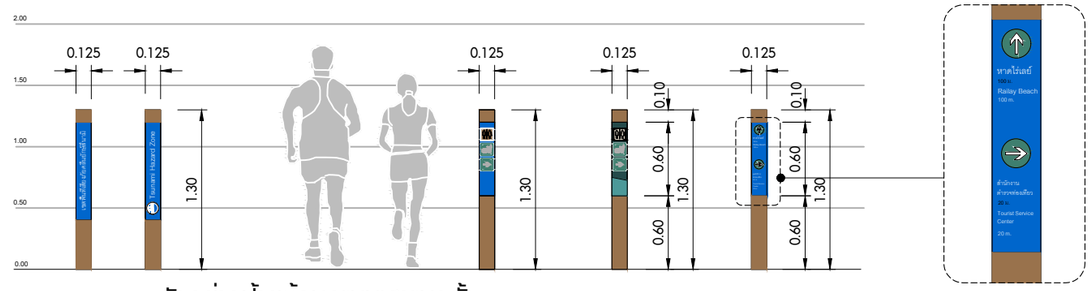

ตัวอย่างป้ายข้อมูลแบบเสาแนวตั้ง

มาตราส่วน 1:25

TRAIL POST SIGNS (WAYMARKER)

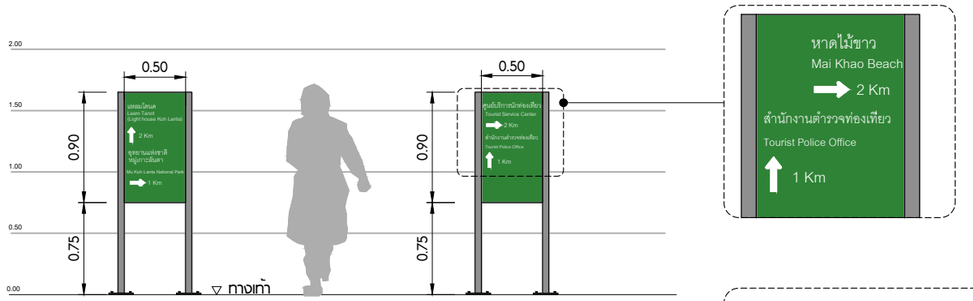

ตัวอย่างป้ายบอกทิศทางบนทางเดินเท้า

มาตราส่วน 1:25

PEDESTRIAN DIRECTIONAL SIGNS

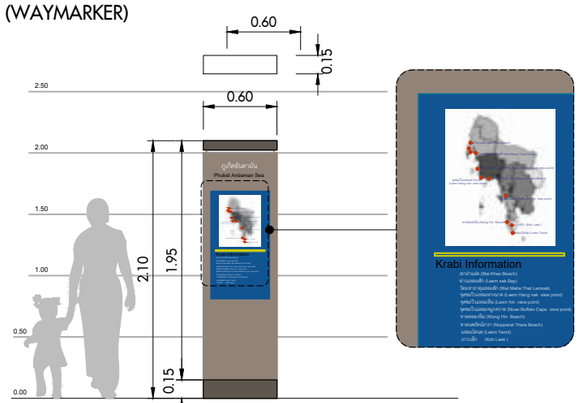

ตัวอย่างป้ายข้อมูลท่องเที่ยวแบบแนวตั้ง

มาตราส่วน 1:25

MAP KIOSK SIGNS

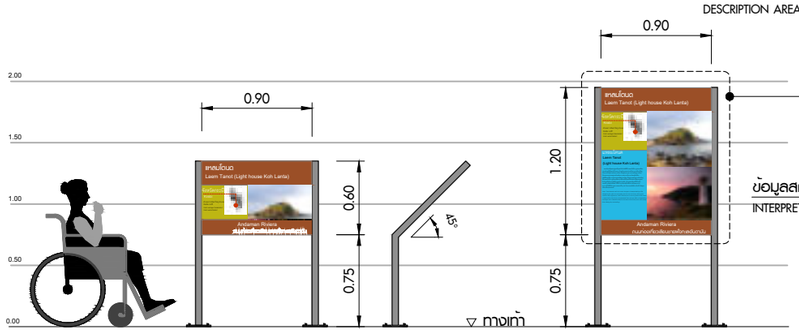

ตัวอย่างป้ายบอกข้อมูลสถานที่

มาตราส่วน 1:25

INTERPRETIVE SIGNS

ตัวอย่างป้ายส่งเสริมการท่องเที่ยว

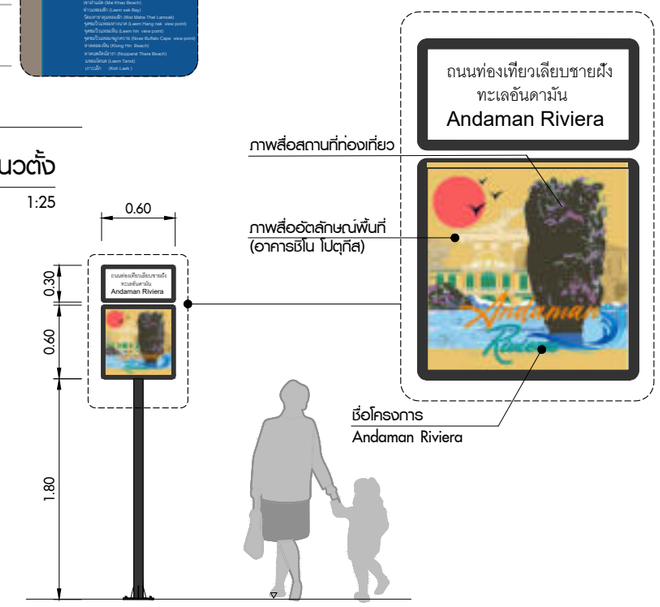

ตัวอย่างป้าย Andaman Riviera

แก้ไข	วันที่	รายการ	เขียน	ตรวจ	อนุมัติ

สำนักงานนโยบายและแผนการขนส่งและจราจร
กระทรวงคมนาคม

บริษัท เอเบี่ยน เอ็นจิเนียริ่ง คอนซัลแต้นส์ จำกัด
บริษัท เอ็ม เอ เอ คอนซัลแตนท์ จำกัด
บริษัท พีเอสเค คอนซัลแทนส์ จำกัด
บริษัท ปัญญา คอนซัลแตนท์ จำกัด
บริษัท ยูไนเต็ด แอนนาลิสต์ แอนด์ เอ็นจิเนียริ่ง คอนซัลแต้นส์ จำกัด

ชื่อโครงการ : งานศึกษาความเหมาะสมเบื้องต้นและออกแบบแนวคิดเบื้องต้น เส้นทางท่องเที่ยวเลียบชายฝั่งทะเลอันดามัน ช่วงจังหวัดระนอง – จังหวัดสตูล

ผู้ตรวจสอบ : จักรพันธ์ เจียมลักษณไพศาล
ผู้จัดการโครงการ : แสงชัย สาธิตวงศ์ไพบูลย์
ผู้ออกแบบ : อนิรุธ โคระวิ

ชื่อแบบ : รูปแบบการติดตั้งป้ายส่งเสริมการท่องเที่ยวของโครงการ

หมายเลขแบบ : ทป-5001

ผู้เขียนแบบ : ธวัชชัย แดงสอาด
มาตราส่วน : A1 = 1:25, A3 = 1:50
วันที่ : มีนาคม 2568
แผ่นที่ : ต

N:_PROJECT\571-FSRVR\ZONE B\แบบป้ายท่องเที่ยวกระบี่ - STANDARD\แบบป้ายท่องเที่ยวกระบี่.DWG

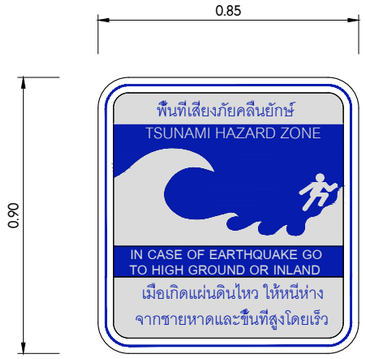

ป้ายเขตอันตรายคลื่นยักษ์สึนามิจากมาตรฐาน
FEDERAL EMERGENCY MANAGEMENT AGENCY (FEMA)

ขนาด 0.75x0.60ม.

TS-01 : ป้ายเขตอันตรายคลื่นยักษ์สึนามิ

มาตราส่วน 1:10

(TSUNAMI HAZARD ZONE)

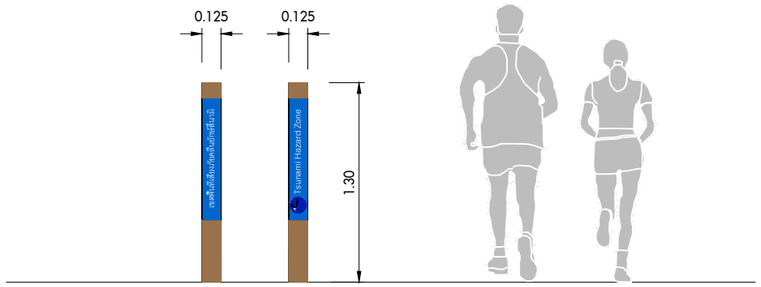

TS-04 ป้ายเขตอันตรายคลื่นยักษ์สึนามิ แบบ TRAIL POST SIGNS

มาตราส่วน 1:20

WAYMARKER

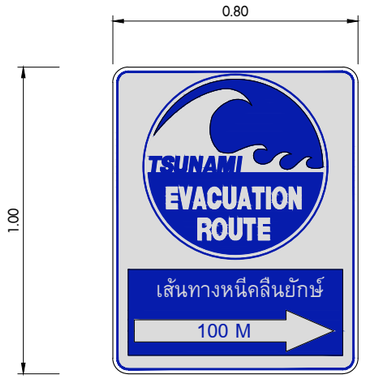

ป้ายเส้นทางอพยพคลื่นสึนามิจากมาตรฐาน
FEDERAL EMERGENCY MANAGEMENT AGENCY (FEMA)

เส้นผ่านศูนย์กลาง 0.60 หรือ 0.45 ม.

ป้ายเส้นทางอพยพคลื่นสึนามิ บริเวณผิวถนน

ในการออกแบบป้ายบริเวณผิวถนนต้องคำนึงถึงการใช้วัสดุทาที่เป็นสีประเภทเดียวกับงานออกแบบจราจร
ข้อความสัญลักษณ์ตัวอักษรชัดเจนสามารถมองเห็นได้จากระยะไกล

TS-02 : ป้ายเส้นทางอพยพคลื่นสึนามิ

มาตราส่วน 1:10

(TSUNAMI EVACUATION ROUTE)

ป้ายเส้นทางอพยพคลื่นสึนามิจากมาตรฐาน
FEDERAL EMERGENCY MANAGEMENT AGENCY (FEMA)

ป้ายขนาด 0.75 x 0.60 ม.

หมายเหตุ

1. ป้ายเขตอันตรายคลื่นยักษ์สึนามิ (Tsunami Hazard Zone) ป้ายนี้ควรวางไว้ที่ตำแหน่งภายในเขตอันตรายจากสึนามิตามที่กำหนดโดยแผนที่อพยพในท้องถิ่น
2. ป้ายเส้นทางอพยพคลื่นสึนามิ (Tsunami Evacuation Route) ควรติดป้ายนี้ไว้ตามถนนที่กำหนดให้เป็นเส้นทางอพยพหนีภัยสึนามิ
   ใช้ป้ายลูกศรร่วมกับป้ายเส้นทางอพยพ เพื่อให้แน่ใจว่าผู้คนไปในทิศทางที่ถูกต้อง
3. ป้ายสถานที่อพยพหนีภัยสึนามิ (Tsunami Evacuation Site) ป้ายนี้สามารถติดไว้ในเขตปลอดภัยจากคลื่นยักษ์สึนามิได้ โดยระบุว่าผู้คนไม่จำเป็นต้องเข้าไปในแผ่นดินหรือขึ้นเนินที่สูง
4. ป้ายทั้งหมดพิจารณาเพิ่มเติมภาษาต่างประเทศ เช่น ภาษาจีน ภาษาเมียนมา เป็นต้น
   ซึ่งจะทำให้ป้ายที่ขนาดความยาวเพิ่มขึ้น

TS-03 : ป้ายสถานที่อพยพหนีภัยสึนามิ

มาตราส่วน 1:10

(TSUNAMI EVACUATION SITE)

N:_PROJECT\571-FSRVR\ZONE B\FSRVR-FD DRAWINGS-04_KRABI\01_GENERAL KRABI\3003 แบบป้ายเตือนภัยสึนามิ.DWG

แก้ไข	วันที่	รายการ	เขียน	ตรวจ	อนุมัติ

สำนักงานนโยบายและแผนการขนส่งและจราจร
กระทรวงคมนาคม

บริษัท เอเชี่ยน เอ็นจิเนียริ่ง คอนซัลแต้นส์ จำกัด
บริษัท เอ็ม เอ เอ คอนซัลแตนท์ จำกัด
บริษัท พีเอสเค คอนซัลแทนส์ จำกัด
บริษัท ปัญญา คอนซัลแตนท์ จำกัด
บริษัท ยูไนเต็ด แอนนาลิสต์ แอนด์ เอ็นจิเนียริ่ง คอนซัลแต้นส์ จำกัด

ชื่อโครงการ : งานศึกษาความเหมาะสมเบื้องต้นและออกแบบแนวคิดเบื้องต้น เส้นทางท่องเที่ยวเลียบชายฝั่งทะเลอันดามัน ช่วงจังหวัดระนอง – จังหวัดสตูล

ผู้ตรวจสอบ : จักรพันธ์ เจียมลักษณไพศาล

ผู้จัดการโครงการ : แสงชัย สาธิตวงศ์ไพบูลย์

ผู้ออกแบบ : วรกานต์ สิงหเดช

ชื่อแบบ : รูปแบบการติดตั้งป้ายสึนามิ

หมายเลขแบบ : ทป-3003

ผู้เขียนแบบ : ธวัชชัย แดงสอาด

มาตราส่วน : A1 = 1:10, A3 = 1:20

วันที่ : มีนาคม 2568

แผ่นที่ : ถ

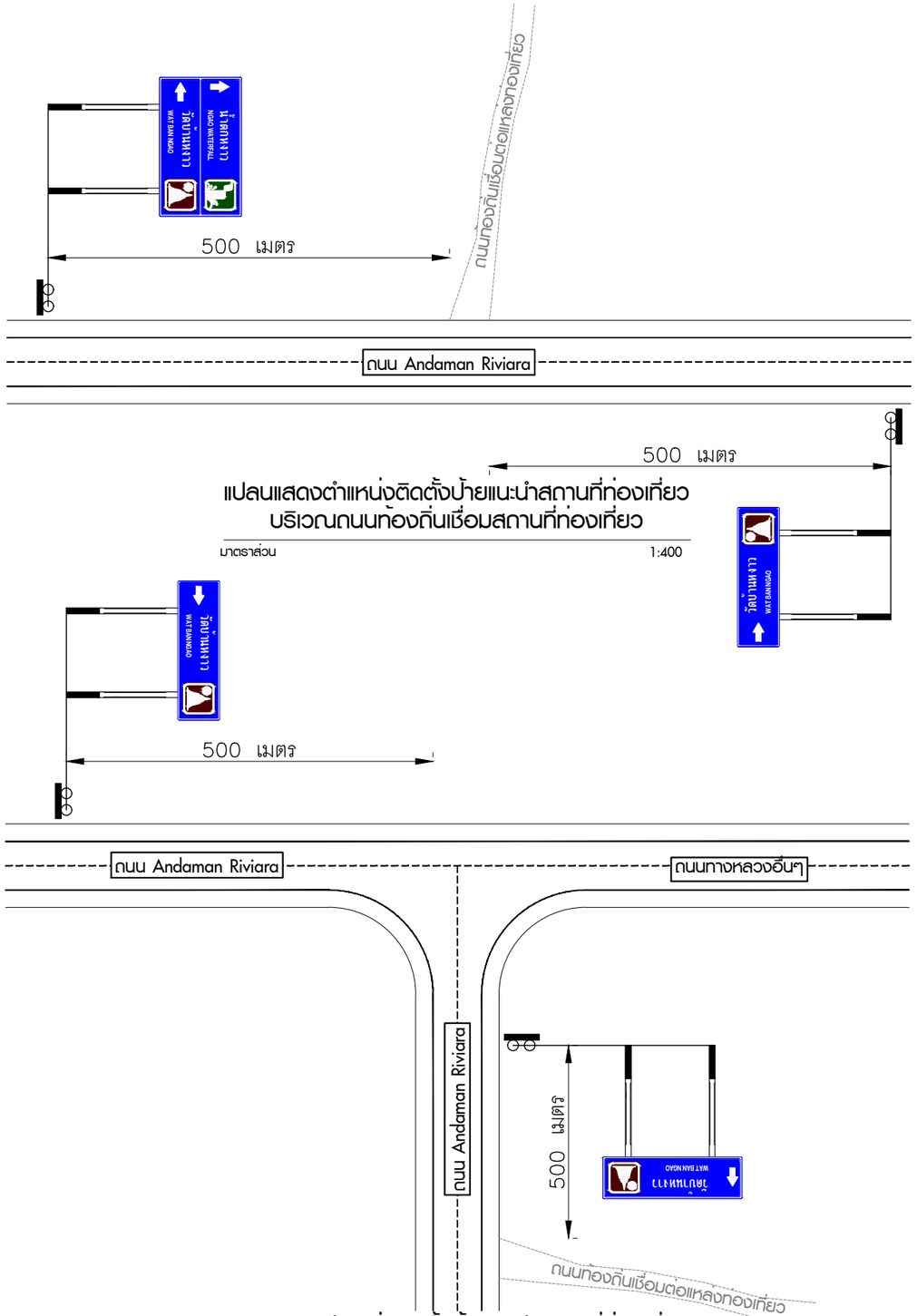

แปลนแสดงตำแหน่งติดตั้งป้ายแนะนำสถานที่ท่องเที่ยว
บริเวณถนนท้องถิ่นเชื่อมสถานที่ท่องเที่ยว

มาตราส่วน 1:400

แปลนแสดงตำแหน่งติดตั้งป้ายแนะนำสถานที่ท่องเที่ยว
บริเวณทางสามแยก

มาตราส่วน 1:400

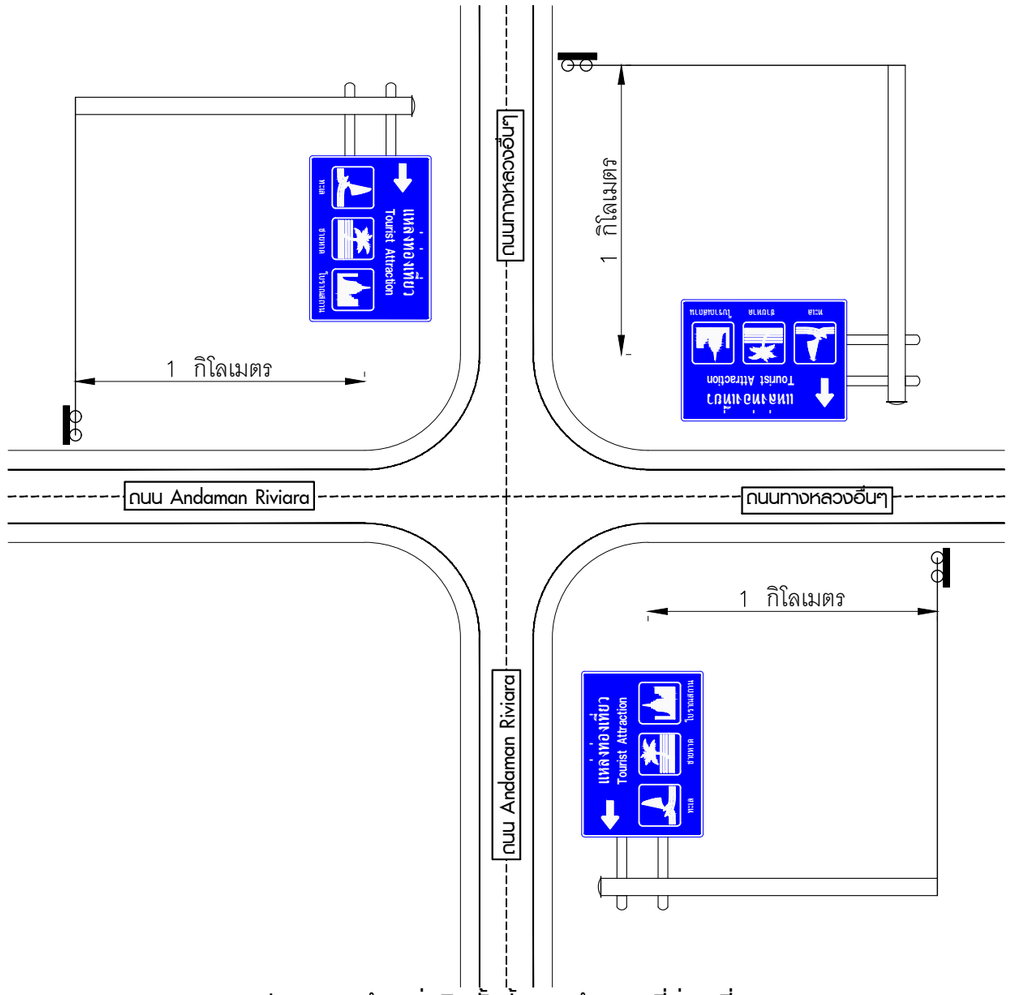

แปลนแสดงตำแหน่งติดตั้งป้ายแนะนำสถานที่ท่องเที่ยว
บริเวณสี่แยก

มาตราส่วน 1:400

แก้ไข	วันที่	รายการ	เขียน	ตรวจ	อนุมัติ

สำนักงานนโยบายและแผนการขนส่งและจราจร
กระทรวงคมนาคม

บริษัท เอเชี่ยน เอ็นจิเนียริ่ง คอนซัลแต้นส์ จำกัด
บริษัท เอ็ม เอ เอ คอนซัลแตนท์ จำกัด
บริษัท พีเอสเค คอนซัลแทนส์ จำกัด
บริษัท ปัญญา คอนซัลแตนท์ จำกัด
บริษัท ยูไนเต็ด แอนนาลิสต์ แอนด์ เอ็นจิเนียริ่ง คอนซัลแต้นส์ จำกัด

ชื่อโครงการ :
งานศึกษาความเหมาะสมเบื้องต้นและออกแบบแนวคิดเบื้องต้น
เส้นทางท่องเที่ยวเลียบชายฝั่งทะเลอันดามัน ช่วงจังหวัดระนอง – จังหวัดสตูล

ผู้ตรวจสอบ : จาตุร แผ่นสุวรรณ
ผู้จัดการโครงการ : แสงชัย สาธิตวงศ์ไพบูลย์
ผู้ออกแบบ : รัฐพล ไมตรีจิต
กีรติ สุวรรณรังษี

ชื่อแบบ :
แปลนแสดงการติดตั้งป้ายแนะนำแหล่งท่องเที่ยว

หมายเลขแบบ : ทป–3004

ผู้เขียนแบบ : ช่างเขียนแบบ PSK
มาตราส่วน : A1 = –
A3 = –
วันที่ : มีนาคม 2568
แผ่นที่ : ท

N:_PROJECT\1571-FSRVR\ZONE B\FSRVR-FD DRAWINGS-05_TRANG\01_GENERAL TRANG\3004 แปลนแสดงการติดตั้งป้ายแนะนำแหล่งท่องเที่ยว.DWG

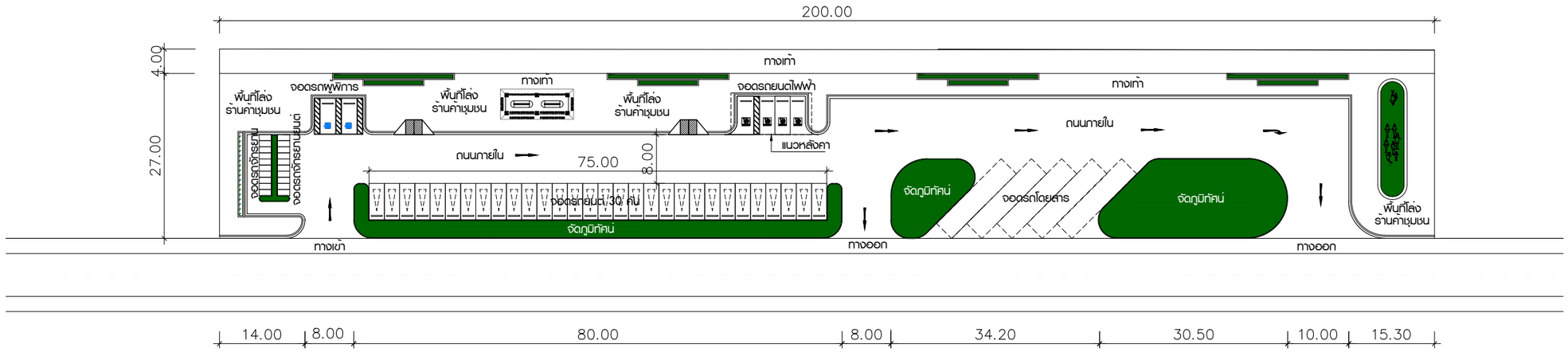

ผังบริเวณจุดจอดรถขนาดใหญ่

มาตราส่วน 1:400

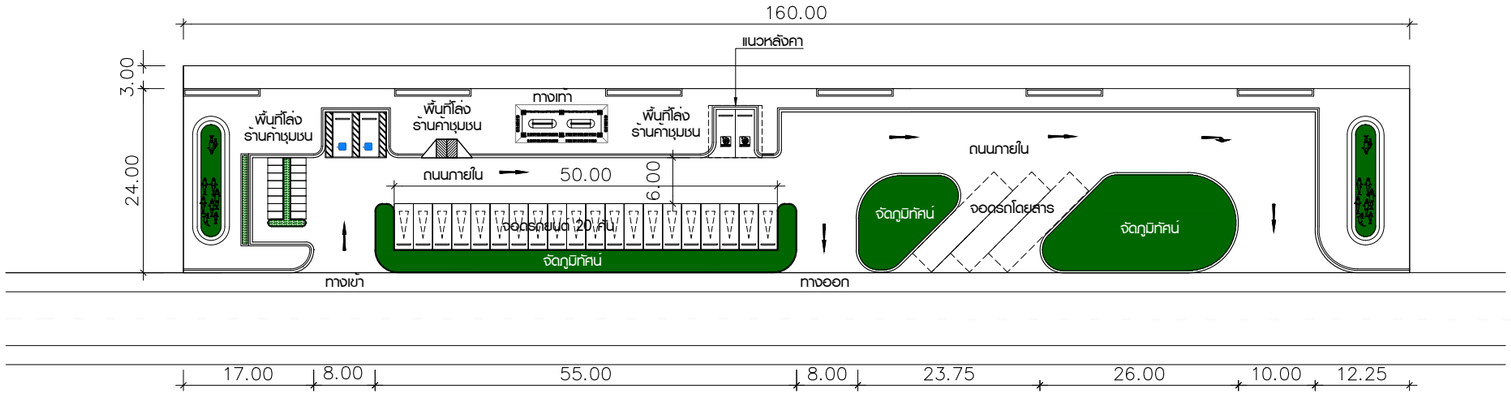

ผังบริเวณจุดจอดรถขนาดกลาง

มาตราส่วน 1:400

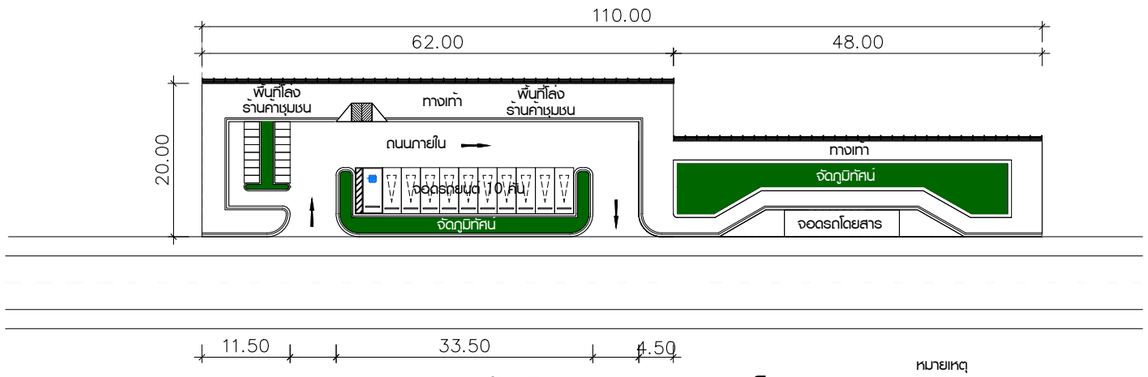

ผังบริเวณจุดจอดรถขนาดเล็ก

มาตราส่วน 1:400

หมายเหตุ

1. ในพื้นที่โล่งของจุดจอดรถและบริเวณใกล้เคียงในเขตทาง พิจารณาพื้นที่ๆเหมาะสมสำหรับร้านค้าชุมชนในพื้นที่นั้นๆ
2. ให้หน่วยงานท้องถิ่นในพื้นที่ ออกแบบวางตำแหน่งในกรณีที่มีอาคารห้องน้ำสาธารณะในพื้นที่จุดจอดรถ หรือบริเวณใกล้เคียง
3. การวางผังจุดจอดรถ และจุดชมวิวจะต้องสอดคล้องเหมาะสมกับสภาพพื้นที่บริเวณใกล้เคียง

แก้ไข	วันที่	รายการ	เขียน	ตรวจ	อนุมัติ

สำนักงานนโยบายและแผนการขนส่งและจราจร
กระทรวงคมนาคม

บริษัท เอเชี่ยน เอ็นจิเนียริ่ง คอนซัลแต้นส์ จำกัด
บริษัท เอ็ม เอ เอ คอนซัลแตนท์ จำกัด
บริษัท พีเอสเค คอนซัลแทนส์ จำกัด
บริษัท ปัญญา คอนซัลแตนท์ จำกัด
บริษัท ยูไนเต็ด แอนนาลิสต์ แอนด์ เอ็นจิเนียริ่ง คอนซัลแต้นส์ จำกัด

ชื่อโครงการ : งานศึกษาความเหมาะสมเบื้องต้นและออกแบบแนวคิดเบื้องต้น เส้นทางท่องเที่ยวเลียบชายฝั่งทะเลอันดามัน ช่วงจังหวัดระนอง – จังหวัดสตูล

ผู้ตรวจสอบ : จักรพันธ์ เสียมลักษณไพศาล

ผู้จัดการโครงการ : แสงชัย สาธิตวงศ์ไพบูลย์

ผู้ออกแบบ : วรกานต์ สิงหเดช

ชื่อแบบ : รูปแบบผังบริเวณจุดจอดรถถนนเลียบชายหาด

หมายเลขแบบ : ทป–4001

ผู้เขียนแบบ : ธวัชชัย แดงสอาด

มาตราส่วน : A1 = 1:400, A3 = 1:800

วันที่ : มีนาคม 2568

แผ่นที่ : น

N:_PROJECT\571-FSRVR\ZONE BY\FSRVR-FD DRAWINGS-04_KRABI\01_GENERAL KRABI\4001-4004 จุดจอดรถและจุดชมวิว.DWG

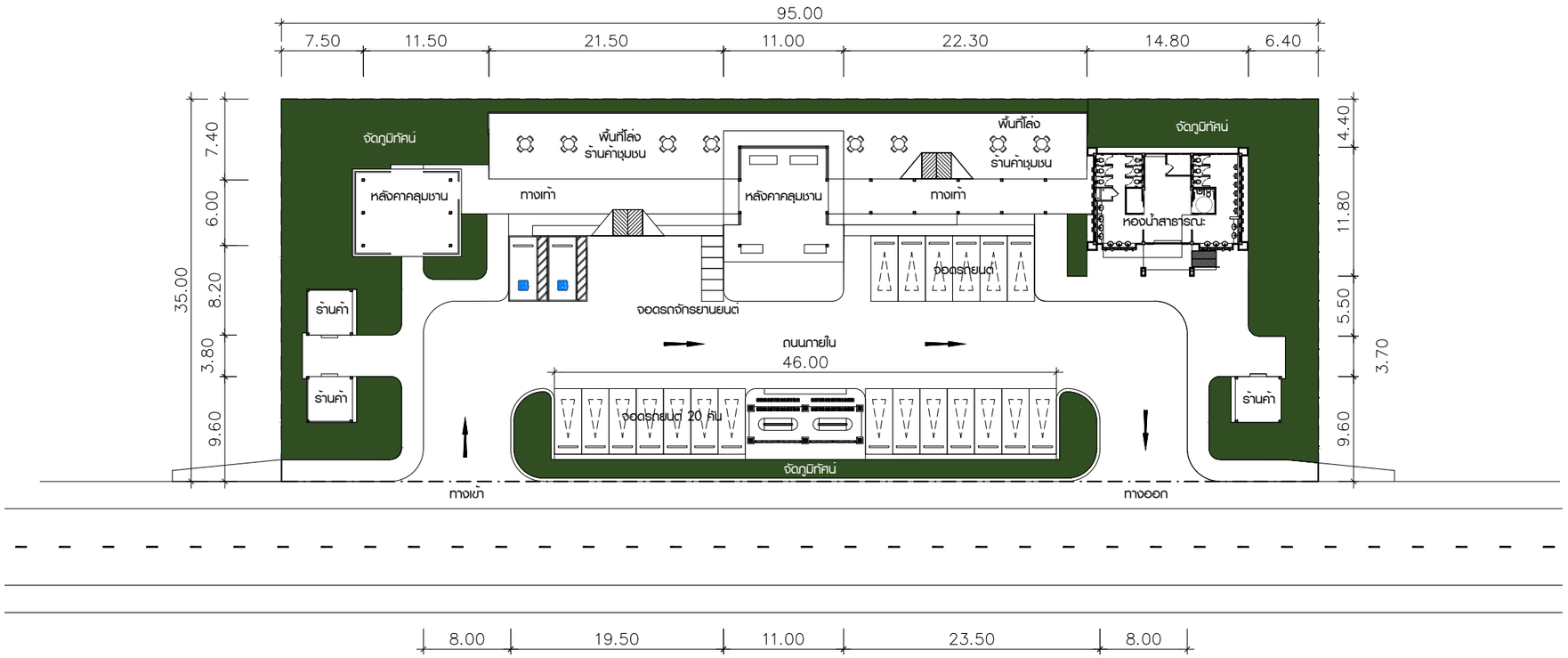

ผังบริเวณจุดชมวิวขนาดใหญ่

มาตราส่วน 1:250

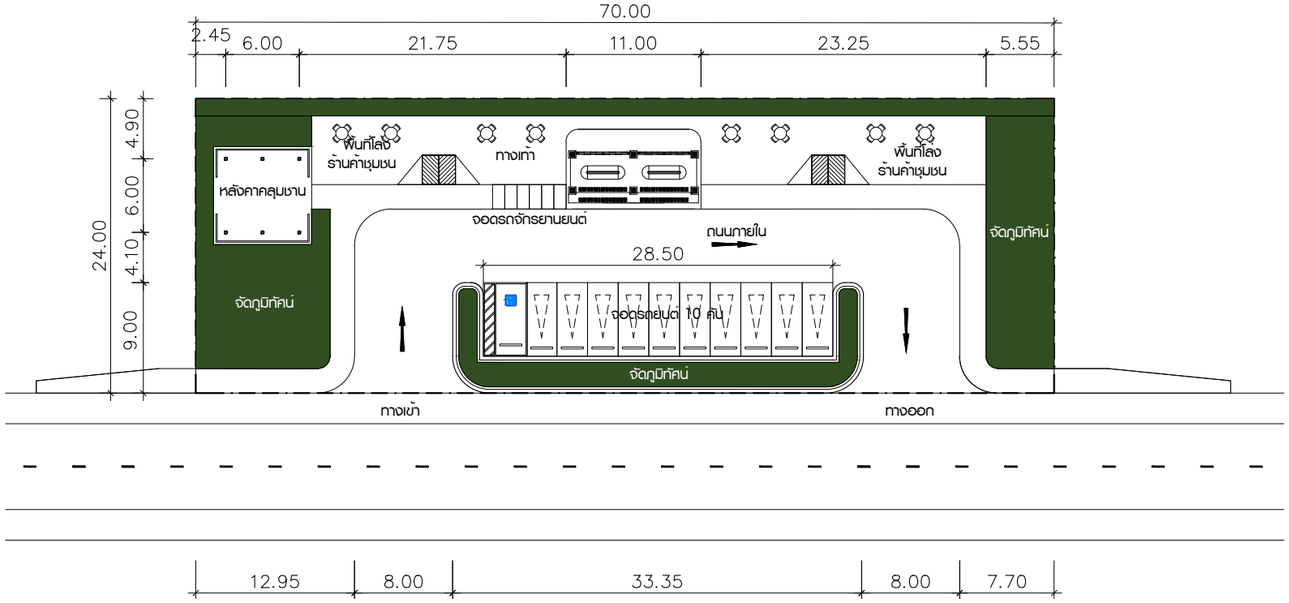

ผังบริเวณจุดชมวิวขนาดกลาง

มาตราส่วน 1:250

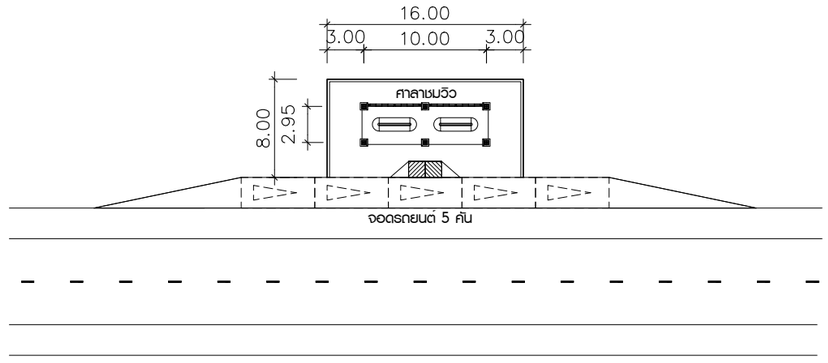

ผังบริเวณจุดชมวิวขนาดเล็ก

มาตราส่วน 1:250

N:_PROJECT\157-FSRVR\ZONE B\FSRVR-FD_DRAW\MGS-04_KRABI\01_GENERAL KRABI\4001-4004 จุดจอดรถและจุดชมวิว.DWG

แก้ไข	วันที่	รายการ	เขียน	ตรวจ	อนุมัติ

สำนักงานนโยบายและแผนการขนส่งและจราจร
กระทรวงคมนาคม

บริษัท เอเชี่ยน เอ็นจิเนียริ่ง คอนซัลแต้นส์ จำกัด
บริษัท เอ็ม เอ เอ คอนซัลแตนท์ จำกัด
บริษัท พีเอสเค คอนซัลแทนส์ จำกัด
บริษัท ปัญญา คอนซัลแตนท์ จำกัด
บริษัท ยูไนเต็ด แอนนาลิสต์ แอนด์ เอ็นจิเนียริ่ง คอนซัลแต้นส์ จำกัด

ชื่อโครงการ : งานศึกษาความเหมาะสมเบื้องต้นและออกแบบแนวคิดเบื้องต้น เส้นทางท่องเที่ยวเลียบชายฝั่งทะเลอันดามัน ช่วงจังหวัดระนอง – จังหวัดสตูล

ผู้ตรวจสอบ : จักรพันธ์ เจียมลักษณไพศาล

ผู้จัดการโครงการ : แสงชัย สาธิตวงศ์ไพบูลย์

ผู้ออกแบบ : วรกานต์ สิงหเดช

ชื่อแบบ : รูปแบบผังบริเวณจุดชมวิว

หมายเลขแบบ : ทป–4002

ผู้เขียนแบบ : ธวัชชัย แดงสอาด

มาตราส่วน : A1 = 1:250
A3 = 1:500

วันที่ : มีนาคม 2568

แผ่นที่ : บ

ภาพจำลองทัศนียภาพจุดจอดรถขนาดใหญ่

ภาพจำลองทัศนียภาพจุดจอดรถขนาดกลาง

ภาพจำลองทัศนียภาพจุดจอดรถขนาดเล็ก

ภาพจำลองทัศนียภาพจุดชมวิวขนาดใหญ่

ภาพจำลองทัศนียภาพจุดชมวิวขนาดกลาง

ภาพจำลองทัศนียภาพจุดชมวิวขนาดเล็ก

N:_PROJECT\571-FSRVR\ZONE B\FSRVR-FD DRAWINGS-04_KRABI\01_GENERAL KRABI\4001-4004 จุดจอดรถและจุดชมวิว.DWG

แก้ไข	วันที่	รายการ	เขียน	ตรวจ	อนุมัติ

สำนักงานนโยบายและแผนการขนส่งและจราจร
กระทรวงคมนาคม

บริษัท เอเบี่ยน เอ็นจิเนียริ่ง คอนซัลแต้นส์ จำกัด
บริษัท เอ็ม เอ เอ คอนซัลแตนท์ จำกัด
บริษัท พีเอสเค คอนซัลแทนส์ จำกัด
บริษัท ปัญญา คอนซัลแตนท์ จำกัด
บริษัท ยูไนเต็ด แอนนาลิสต์ แอนด์ เอ็นจิเนียริ่ง คอนซัลแต้นส์ จำกัด

ชื่อโครงการ :
งานศึกษาความเหมาะสมเบื้องต้นและออกแบบแนวคิดเบื้องต้น
เส้นทางท่องเที่ยวเลียบชายฝั่งทะเลอันดามัน ช่วงจังหวัดระนอง – จังหวัดสตูล

ผู้ตรวจสอบ : **จักรพันธ์ เสียมลักษณไพศาล**
ผู้จัดการโครงการ : **แสงชัย สาธิตวงศ์ไพบูลย์**
ผู้ออกแบบ : **วรกานต์ สิงหเดช**

ชื่อแบบ :
ภาพจำลองทัศนียภาพรูปแบบจุดจอดรถ และ จุดชมวิว

หมายเลขแบบ : ทป–4003

ผู้เขียนแบบ : **ธวัชชัย แดงสอาด**
มาตราส่วน : A1 = –
A3 = –
วันที่ : มีนาคม 2568
แผ่นที่ : ป

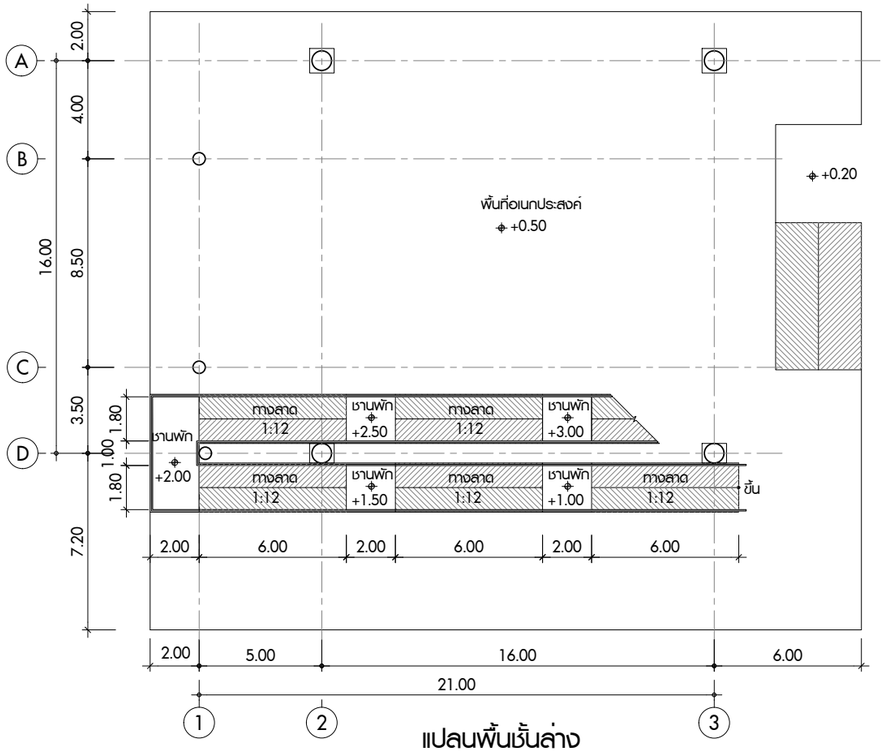

แปลนพื้นชั้นล่าง

มาตราส่วน 1:125

ภาพจำลองทัศนียภาพอาคารหลบภัยแนวตั้งคลื่นยักษ์สึนามิ

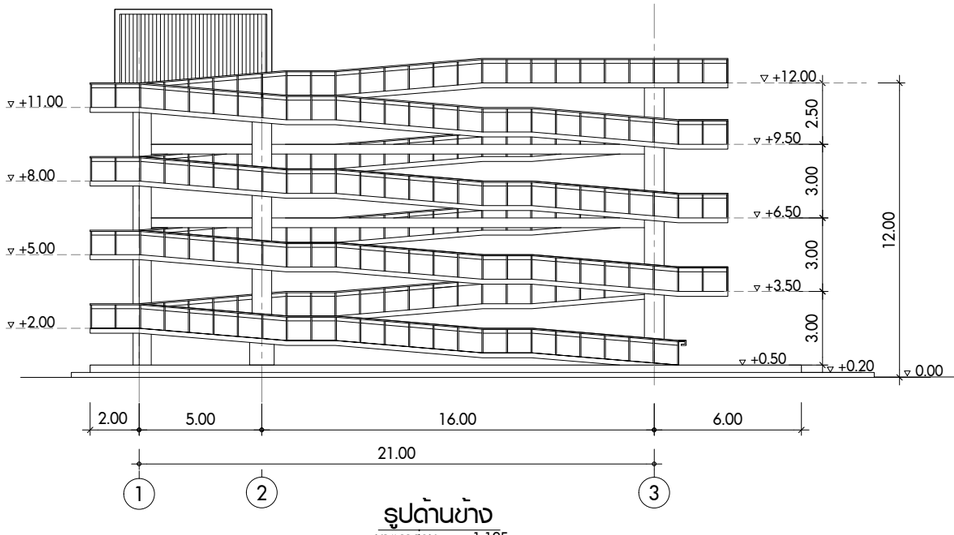

รูปด้านข้าง

มาตราส่วน 1:125

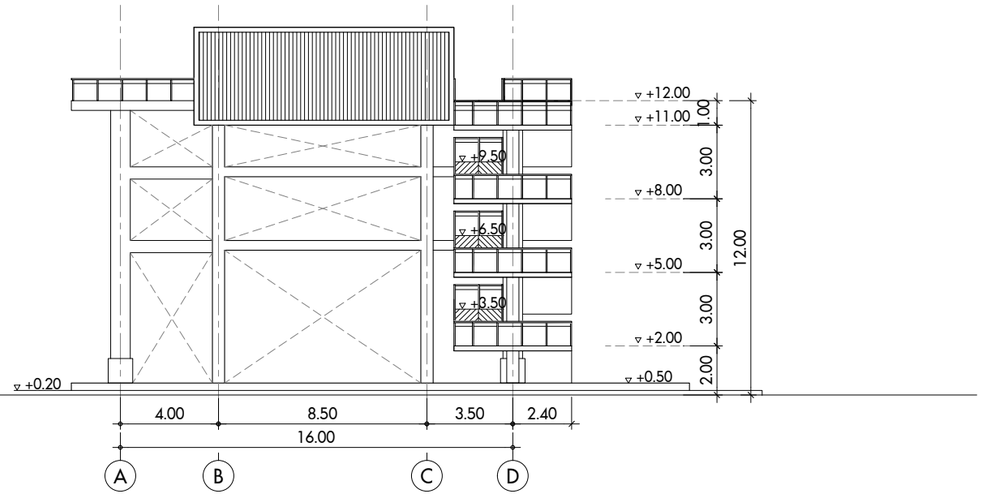

รูปด้านหลัง

มาตราส่วน 1:125

N:_PROJECT\57-FSRVR\ZONE B\FSRVR-FD DRAWINGS-04_KRABI\01_GENERAL KRABI\4001-4004 ชุดสถาปัตยกรรม+ชุดสนามเรือ.DWG

แก้ไข	วันที่	รายการ	เขียน	ตรวจ	อนุมัติ

สำนักงานนโยบายและแผนการขนส่งและจราจร
กระทรวงคมนาคม

บริษัท เอเชี่ยน เอ็นจิเนียริ่ง คอนซัลแต้นส์ จำกัด
บริษัท เอ็ม เอ เอ คอนซัลแตนท์ จำกัด
บริษัท พีเอสเค คอนซัลแทนส์ จำกัด
บริษัท ปัญญา คอนซัลแตนท์ จำกัด
บริษัท ยูไนเต็ด แอนนาลิสต์ แอนด์ เอ็นจิเนียริ่ง คอนซัลแต้นส์ จำกัด

ชื่อโครงการ :
งานศึกษาความเหมาะสมเบื้องต้นและออกแบบแนวคิดเบื้องต้น
เส้นทางท่องเที่ยวเลียบชายฝั่งทะเลอันดามัน ช่วงจังหวัดระนอง – จังหวัดสตูล

ผู้ตรวจสอบ : จักรพันธ์ เจียมลักษณไพศาล
ผู้จัดการโครงการ : แสงชัย สาธิตวงศ์ไพบูลย์
ผู้ออกแบบ : วรกานต์ สิงหเดช

ชื่อแบบ :
อาคารหลบภัยแนวตั้งคลื่นยักษ์สึนามิ

หมายเลขแบบ : ทป–4004

ผู้เขียนแบบ : ธวัชชัย แดงสอาด
มาตราส่วน : A1 = 1:125
A3 = 1:250
วันที่ : มีนาคม 2568
แผ่นที่ : ผ

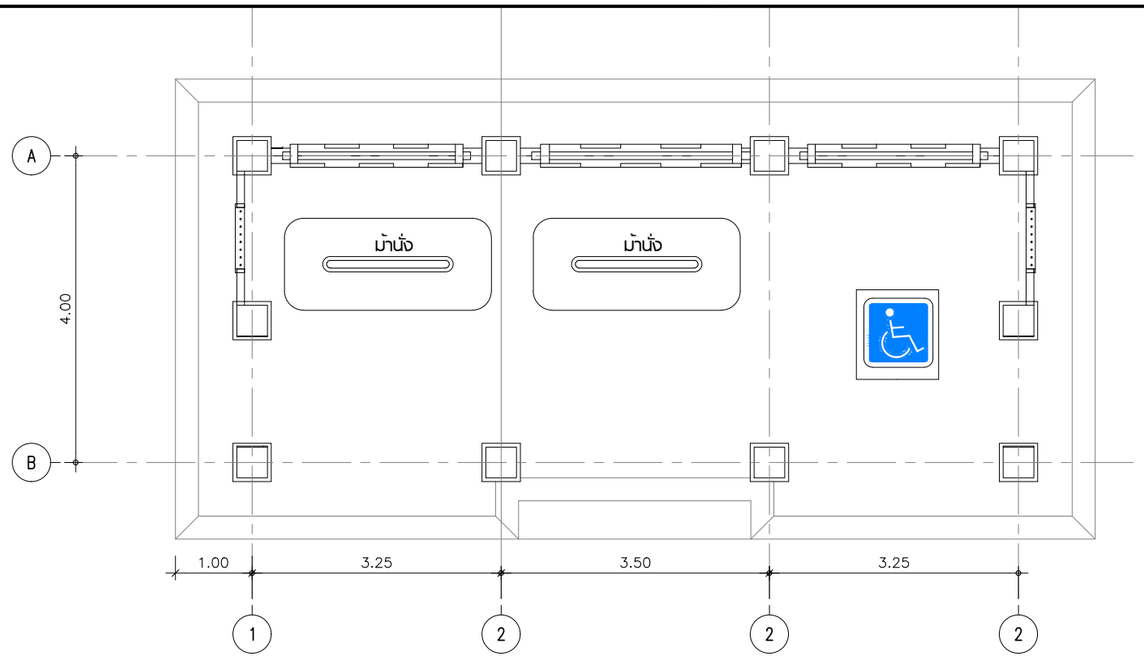

ผังอาคารศาลารอรถโดยสาร-ศาลาพักคอย

มาตราส่วน 1:50

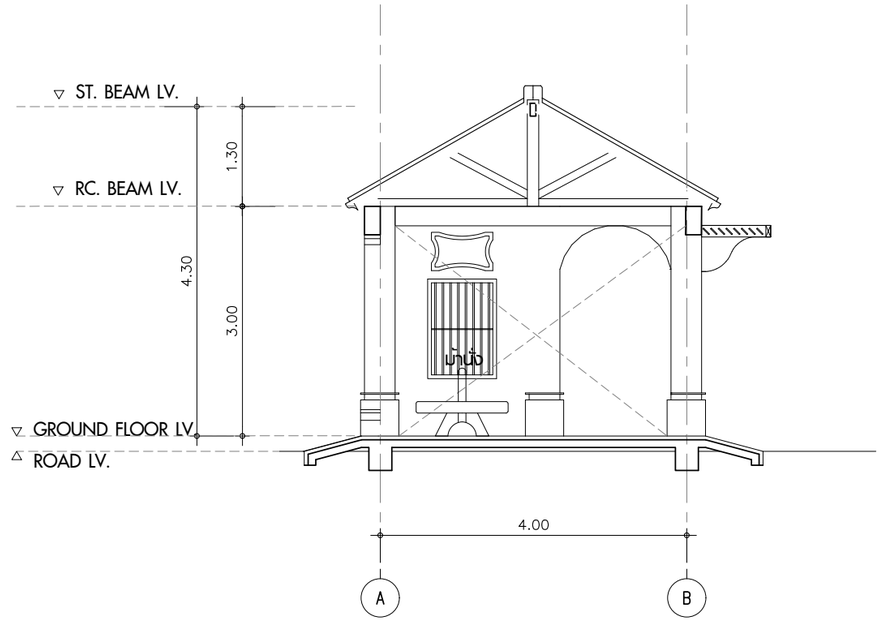

รูปตัดตามขวาง

มาตราส่วน 1:50

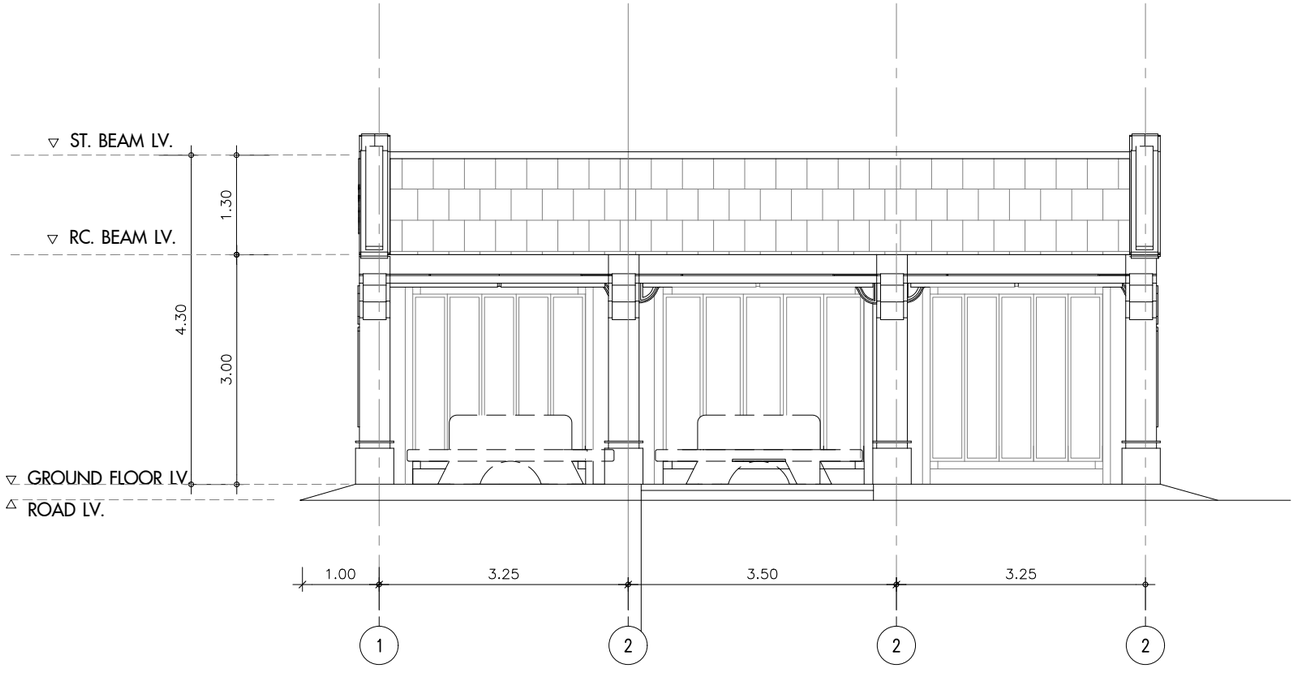

รูปด้านหน้า

ทัศนียภาพอาคารรอรถโดยสาร-ศาลาพักคอย

N:_PROJECT\571-FSRVR\ZONE B\FSRVR-FD DRAWINGS-04_KRABI\01_GENERAL KRABI\4005 ศาลาพักผู้โดยสาร.DWG

แก้ไข	วันที่	รายการ	เขียน	ตรวจ	อนุมัติ

สำนักงานนโยบายและแผนการขนส่งและจราจร
กระทรวงคมนาคม

บริษัท เอเชี่ยน เอ็นจิเนียริ่ง คอนซัลแต้นส์ จำกัด
บริษัท เอ็ม เอ เอ คอนซัลแตนท์ จำกัด
บริษัท พีเอสเค คอนซัลแทนส์ จำกัด
บริษัท ปัญญา คอนซัลแทนท์ จำกัด
บริษัท ยูไนเต็ด แอนนาลิสต์ แอนด์ เอ็นจิเนียริ่ง คอนซัลแต้นส์ จำกัด

ชื่อโครงการ :
งานศึกษาความเหมาะสมเบื้องต้นและออกแบบแนวคิดเบื้องต้น
เส้นทางท่องเที่ยวเลียบชายฝั่งทะเลอันดามัน ช่วงจังหวัดระนอง – จังหวัดสตูล

ผู้ตรวจสอบ : **จักรพันธ์ เจียมลักษณไพศาล**
ผู้จัดการโครงการ : **แสงชัย สาธิตวงศ์ไพบูลย์**
ผู้ออกแบบ : **อนิรุธ โคระวิ**

ชื่อแบบ :
แบบอาคารศาลารอรถโดยสาร– ศาลาพักคอย

หมายเลขแบบ : ทป–4005

ผู้เขียนแบบ : **ธวัชชัย แดงสอาด**
มาตราส่วน : A1 = 1:50
A3 = 1:100
วันที่ : **มีนาคม 2568**
แผ่นที่ : **ฝ**

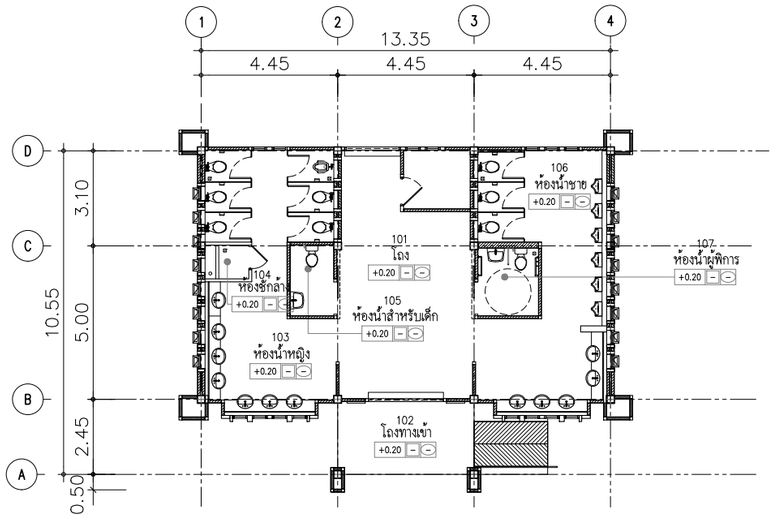

แปลนอาคารห้องน้ำสาธารณะ

มาตราส่วน 1:100

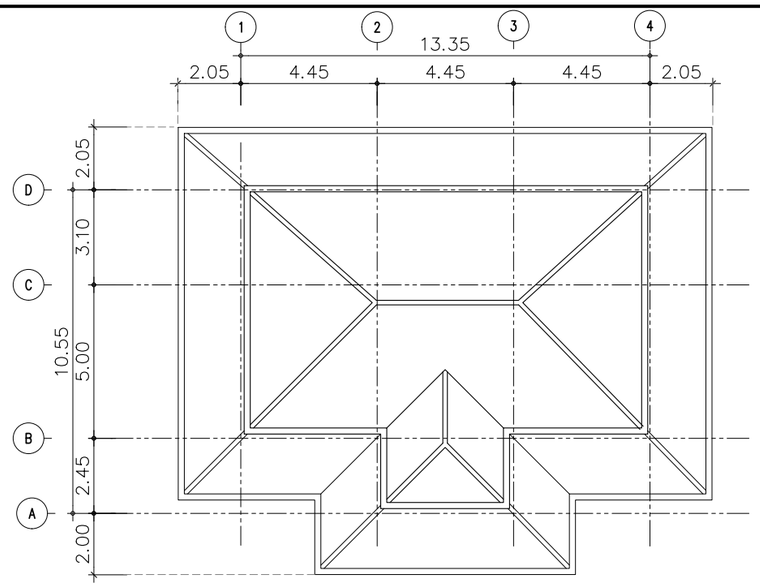

แปลนหลังคา

มาตราส่วน 1:100

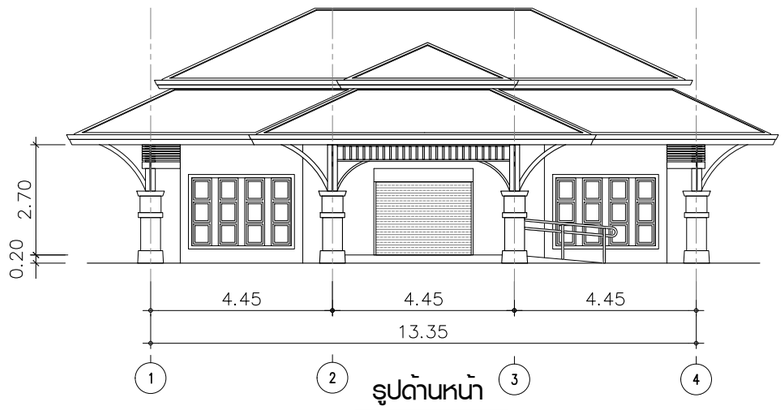

รูปด้านหน้า

มาตราส่วน 1:75

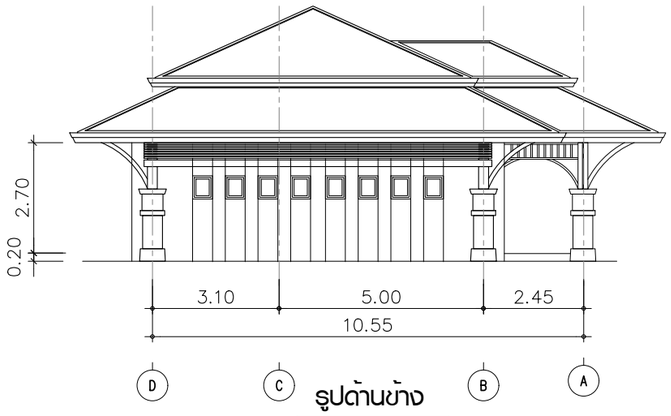

รูปด้านข้าง

มาตราส่วน 1:75

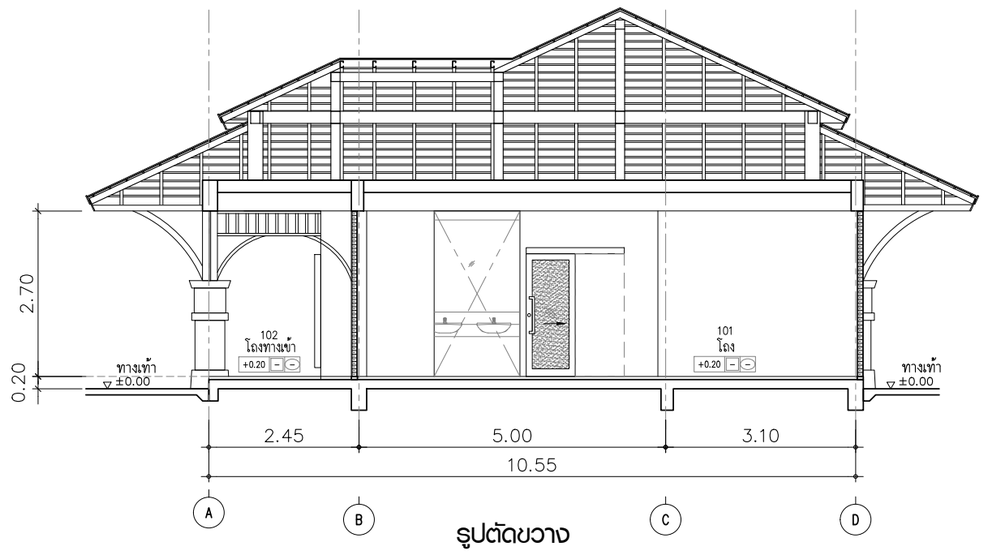

รูปตัดขวาง

มาตราส่วน 1:50

N:_PROJECT\571-FSRVR\ZONE B\FSRVR-FD DRAWINGS-04_KRABI\01_GENERAL KRABI\4006 ห้องน้ำขนาดใหญ่.DWG

แก้ไข	วันที่	รายการ	เขียน	ตรวจ	อนุมัติ

สำนักงานนโยบายและแผนการขนส่งและจราจร
กระทรวงคมนาคม

บริษัท เอเชี่ยน เอ็นจิเนียริ่ง คอนซัลแต้นส์ จำกัด
บริษัท เอ็ม เอ เอ คอนซัลแตนท์ จำกัด
บริษัท พีเอสเค คอนซัลแทนส์ จำกัด
บริษัท ปัญญา คอนซัลแตนท์ จำกัด
บริษัท ยูไนเต็ด แอนนาลิสต์ แอนด์ เอ็นจิเนียริ่ง คอนซัลแต้นส์ จำกัด

ชื่อโครงการ :
งานศึกษาความเหมาะสมเบื้องต้นและออกแบบแนวคิดเบื้องต้น
เส้นทางท่องเที่ยวเลียบชายฝั่งทะเลอันดามัน ช่วงจังหวัดระนอง – จังหวัดสตูล

ผู้ตรวจสอบ : จักรพันธ์ เชียมลักษณไพศาล
ผู้จัดการโครงการ : แสงชัย สาธิตวงศ์ไพบูลย์
ผู้ออกแบบ : อนิรุธ โคระวี

ชื่อแบบ :
แบบอาคารห้องน้ำสาธารณะ (ขนาดใหญ่)

หมายเลขแบบ : ทป–4006

ผู้เขียนแบบ : รวิชชัย แดงสอาด
มาตราส่วน : A1 = 1:50
A3 = 1:100
วันที่ : มีนาคม 2568
แผ่นที่ : พ

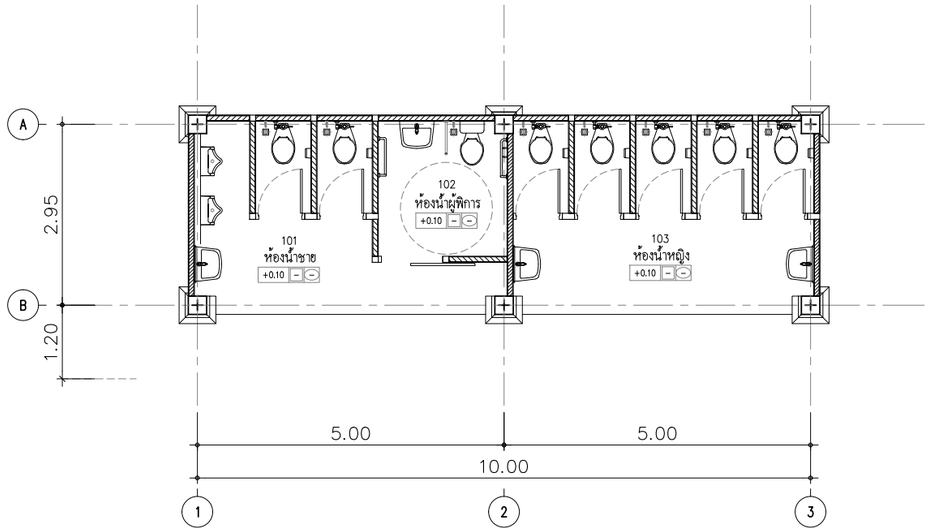

แปลนอาคารห้องน้ำสาธารณะ

มาตราส่วน 1:50

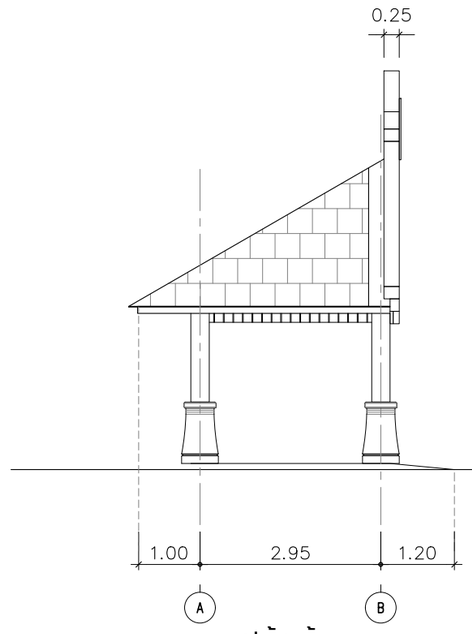

รูปด้านข้าง

มาตราส่วน 1:50

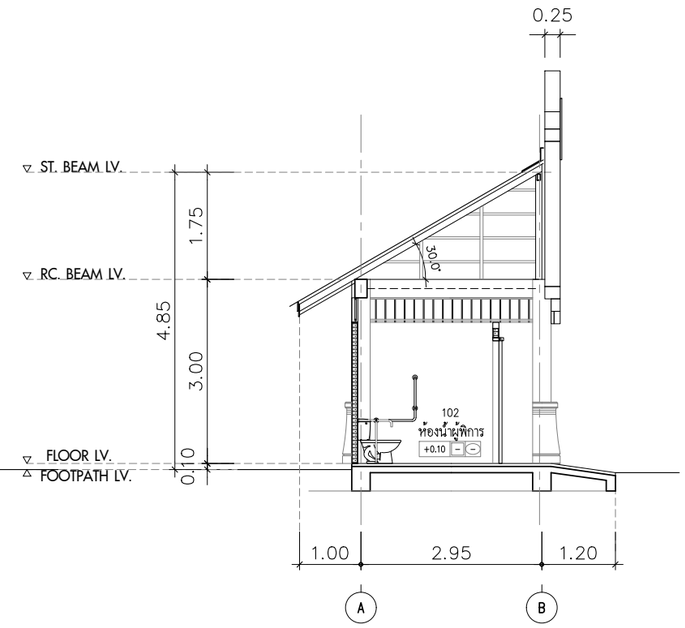

รูปตัดขวาง

มาตราส่วน 1:50

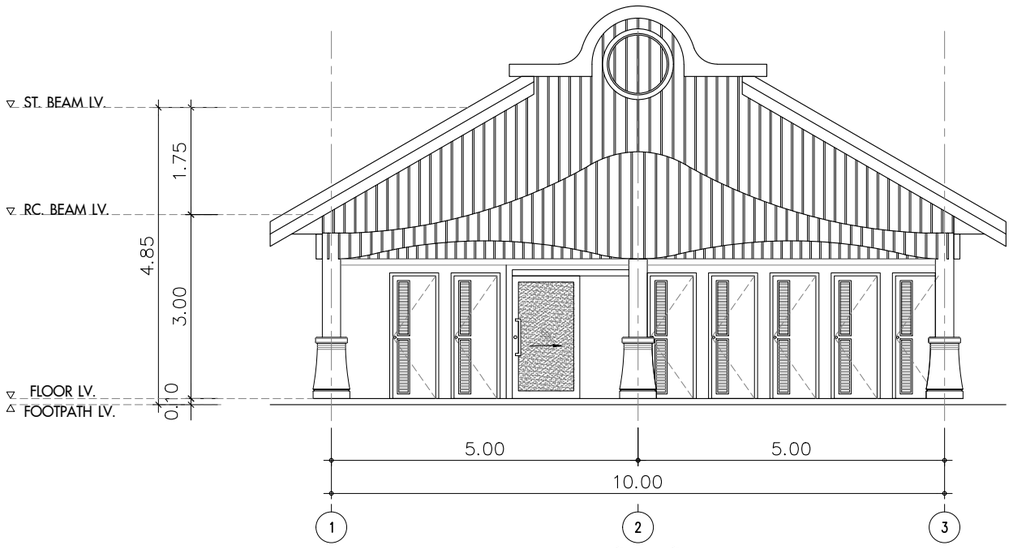

รูปด้านหน้า

มาตราส่วน 1:50

ทัศนียภาพอาคารห้องน้ำสาธารณะ

N:_PROJECT\157-FSRVR\ZONE B\FSRVR-FD_DRAWINGS-04_KRABI\01_GENERAL_KRABI\4007 ห้องน้ำสาธารณะเล็ก.DWG

แก้ไข	วันที่	รายการ	เขียน	ตรวจ	อนุมัติ

สำนักงานนโยบายและแผนการขนส่งและจราจร
กระทรวงคมนาคม

บริษัท เอเบี่ยน เอ็นจิเนียริ่ง คอนซัลแต้นส์ จำกัด
บริษัท เอ็ม เอ เอ คอนซัลแตนท์ จำกัด
บริษัท พีเอสเค คอนซัลแทนส์ จำกัด
บริษัท ปัญญา คอนซัลแตนท์ จำกัด
บริษัท ยูไนเต็ด แอนนาลิสต์ แอนด์ เอ็นจิเนียริ่ง คอนซัลแต้นส์ จำกัด

ชื่อโครงการ :
งานศึกษาความเหมาะสมเบื้องต้นและออกแบบแนวคิดเบื้องต้น
เส้นทางท่องเที่ยวเลียบชายฝั่งทะเลอันดามัน ช่วงจังหวัดระนอง – จังหวัดสตูล

ผู้ตรวจสอบ : **จักรพันธ์ เจียมลักษณไพศาล**
ผู้จัดการโครงการ : **แสงชัย สาธิตวงศ์ไพบูลย์**
ผู้ออกแบบ : **วรกานต์ สิงหเดช**

ชื่อแบบ :
แบบอาคารห้องน้ำขนาดเล็ก

หมายเลขแบบ : ทป–4007

ผู้เขียนแบบ : **ธวัชชัย แดงสอาด**
มาตราส่วน : A1 = 1:50
A3 = 1:100
วันที่ : มีนาคม 2568
แผ่นที่ : ฟ

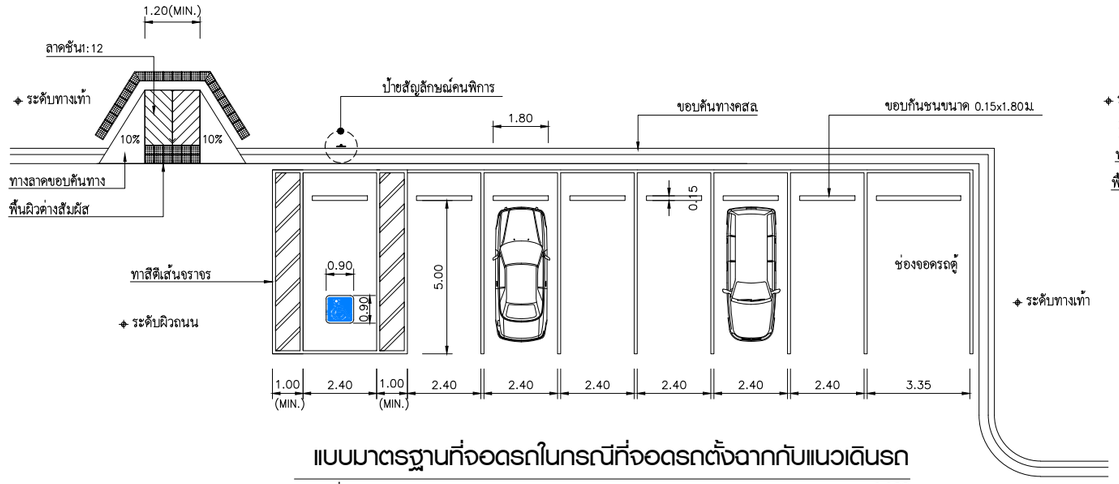

แบบมาตรฐานที่จอดรถในกรณีที่จอดรถตั้งฉากกับแนวเดินรถ

มาตราส่วน 1:100

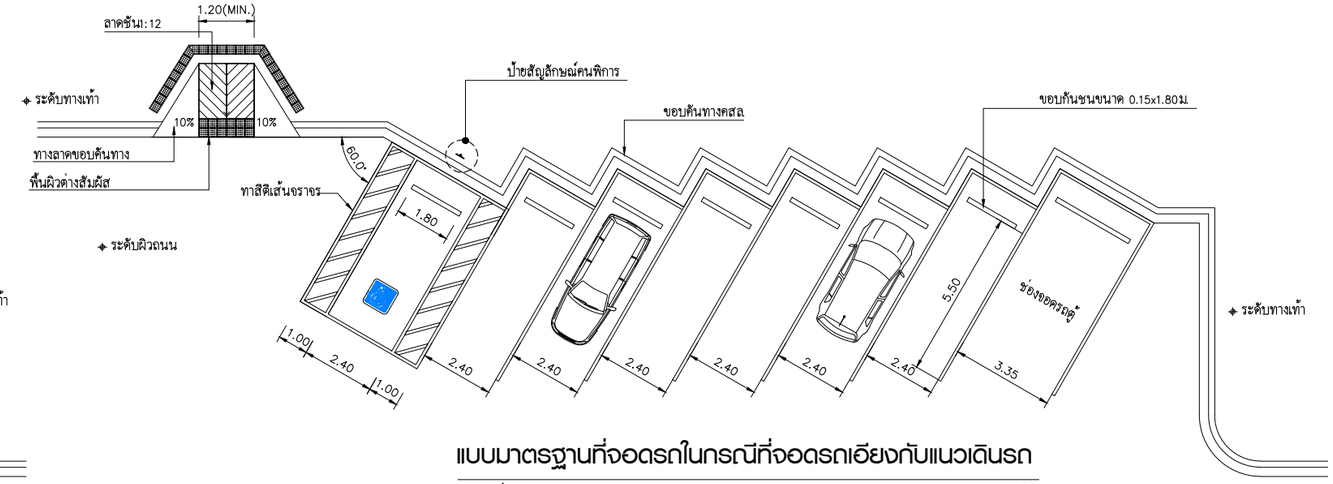

แบบมาตรฐานที่จอดรถในกรณีที่จอดรถเอียงกับแนวเดินรถ

มาตราส่วน 1:100

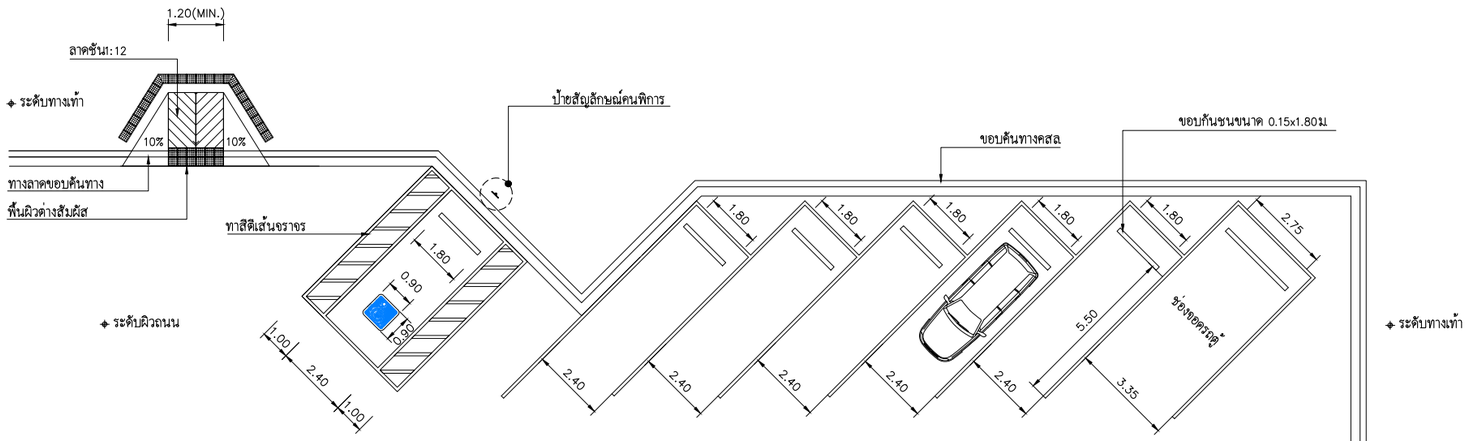

แบบมาตรฐานที่จอดรถในกรณีที่จอดรถเอียงกับแนวเดินรถ

มาตราส่วน 1:100

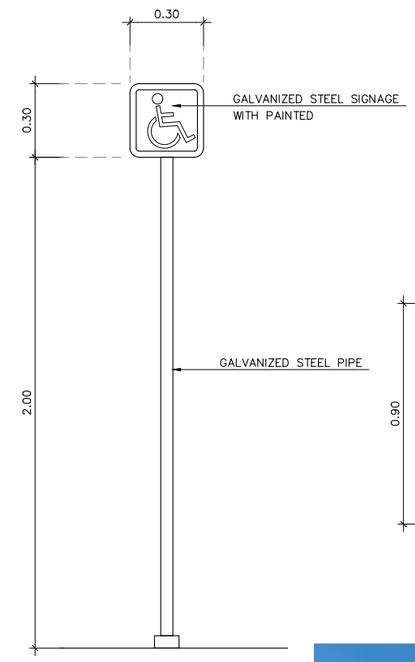

เสาป้ายสัญลักษณ์คนพิการ

มาตราส่วน 1:12.5

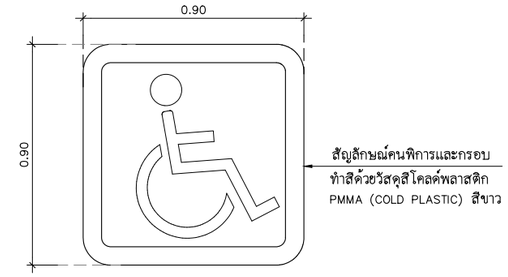

สัญลักษณ์คนพิการ

มาตราส่วน 1:12.5

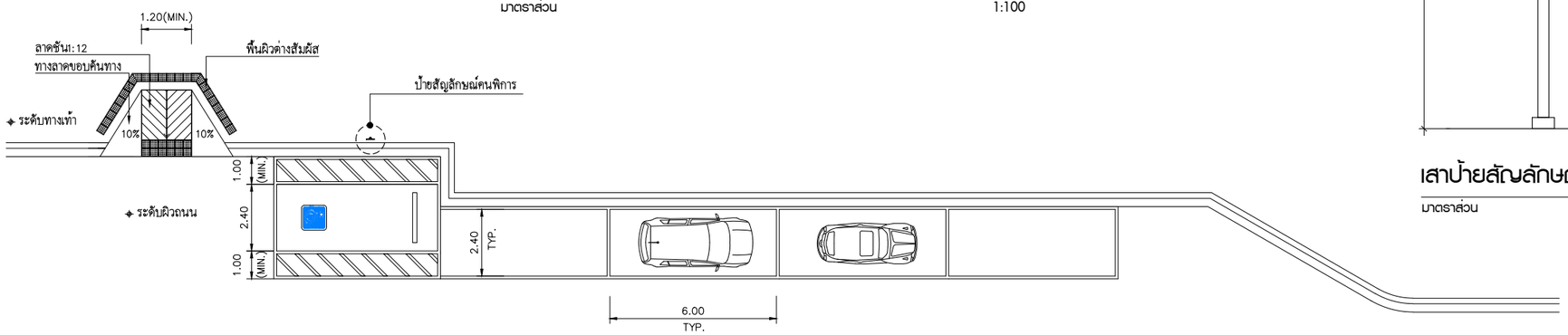

แบบมาตรฐานที่จอดรถในกรณีที่จอดรถขนานกับแนวทางเดินรถ

มาตราส่วน 1:100

ทัศนียภาพจุดจอดรถบริเวณข้างทาง

N:_PROJECT\571-FSRVR\ZONE B\FSRVR-FD DRAWINGS-04_KRABI\01_GENERAL KRABI\4008 มาตรฐานจอดรถข้างทาง.DWG

แก้ไข	วันที่	รายการ	เขียน	ตรวจ	อนุมัติ

สำนักงานนโยบายและแผนการขนส่งและจราจร
กระทรวงคมนาคม

บริษัท เอเบี่ยน เอ็นจิเนียริ่ง คอนซัลแต้นส์ จำกัด
บริษัท เอ็ม เอ เอ คอนซัลแตนท์ จำกัด
บริษัท พีเอสเค คอนซัลแทนส์ จำกัด
บริษัท ปัญญา คอนซัลแตนท์ จำกัด
บริษัท ยูไนเต็ด แอนนาลิสต์ แอนด์ เอ็นจิเนียริ่ง คอนซัลแต้นส์ จำกัด

ชื่อโครงการ : งานศึกษาความเหมาะสมเบื้องต้นและออกแบบแนวคิดเบื้องต้น เส้นทางท่องเที่ยวเลียบชายฝั่งทะเลอันดามัน ช่วงจังหวัดระนอง – จังหวัดสตูล

ผู้ตรวจสอบ : **จักรพันธ์ เจียมลักษณไพศาล**

ผู้จัดการโครงการ : **แสงชัย สาธิตวงศ์ไพบูลย์**

ผู้ออกแบบ : **วรกานต์ สิงหเดช**

ชื่อแบบ : ตัวอย่างแบบมาตรฐานการจอดรถข้างทาง

หมายเลขแบบ : ทป–4008

ผู้เขียนแบบ : **รวิชชัย แดงสอาด**

มาตราส่วน : A1 = 1:100
A3 = 1:200

วันที่ : **มีนาคม 2568**

แผ่นที่ : **ภ**

เขื่อนกันคลื่น (Breakwater)

กำแพงกันตลิ่ง (Revetment)

ถุงบรรจุหิน (Bottle Unit)

รอดักทราย (Groin)

แก้ไข	วันที่	รายการ	เขียน	ตรวจ	อนุมัติ

สำนักงานนโยบายและแผนการขนส่งและจราจร
กระทรวงคมนาคม

บริษัท เอเชี่ยน เอ็นจิเนียริ่ง คอนซัลแต้นส์ จำกัด
บริษัท เอ็ม เอ เอ คอนซัลแตนท์ จำกัด
บริษัท พีเอสเค คอนซัลแทนส์ จำกัด
บริษัท ปัญญา คอนซัลแตนท์ จำกัด
บริษัท ยูไนเต็ด แอนนาลิสต์ แอนด์ เอ็นจิเนียริ่ง คอนซัลแต้นส์ จำกัด

ชื่อโครงการ :
งานศึกษาความเหมาะสมเบื้องต้นและออกแบบแนวคิดเบื้องต้น
เส้นทางท่องเที่ยวเลียบชายฝั่งทะเลอันดามัน ช่วงจังหวัดระนอง – จังหวัดสตูล

ผู้ตรวจสอบ : ณรัฐ บัวแย้ม
ผู้จัดการโครงการ : แสงชัย สาธิตวงศ์ไพบูลย์
ผู้ออกแบบ : วัชรินทร์ แซวบุนทด, เย็นฤดี อินพิมพ์

ชื่อแบบ :
รูปแบบแนวคิดการป้องกันการกัดเซาะชายฝั่ง

หมายเลขแบบ : ทป–5001

ผู้เขียนแบบ : ช่างเขียนแบบ PSK
มาตราส่วน : A1 = –
A3 = –
วันที่ : มีนาคม 2568
แผ่นที่ : ม

N:_PROJECT\157-FSRVR\ZONE B\FSRVR-FD DRAWINGS-04_KRABI\01_GENERAL KRABI\5001 แนวคิดป้องกันการกัดเซาะ.DWG

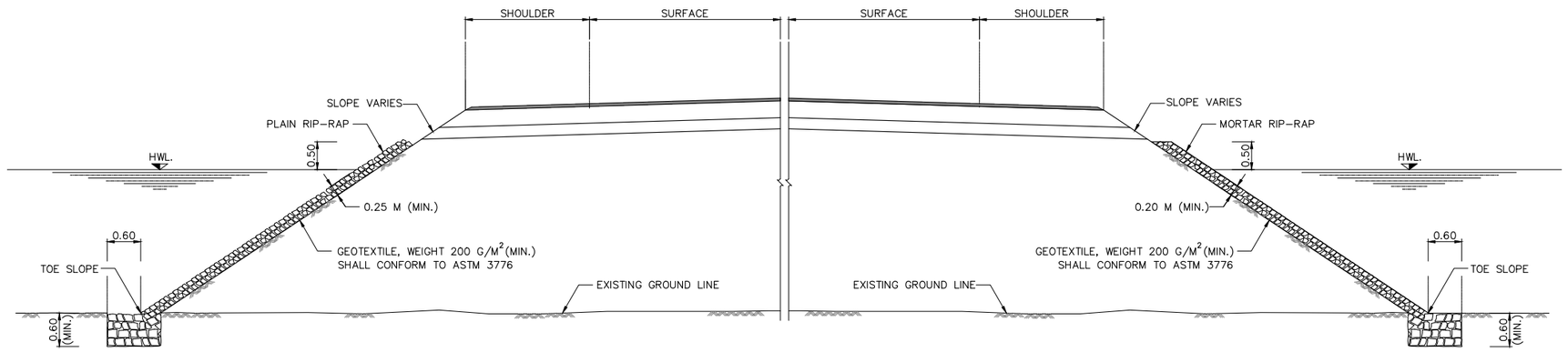

PLAIN AND MORTAR RIP-RAP PROTECTION

NOT TO SCALE

PLAIN RIP-RAP CONSTRUCTION

1. EMBANKMENT SLOPES SHALL BE COMPACTED AND SHAPED TO TYPICAL CROSS-SECTION SPECIFIED.
2. STONE USED FOR PLAIN RIP-RAP SHALL WEIGH BETWEEN 25-70 KG. EACH AND AT LEAST 75 PERCENT SHALL WEIGH MORE THAN 45 KG. WITH SUITABLE KEY STONE SIZE.
3. THE LARGEST STONE SHALL BE PLACED FIRST. THE INTERSTICES SHALL BE FILLED WITH SMALL STONES. THE THICKNESS OF PLAIN RIP-RAP SHALL NOT BE LESS THAN 0.25 M.
4. THE PLACING OF STONES SHALL BE AT LEAST 0.60 M THICK UNDER EXISTING GROUND LEVEL.
5. STONE SHALL BE CONSIDERED TO FILL AT TOE SLOPE AS SUITABLY IN CASE OF EXISTING GROUND ARE SOFT.

MORTAR RIP-RAP CONSTRUCTION

1. EMBANKMENT SLOPES SHALL BE COMPACTED AND SHAPED TO TYPICAL CROSS-SECTION SPECIFIED.
2. STONE USED FOR MORTAR RIP-RAP SHALL WEIGH BETWEEN 15-40 KG. EACH AND AT LEAST 50 PERCENT SHALL WEIGH MORE THAN 30 KG. WITH SUITABLE KEY STONE SIZE.
3. THE LARGEST STONE SHALL BE PLACED FIRST. THE INTERSTICES SHALL BE FILLED WITH SMALL STONES. THE THICKNESS OF MORTAR RIP-RAP SHALL NOT BE LESS THAN 0.20 M.
4. THE VOIDS BETWEEN STONE SHALL BE FILLED WITH MORTAR CEMENT : SAND RATIO 1:1 BY VOLUME.
5. THE PLACING OF STONES SHALL BE AT LEAST 0.60 M THICK UNDER EXISTING GROUND LEVEL.
6. STONE SHALL BE CONSIDERED TO FILL AT TOE SLOPE AS SUITABLY IN CASE OF EXISTING GROUND ARE SOFT.

NOTE:

1. ALL DIMENSIONS ARE IN METERS UNLESS OTHERWISE INDICATED.
2. THIS METHOD OF SLOPE PROTECTION IS SUITABLE ONLY IN SPECIFIC LOCATIONS AND CERTAIN CONDITIONS. IT SHOULD BE APPLIED WITH THE FIRM INFORMATIONS CONCERNED AND RECOMMENDED BY THE ENGINEER.
3. CONTRACTOR SHALL PERFORM STABILITY ANALYSIS TO ENSURE THAT THE SLOPE IS STABLE BEFORE COMMENCEMENT OF CONSTRUCTION.

แก้ไข	วันที่	รายการ	เขียน	ตรวจ	อนุมัติ

สำนักงานนโยบายและแผนการขนส่งและจราจร
กระทรวงคมนาคม

บริษัท เอเซี่ยน เอ็นจิเนียริ่ง คอนซัลแต้นส์ จำกัด
บริษัท เอ็ม เอ เอ คอนซัลแตนท์ จำกัด
บริษัท พีเอสเค คอนซัลแทนส์ จำกัด
บริษัท ปัญญา คอนซัลแตนท์ จำกัด
บริษัท ยูไนเต็ด แอนนาลิสต์ แอนด์ เอ็นจิเนียริ่ง คอนซัลแต้นส์ จำกัด

ชื่อโครงการ : งานศึกษาความเหมาะสมเบื้องต้นและออกแบบแนวคิดเบื้องต้น เส้นทางท่องเที่ยวเลียบชายฝั่งทะเลอันดามัน ช่วงจังหวัดระนอง – จังหวัดสตูล

ผู้ตรวจสอบ : ณรัฐ บัวแย้ม
ผู้จัดการโครงการ : แสงชัย สาธิตวงศ์ไพบูลย์
ผู้ออกแบบ : สมพงศ์ โรจน์กังสดาล –

ชื่อแบบ : PLAIN AND MORTAR RIP-RAP PROTECTION

หมายเลขแบบ : ทป-5002

ผู้เขียนแบบ : ช่างเขียนแบบ PSK
มาตราส่วน : A1 = A3 = –
วันที่ : มีนาคม 2568
แผ่นที่ : ย

N:_PROJECT\571-FSRVR\ZONE B\FSRVR-FD DRAWINGS-04_KRABI\01_GENERAL KRABI\5002 PLAIN AND MORTAR RIP-RAP PROTECTION DRAWING.DWG

SACKED–CONCRETE SLOPE PROTECTION

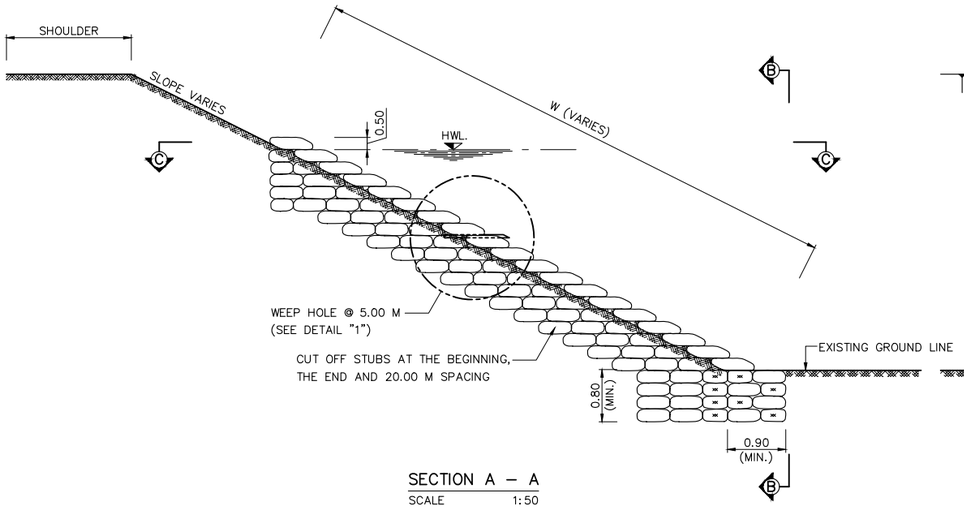

SECTION A – A
SCALE 1:50

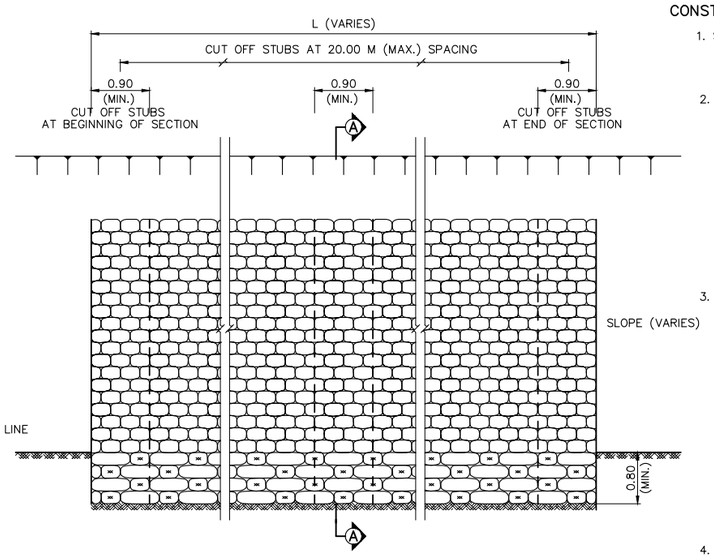

SECTION B – B
SCALE 1:50

CONSTRUCTION DETAILS

1. SACKED CONCRETE SLOPE PROTECTION IS THE SLOPE PROTECTION BY USING SACK FILL WITH CEMENT AND SOIL AGGREGATE. THE SACKED CONCRETE WILL BE PLACED ON THE SLOPE AS SHOWN IN THIS DRAWING.
2. MATERIALS
   - 2.1 THE SACKS WILL BE MADE OF TOUGH AND DURABLE SYNTHETIC MATERIAL (I.E. FERTILIZER BAG). THE SIZE SHALL BE LARGE ENOUGH TO CONTAIN CONCRETE NOT LESS THAN 30 LITRES AND THICKNESS NOT LESS THAN 20 CM WHEN PLACING. THE LENGTH OF SACK SHALL BE LONG ENOUGH TO BE FOLDED FOR CLOSING THE SACK.
   - 2.2 MATERAIL FILLED IN THE SACKS SHALL CONSIST OF CEMENT AND LOCAL AVAILABLE SOIL AGGREGATE OF THE PROPORTION 1:10 BY VOLUME. THE MAXIMUM SIZE OF SOIL AGGREGATE SHALL BE NOT LAGER THAN 8 CM AND FINE CONTAIN (PASSING SEIVE NO.200) SHALL BE LESS THAN 25%.
3. CONSTRUCTION METHOD
   - 3.1 MATERIAL PACKING SHALL CONFORM TO CONSTRUCTION DETAIL NO. 2.2. CEMENT AND SOIL AGGREGATE SHALL BE MIXED IN DRY CONDITION. AFTER FILLING, THE SACK SHALL BE FOLDED AND SEWED AT THE TOP WITH THE SAME MATERIAL AS THE SACK.
   - 3.2 THE EMBANKMENT SLOPE SHALL BE COMPACTED SLOPE AS SHOW IN THIS DRAWING WHICH CAN BE ADJUSTED BY THE ENGINEER.
   - 3.3 THE SACKED CONCRETE SHALL BE PLACED HORIZONTALLY FROM BOTTOM TO TOP USING STAGGERED PATTERN SHOWN IN THIS DRAWING. THE TOP SACKS ARE INSIDE.
   - 3.4 AFTER PLACING THE SACKS SHALL BE SPRAYED WITH WATER IF THE TIME USED FOR SOIL AGGREGATE AND CONCRETE MIXING TO WATER SPRAYING IS LONGER THAN 2 HOURS OR INTERLOCKING OF SACKS IS NOT GOOD ENOUGH, CEMENT SHALL BE SPREDED AT JOINTS OF SACKS BEFORE SPRAYING WATER.
4. PAYMENT SHALL BE CALCULATED BASED ON ACTUAL WORK QUANTITY IN M^2 INCLUDIMG COST OF CUT OFF STUBS.

REMARK :

1. ALL DIMENSIONS ARE IN METERS UNLESS OTHERWISE SPECIFIED.
2. CUT OFF STUBS SHALL BE CONSTRUTED AT THE BEGINNING AND THE END OF SECTION. WHEN THE CONSTRUCTION AREA IS LONGER THAN 20 M., THE SPACING OF CUT OFF STUBS SHALL BE LESSTHAN 20 M. THE ADDITIONAL CONSTRUCTION COST OF CUT OFF STUBS SHALL BE UNIT COST PER SQUARE METERS.
3. THIS SLOPE PROTECTION METHOD IS SUITABLE ONLY IN SPECIFIC LOCATIONS AND CERTAIN CONDITION, IT SHOULD BE APPLIED WITH THE FIRM INFORMATIONS AND RECCOMMENDED BY THE ENGINEER AND THE GEOLOGIST.
4. PAYMENT SHALL BE CALCULATED BASED ON ACTUAL WORK QUANTITY IN M^2 INCLUDING COST OF CUT OFF STUBS.

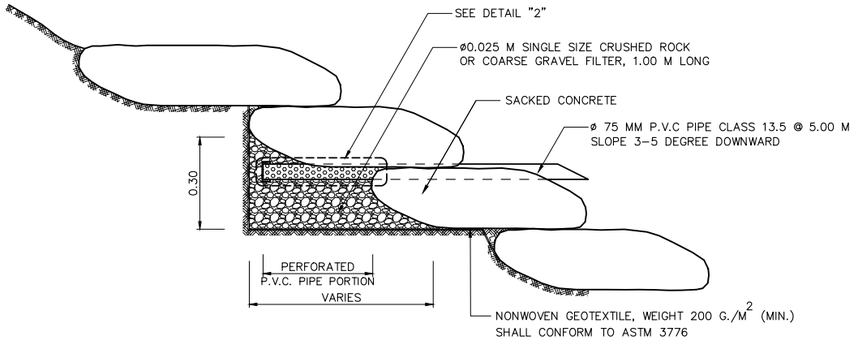

DETAIL "1"
WEEP HOLE
SCALE 1:10

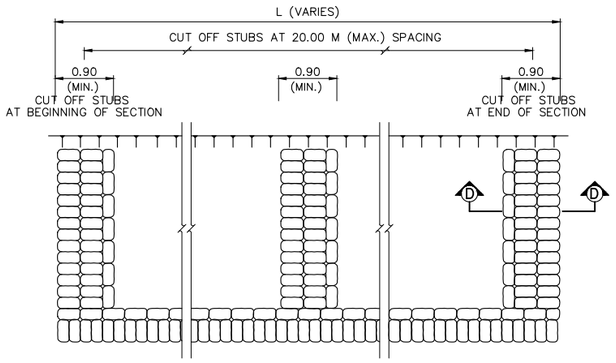

SECTION C – C CUT OFF STUBS PLACING
SCALE 1:50

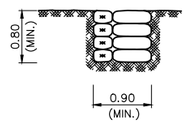

SECTION D – D
SCALE 1:50

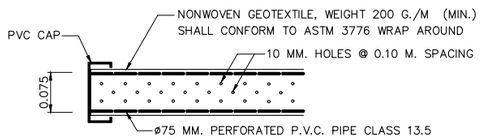

DETAIL "2"
PERFORATED P.V.C. PIPE
NOT TO SCALE

แก้ไข	วันที่	รายการ	เขียน	ตรวจ	อนุมัติ

สำนักงานนโยบายและแผนการขนส่งและจราจร
กระทรวงคมนาคม

บริษัท เอเบี่ยน เอ็นจิเนียริ่ง คอนซัลแต้นส์ จำกัด
บริษัท เอ็ม เอ เอ คอนซัลแตนท์ จำกัด
บริษัท พีเอสเค คอนซัลแทนส์ จำกัด
บริษัท ปัญญา คอนซัลแตนท์ จำกัด
บริษัท ยูไนเต็ด แอนนาลิสต์ แอนด์ เอ็นจิเนียริ่ง คอนซัลแต้นส์ จำกัด

ชื่อโครงการ :
งานศึกษาความเหมาะสมเบื้องต้นและออกแบบแนวคิดเบื้องต้น
เส้นทางท่องเที่ยวเลียบชายฝั่งทะเลอันดามัน ช่วงจังหวัดระนอง – จังหวัดสตูล

ผู้ตรวจสอบ : ณรัฐ บัวแย้ม
ผู้จัดการโครงการ : แสงชัย สาธิตวงศ์ไพบูลย์
ผู้ออกแบบ : สมพงศ์ โรจน์กังสดาล
–

ชื่อแบบ :
SLOPE PROTECTION FOR FILL SLOPE
SACKED CONCRETE

หมายเลขแบบ : ทป–5003

ผู้เขียนแบบ : ช่างเขียนแบบ PSK
มาตราส่วน : A1 =
A3 = –
วันที่ : มีนาคม 2568
แผ่นที่ : 3

N:_PROJECT\571-FSRVR\ZONE B\FSRVR-FD DRAWINGS-04_KRABI\01_GENERAL KRABI\5003 FILL SLOPE (SACKED CONCRETE) DRAWING.DWG

ROCK–AND–WIRE MATTRESS

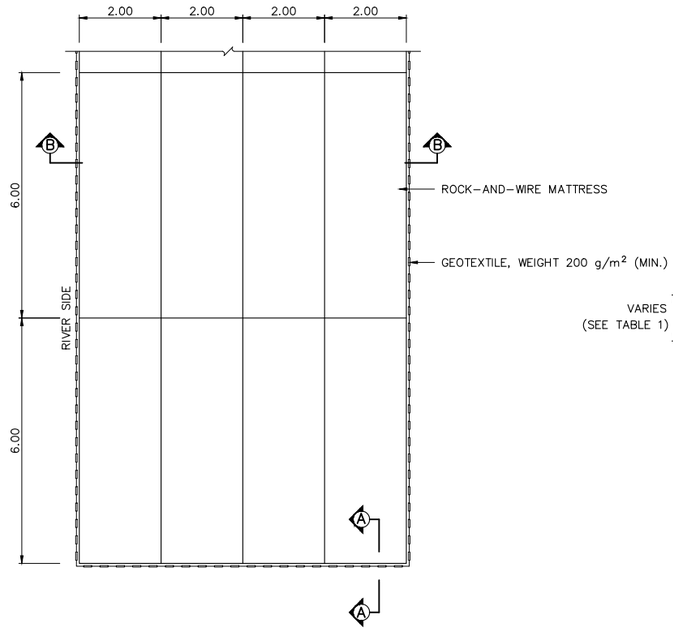

ROCK–AND–WIRE MATTRESS PLAN
SCALE 1:75

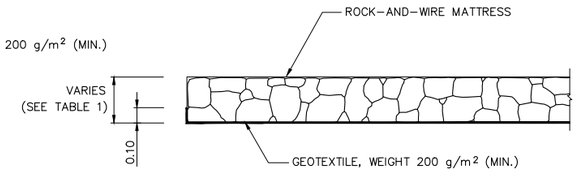

SECTION A–A
SCALE 1:20

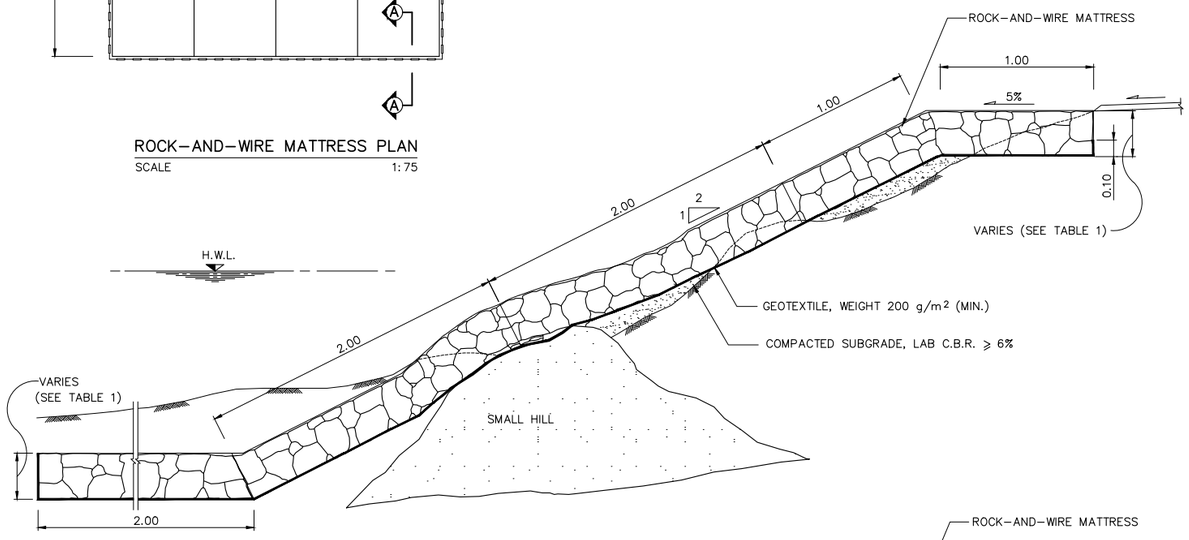

SECTION B–B (TYPE I)
SCALE 1:20

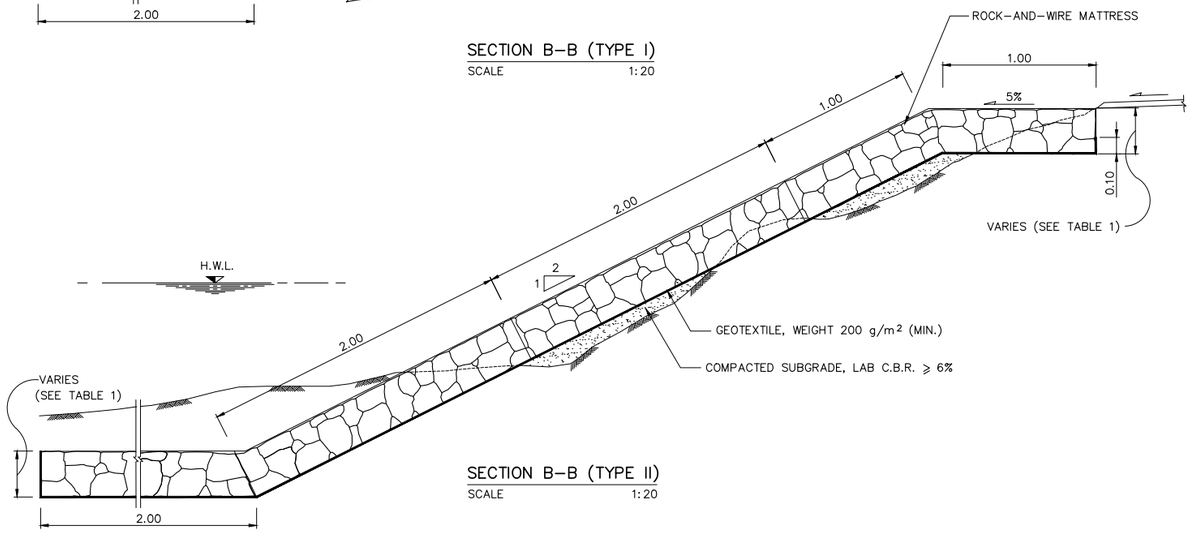

SECTION B–B (TYPE II)
SCALE 1:20

ROCK–AND–WIRE MATTRESS SPECIFICATION

1. **GENERAL**
   THE MATTRESS BOX EITHER COATED TYPE WITH ZINC, AL–ZINC, AND ZINC–PVC SHALL HAVE TYPICAL DIMENSION AS SPECIFIED IN THIS DRAWING. THE MATTRESS SHALL CONSIST OF BOTTOM PANEL, SIDE PANEL, DIAPHRAGM PANEL, AND TOP COVER PANEL. IT SHALL BE DIVIDED BY DIAPHRAGM PANEL EVERY 1.0 M ALONG THE LONG SIDE OF THE MATTRESS BOX. THE DELIVERED MATTRESS BOX AT SITE SHALL HAVE VERIFICATION BY THE MANUFACTURER, PROPER PACKAGING WITH NO DAMAGE.
2. **MESH**
   THE MESH NETTING JOINED TOGETHER BY TWISTING THE WIRE ROUND EACH OTHER TRIPLE TIMES. IT IS APPROXIMATELY MADE INTO HEXAGONAL OPENING 60 MM ±10% MEASURING FROM DISTANCE BETWEEN WIRE CORES.
3. **WIRE**
   ALL TYPE OF WIRE WHICH A PART OF THE MATTRESS AND WRAPPING WIRE SHALL CONFORM WITH BS 1052/1980 (MILD STEEL WIRE STANDARD) AND HAVE YIELD TENSILE STRENGTH NOT LESS THAN 38 KG/MM2.
4. **WIRE ELONGATION**
   THE WIRE CORE WITHOUT PVC COATING SHALL HAVE ELONGATION NOT LESS THAN 12% ACCORDING TO TENSION TEST ON THE SAMPLE 0.30 M LONG.
5. **WIRE COATING**
   THE WIRE WHICH USING IN MADE OF MATTRESS BOX INCLUDING WRAPPING WIRE SHALL BE COATED WITH ZINC WHICH CONFORM WITH BS 443/1982 OR TIS–71 OR COATED WITH AL–ZINC WHICH CONFORM WITH ASTM A856/A 856M–98 (ZINC–5% ALLUMINUMMISCHMETAL ALLOY COATED CARBON STEEL WIRE.

THE MINIMUM WEIGHT OF WIRE COATING IS SHOWN;

WIRE'S DIAMETER	WIRE'S TYPE	WEIGHT OF COATING
2.0, 2.2 MM (±0.06)	WRAPPING	240 GM/M²
2.0, 2.2 MM (±0.06)	NETTING	240 GM/M²
2.7 MM (±0.08)	FRAME	240 GM/M²

FOR THE WIRE WITH HAVE ADDITIONAL PVC COATING, THE THICKNESS OF PVC COATING IS 0.4–0.5 MM (FOR EXAMPLE, 2.2 MM DIAMETER WIRE WITH PVC COATED SHALL HAVE TOTAL THICKNESS AS 3.2 MM APPROXIMATELY).
BONDING BETWEEN WIRE AND ZINC COATING CAN BE TESTED BY 6 ROUND WRAPPING THE WIRE AROUND STEEL ROD WHICH BIGGER THAN A WIRE FOR 4 TIMES DIAMETER, ZINC COATING SHALL NOT BE RUPTURED AND NOT DISINTEGRATION WHEN POLISHED BY HAND.

6. **SELVEDGES**
   THE SAME MATTRESS BOX SHALL BE REINFORCED WITH A WIRE FRAME BY MACHINE TO BE STRONG MESH. THE DIAPHRAGM PANEL SHALL HAVE 2 LAYERS AND FIXED TOGETHER WITH THE MATTRESS BOX. THE REINFORCED WIRE SHALL BE BIGGER THAN WIRE MESH, FOR THE OPENING MESH SIZE 6 CM WHICH USED WIRE SIZE 2.2 MM SHALL BE REINFORCED A FRAME BY WIRE SIZE DIAMETER NOT LESS THAN 2.7 MM.
7. **DIMENSION OF MATTRESS BOX**
   STANDARD SIZE OF MATTRESS SHALL BE FOLLOWED;
   – WIDTH = 1.00, 2.00 M.
   – LENGTH = 2.00, 3.00, 4.00, AND 6.00 M.
   – HEIGHT = 0.17, 0.23, AND 0.30 M.
8. **WRAPPING WIRE**
   THE WRAPPING WIRE FOR FASTENING DIAPHRAGM PANEL, TOP COVER PANEL, AND CONNECTING EACH MATTRESS BOX TO EACH OTHER SHALL PROVIDE NOT LESS THAN 3% BY TOTAL WEIGHT OF MATTRESS BOX. SIZING OF WRAPPING WIRE IS 2.0 AND 2.7 MM.
9. **TOLERANCE**
   THE ACCEPTABLE TOLERANCE FOR THE WIDTH, LENGTH AND HEIGHT IS 5%.
10. **BEFORE CONSTRUCTION**
    THE CONTRACTOR SHALL SUBMIT THE MATERIAL 1 PANEL AS SITE 1.0X1.0 M FOR APPROVAL IN ACCORDANCE WITH SPECIFICATION NO.2 TO NO.8.
11. **ROCK**
    THE ROCKS USED FOR THIS WORK SHALL BE CLEAN AND HARD ENOUGH, ROCKS SHALL NOT CRUMBLE WHEN WET AND ENDURE REGARDLESS OF THE CLIMATE. THEY ARE LIMESTONE, SANDSTONE, GRANITE, AND BASAL. THE AVERAGE SIZE SHOULD BE 60–100 MM.

TABLE 1 THE RELATIONSHIP BETWEEN MATTRESS THICKNESS, ROCKS SIZE, AND FLOW VELOCITY

TYPE	THICKNESS (M)	ROCK SIZE (M)	FLOW VELOCITY (M/S)
MATTRESS	0.17	0.07 – 0.15	4.00
	0.23	0.07 – 0.15	4.50
	0.30	0.10 – 0.15	5.00

NOTE: IN CASE OF THE FLOW VELOCITY IS HIGHER THAN 5 M/S, GABION SHALL BE CONSIDERED TO APPLY.

REMARK:

1. ALL DIMENSION ARE IN METER UNLESS OTHERWISE INDICATE.
2. THE DESIGNER SHALL CONSIDER THE SEVERITY OF EROSION IN ORDER TO SELECT THE SUITABLE THICKNESS OF MATTRESS. GENERALLY THERE ARE 3 SIZE OF THICKNESS WHICH CONSISTS OF 0.17 M, 0.23 M, AND 0.30 M., MOREOVER THE DESIGNER SHALL CONSIDER THE CONTAINING MATERIAL FOR MATTRESS FROM LOCAL MATERIAL CAUSE OF REDUCTION OF CONSTRUCTION COST.
3. THE MATTRESS IS MAINLY PROPOSED FOR EROSION PROTECTION FROM FLOW VELOCITY AND SURFACE WATER RUNOFF ONLY. IT IS NOT INCREASE THE STABILITY TO THE SLOPE, THE DESIGNER SHALL BE SURE THIS SLOPE HAS ADEQUATE STABILITY.
4. THE WIRES COATED WITH AL–ZINC SHALL BE SELECTED IN CASE OF HIGH EROSION DUE TO ENVIRONMENTAL ESPECIALLY BY THE WATER SUCH AS CHANNEL, WATERWAY, OR RIVER. THE WIRES COATED WITH PVC SHALL BE APPLIED IN ENVIRONMENTAL AS ACID SOIL, HIGH SODIUM MINERAL IN SOIL, OR ALONG THE SEASIDE.

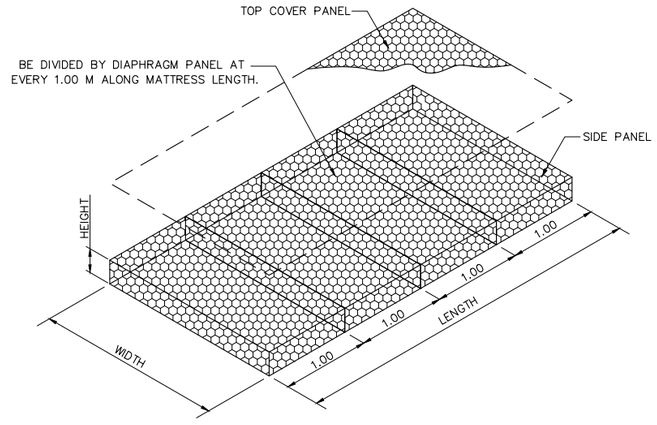

ROCK–AND–WIRE MATTRESS
DIMENSION

แก้ไข	วันที่	รายการ	เขียน	ตรวจ	อนุมัติ

สำนักงานนโยบายและแผนการขนส่งและจราจร
กระทรวงคมนาคม

บริษัท เอเชี่ยน เอ็นจิเนียริ่ง คอนซัลแต้นส์ จำกัด
บริษัท เอ็ม เอ เอ คอนซัลแตนท์ จำกัด
บริษัท พีเอสเค คอนซัลแทนส์ จำกัด
บริษัท ปัญญา คอนซัลแตนท์ จำกัด
บริษัท ยูไนเต็ด แอนนาลิสต์ แอนด์ เอ็นจิเนียริ่ง คอนซัลแต้นส์ จำกัด

ชื่อโครงการ : งานศึกษาความเหมาะสมเบื้องต้นและออกแบบแนวคิดเบื้องต้น เส้นทางท่องเที่ยวเลียบชายฝั่งทะเลอันดามัน ช่วงจังหวัดระนอง – จังหวัดสตูล
ผู้ตรวจสอบ : ณรัฐ บัวแย้ม
ผู้จัดการโครงการ : แสงชัย สาธิตวงศ์ไพบูลย์
ผู้ออกแบบ : สมพงศ์ โรจน์กังสดาล –

ชื่อแบบ : SLOPE PROTECTION FOR FILL SLOPE ROCK–AND–WIRE MATTRESS
หมายเลขแบบ : ทป–5003

ผู้เขียนแบบ : ช่างเขียนแบบ PSK
มาตราส่วน : A1 = A3 = –
วันที่ : มีนาคม 2568
แผ่นที่ : ด

N:_PROJECT\157-FSRVR\ZONE B\FSRVR-FD DRAWINGS-04_KRABI\01_GENERAL KRABI\5004 FILL SLOPE (ROCK AND WIRE MATTRESS) DRAWING.DWG

แบบแนวเส้นทาง

ALIGNMENT & PROFILE

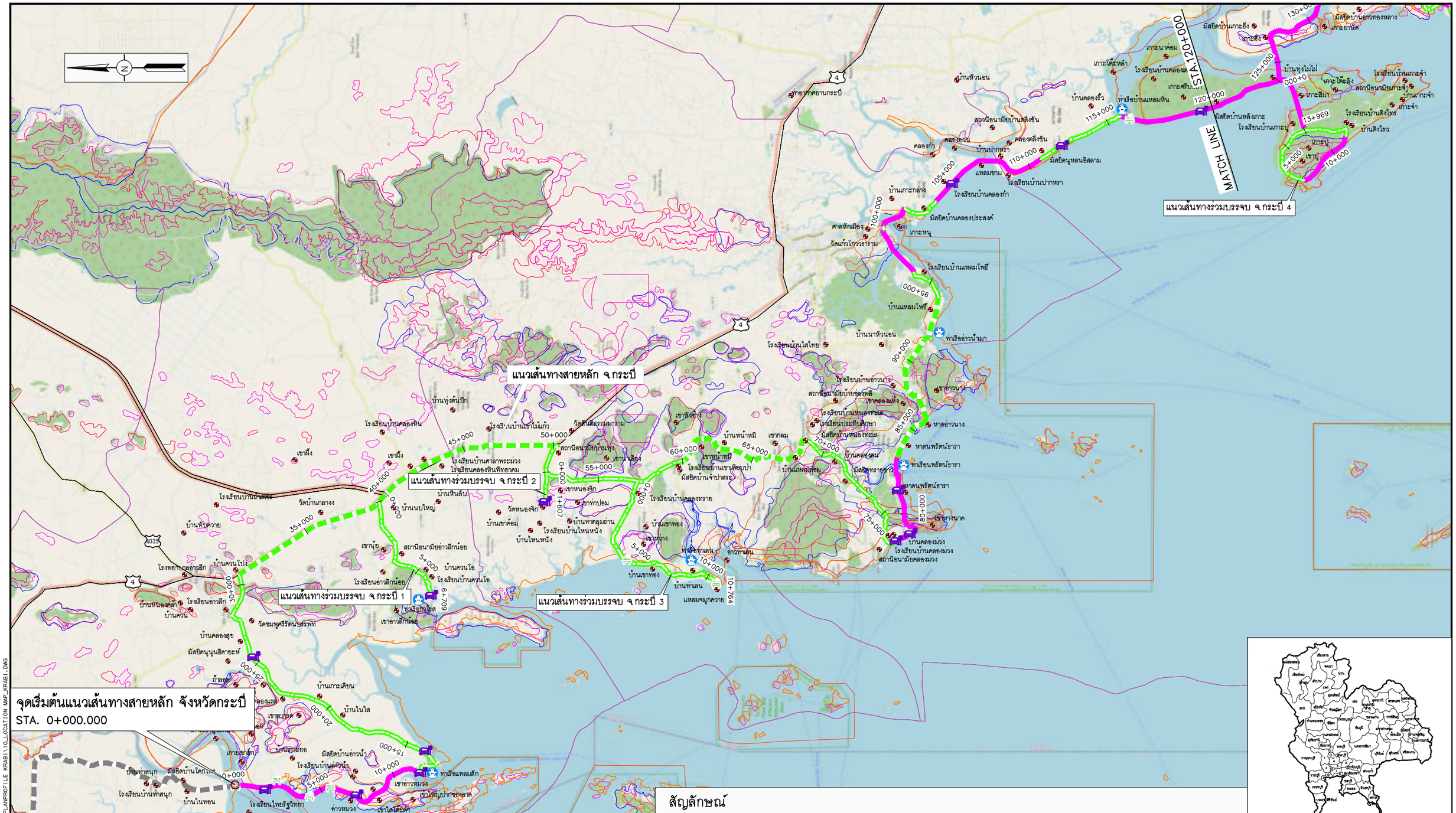

0 1 5 10 KM.
SCALE 1:100,000

สัญลักษณ์

- จังหวัด
- อำเภอ
- ชั้นคุณภาพลุ่มน้ำ 1A
- ชั้นคุณภาพลุ่มน้ำ 1B
- ชั้นคุณภาพลุ่มน้ำ 2
- ป่าเพื่อการอนุรักษ์
- อุทยานแห่งชาติ
- SENSITIVE AREA
- ท่าเรือ
- จุดชมวิว
- จุดจอดรถ
- ทางหลวงแผ่นดินสายประธาน
- ทางหลวงแผ่นดินสายรองประธาน
- พัฒนาจากโครงข่ายเดิม (ปรับปรุงเฉพาะภูมิทัศน์)
- พัฒนาจากโครงข่ายเดิม
- แนวเส้นทางใหม่
- ขอบเขตจังหวัด
- ขอบเขตอำเภอ

แก้ไข	วันที่	รายการ	เขียน	ตรวจ	อนุมัติ

สำนักงานนโยบายและแผนการขนส่งและจราจร
กระทรวงคมนาคม

บริษัท เอเบี่ยน เอ็นจิเนียริ่ง คอนซัลแต้นส์ จำกัด
บริษัท เอ็ม เอ เอ คอนซัลแตนท์ จำกัด
บริษัท พีเอสเค คอนซัลแทนส์ จำกัด
บริษัท ปัญญา คอนซัลแทนท์ จำกัด
บริษัท ยูไนเต็ด แอนนาลิสต์ แอนด์ เอ็นจิเนียริ่ง คอนซัลแต้นส์ จำกัด

ชื่อโครงการ :
งานศึกษาความเหมาะสมเบื้องต้นและออกแบบแนวคิดเบื้องต้น
เส้นทางท่องเที่ยวเลียบชายฝั่งทะเลอันดามัน ช่วงจังหวัดระนอง – จังหวัดสตูล

ผู้ตรวจสอบ : จาตุร แผ่นสุวรรณ
ผู้จัดการโครงการ : แสงชัย สาธิตวงศ์ไพบูลย์
ผู้ออกแบบ : รัฐพล ไมตรีจิต, กิรติ สุวรรณรังษี

ชื่อแบบ :
แผนที่โครงการ จ.กระบี่
(1/2)

หมายเลขแบบ : กบ-ท-0001

ผู้เขียนแบบ : ช่างเขียนแบบ PSK
มาตราส่วน : A1 = 100,000
A3 = 200,000
วันที่ : มีนาคม 2568
แผ่นที่ : 1

N:_PROJECT\571-FSRVR\ZONE B\02_PLAN & PROFILE ZONE B\02_PLANPROFILE KRABI\10_LOCATION MAP_KRABI.DWG

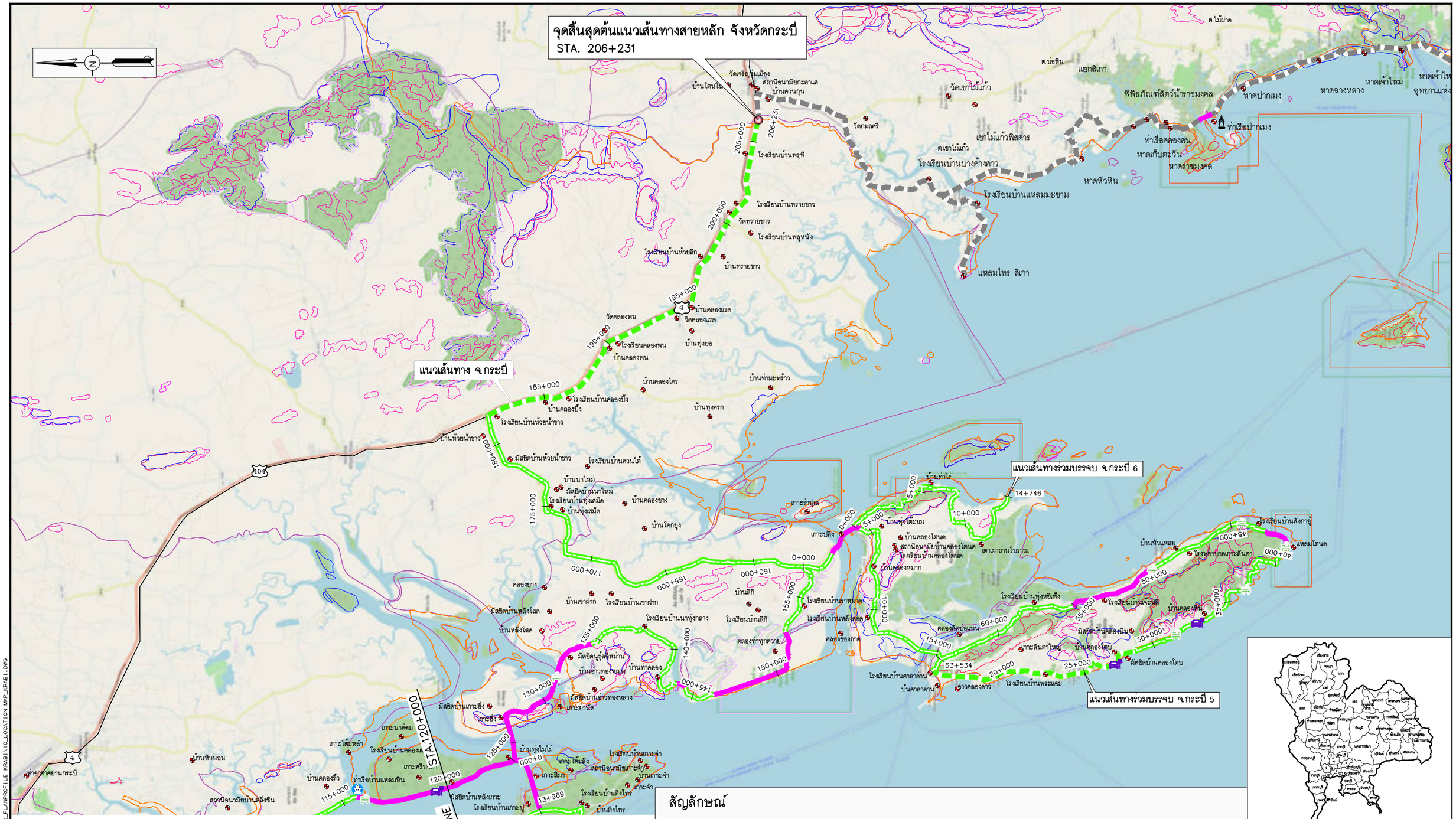
จุดสิ้นสุดต้นแนวเส้นทางสายหลัก จังหวัดกระบี่
STA. 206+231
แนวเส้นทาง จ.กระบี่
แนวเส้นทางร่วมบรรจบ จ.กระบี่ 6
แนวเส้นทางร่วมบรรจบ จ.กระบี่ 5
MATCH LINE
STA.120+000
ท่าเรือปากเมง
ท่าเรือคลองสน
ท่าเรือบ้านแหลมหิน
ท่าอากาศยานกระบี่
หาดปากเมง
หาดฉางหลาง
หาดเจ้าไหม
หาดหัวหิน
หาดเก็บตะวัน
หาดราชมงคล
แหลมไทร สิเกา
พิพิธภัณฑ์สัตว์น้ำราชมงคล
เขาไม้แก้วพิสดาร
โรงเรียนบ้านบางค้างคาว
โรงเรียนบ้านแหลมมะขาม
โรงเรียนบ้านพรุพี
โรงเรียนบ้านทรายขาว
โรงเรียนบ้านพลูหนัง
โรงเรียนบ้านห้วยสีกา
โรงเรียนบ้านคลองปิง
โรงเรียนบ้านห้วยน้ำขาว
โรงเรียนบ้านควนไต้
โรงเรียนบ้านทุ่งเสม็ด
โรงเรียนบ้านเขาฝาก
โรงเรียนบ้านนาทุ่งกลาง
โรงเรียนบ้านสิกา
โรงเรียนบ้านราหมาด
โรงเรียนบ้านหลังเตอ
โรงเรียนบ้านศาลาด่าน
โรงเรียนบ้านพระแอะ
โรงเรียนบ้านเจะหมี
โรงเรียนบ้านทุ่งหยีเพ้ง
โรงเรียนบ้านสังกาจู
โรงพยาบาลเกาะลันตา
โรงเรียนบ้านคลองโตนด
โรงเรียนบ้านคลองหมาก
โรงเรียนบ้านคลองยาง
โรงเรียนบ้านคลองพน
โรงเรียนบ้านคลองโคร
โรงเรียนบ้านคลองแรด
โรงเรียนบ้านทุ่งยอ
โรงเรียนบ้านทุ่งครก
โรงเรียนบ้านท่ามะพร้าว
โรงเรียนบ้านคลองโต
โรงเรียนบ้านคลองนิน
โรงเรียนบ้านคลองดาว
โรงเรียนบ้านคลองหิน
โรงเรียนบ้านคลองโตนด
โรงเรียนบ้านคลองโคร
โรงเรียนบ้านคลองโต
โรงเรียนบ้านคลองดาว
โรงเรียนบ้านคลองหิน
โรงเรียนบ้านคลองโตนด
โรงเรียนบ้านคลองโต
โรงเรียนบ้านคลองโต
โรงเรียนบ้านคลองโต

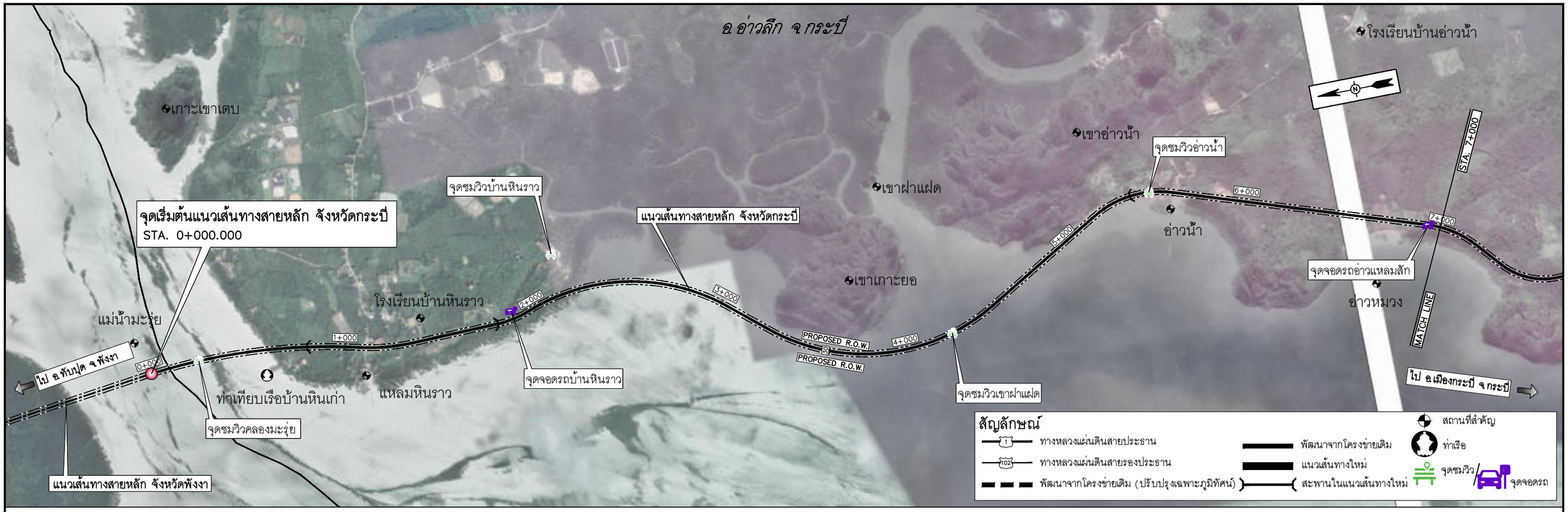

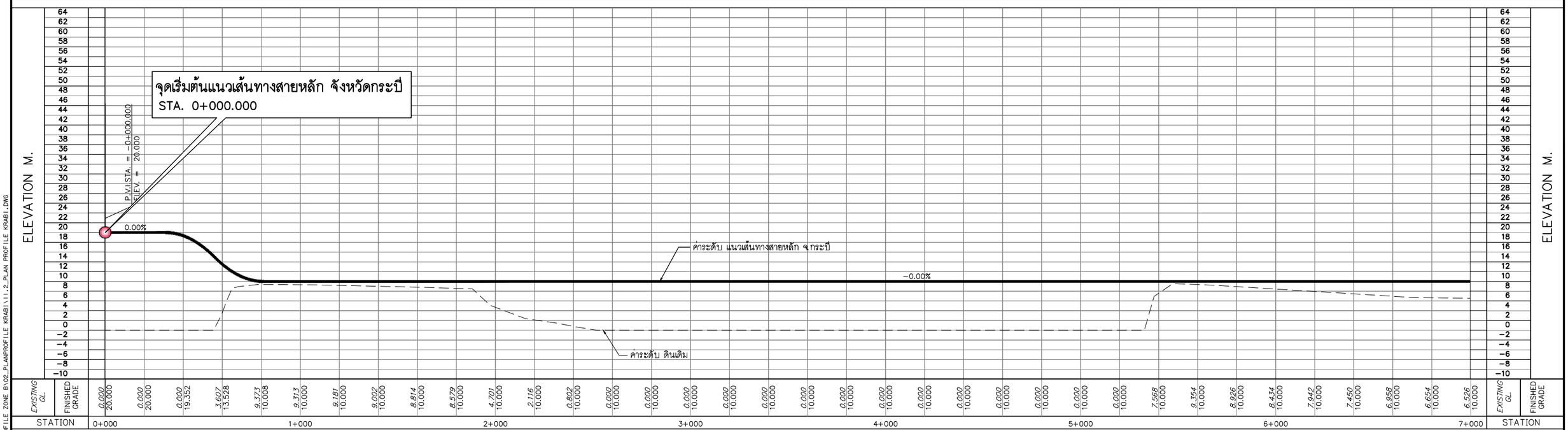

0 250 500 1,000 M.
HOR.1:10,000
0 8 16 24 32 40 80 M.
VER.1:800

แก้ไข	วันที่	รายการ	เขียน	ตรวจ	อนุมัติ

สำนักงานนโยบายและแผนการขนส่งและจราจร
กระทรวงคมนาคม

บริษัท เอเชี่ยน เอ็นจิเนียริ่ง คอนซัลแต้นส์ จำกัด
บริษัท เอ็ม เอ เอ คอนซัลแตนท์ จำกัด
บริษัท พีเอสเค คอนซัลแทนส์ จำกัด
บริษัท ปัญญา คอนซัลแตนท์ จำกัด
บริษัท ยูไนเต็ด แอนนาลิสต์ แอนด์ เอ็นจิเนียริ่ง คอนซัลแต้นส์ จำกัด

ชื่อโครงการ : งานศึกษาความเหมาะสมเบื้องต้นและออกแบบแนวคิดเบื้องต้น เส้นทางท่องเที่ยวเลียบชายฝั่งทะเลอันดามัน ช่วงจังหวัดระนอง – จังหวัดสตูล

ผู้ตรวจสอบ : จาดูร แผ่นสุวรรณ
ผู้จัดการโครงการ : แสงชัย สาธิตวงศ์ไพบูลย์
ผู้ออกแบบ : รัฐพล ไมตรีจิต กิรติ สุวรรณรังษี

ชื่อแบบ : แปลนแนวทางและระดับเส้นทางหลัก จ.กระบี่ กม. 0+000 – กม. 14+000

หมายเลขแบบ : กบ-ท-1001

ผู้เขียนแบบ : ช่างเขียนแบบ PSK
มาตราส่วน : A1 = 10,000 A3 = 20,000
วันที่ : มีนาคม 2568
แผ่นที่ : 3

N:_PROJECT\157-FSRVR\ZONE B\02_PLAN & PROFILE ZONE B\02_PLAN\PROFILE KRABI\11.2_PLAN PROFILE KRABI.DWG

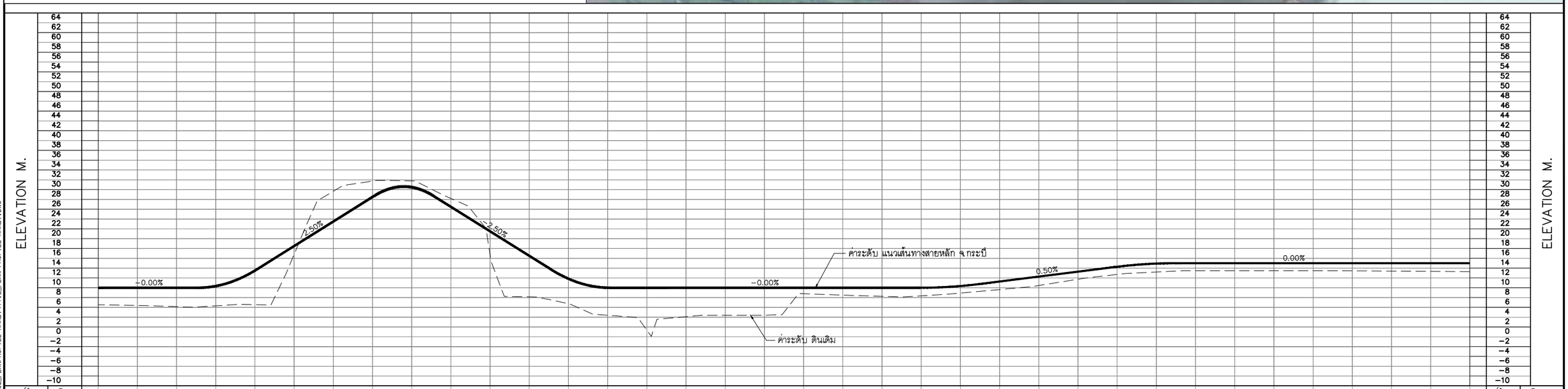

0 250 500 1,000 M.
HOR.1:10,000
0 8 16 24 32 40 80 M.
VER.1:800

แก้ไข	วันที่	รายการ	เขียน	ตรวจ	อนุมัติ

สำนักงานนโยบายและแผนการขนส่งและจราจร
กระทรวงคมนาคม

บริษัท เอเชี่ยน เอ็นจิเนียริ่ง คอนซัลแต้นส์ จำกัด
บริษัท เอ็ม เอ เอ คอนซัลแตนท์ จำกัด
บริษัท พีเอสเค คอนซัลแทนส์ จำกัด
บริษัท ปัญญา คอนซัลแตนท์ จำกัด
บริษัท ยูไนเต็ด แอนนาลิสต์ แอนด์ เอ็นจิเนียริ่ง คอนซัลแต้นส์ จำกัด

ชื่อโครงการ : งานศึกษาความเหมาะสมเบื้องต้นและออกแบบแนวคิดเบื้องต้น เส้นทางท่องเที่ยวเลียบชายฝั่งทะเลอันดามัน ช่วงจังหวัดระนอง – จังหวัดสตูล

ผู้ตรวจสอบ : จาดูร แผ่นสุวรรณ
ผู้จัดการโครงการ : แสงชัย สาธิตวงศ์ไพบูลย์
ผู้ออกแบบ : รัฐพล ไมตรีจิต กิรติ สุวรรณรังษี

ชื่อแบบ : แปลนแนวทางและระดับเส้นทางหลัก จ.กระบี่ กม. 7+000 – กม. 14+000

หมายเลขแบบ : กบ–ท–1002

ผู้เขียนแบบ : ช่างเขียนแบบ PSK
มาตราส่วน : A1 = 10,000 A3 = 20,000
วันที่ : มีนาคม 2568
แผ่นที่ : 4

N:_PROJECT\157-FSRVR\ZONE B\02_PLAN & PROFILE ZONE B\02_PLAN\PROFILE KRABI\11.2_PLAN PROFILE KRABI.DWG

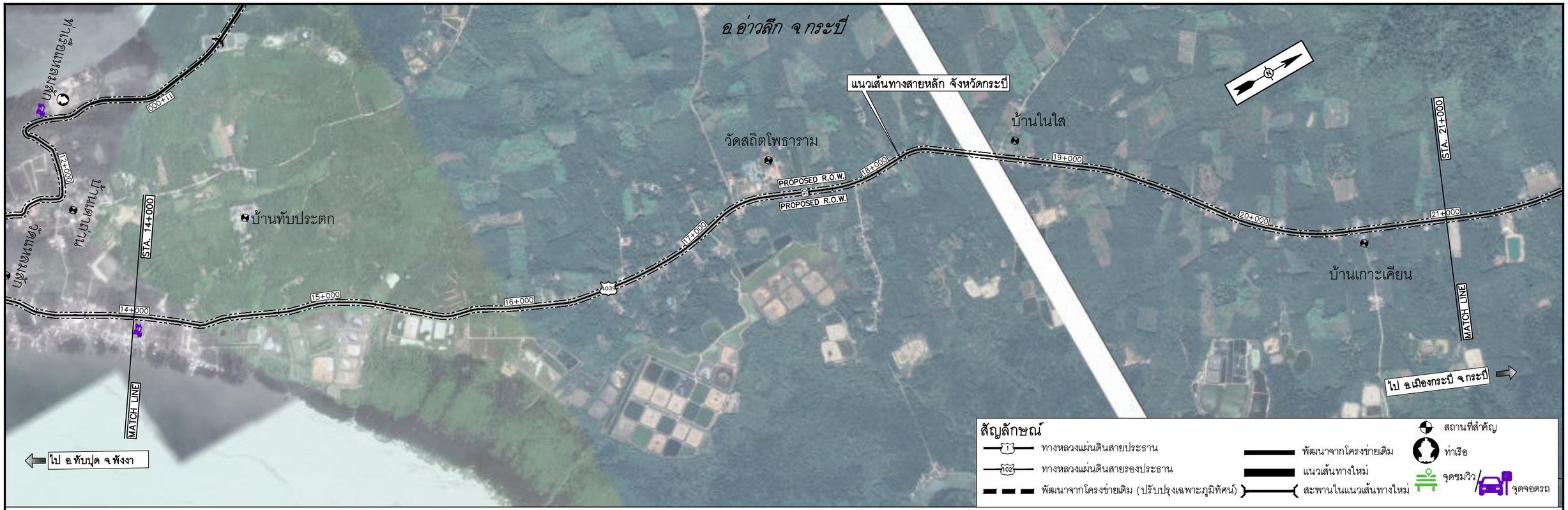

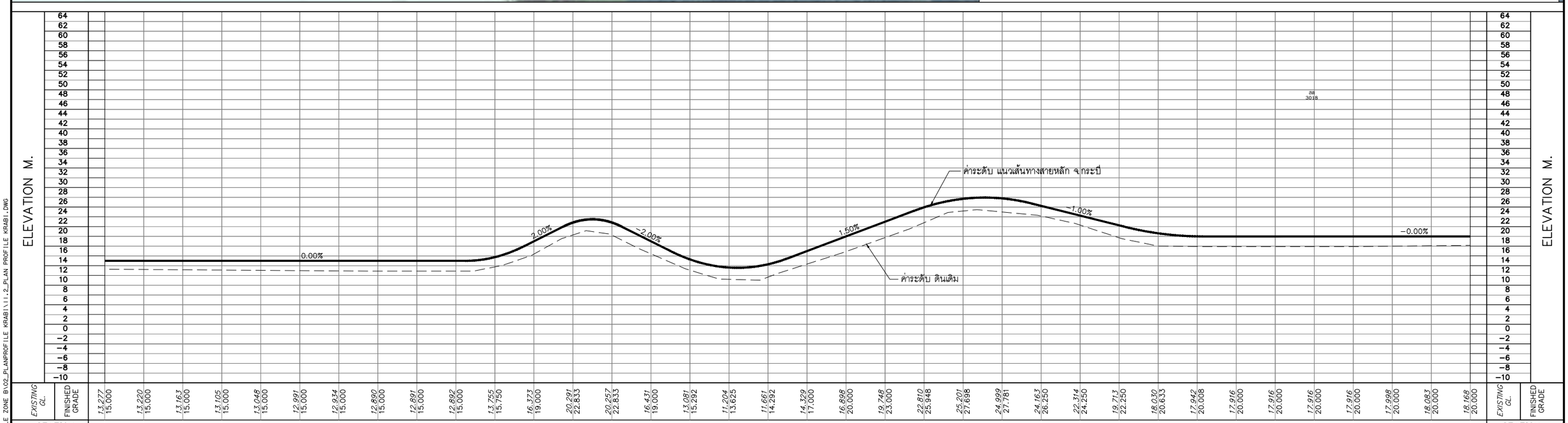

0 250 500 1,000 M.
HOR.1:10,000
0 8 16 24 32 40 80 M.
VER.1:800

แก้ไข	วันที่	รายการ	เขียน	ตรวจ	อนุมัติ

สำนักงานนโยบายและแผนการขนส่งและจราจร
กระทรวงคมนาคม

บริษัท เอเชี่ยน เอ็นจิเนียริ่ง คอนซัลแต้นส์ จำกัด
บริษัท เอ็ม เอ เอ คอนซัลแตนท์ จำกัด
บริษัท พีเอสเค คอนซัลแทนส์ จำกัด
บริษัท ปัญญา คอนซัลแตนท์ จำกัด
บริษัท ยูไนเต็ด แอนนาลิสต์ แอนด์ เอ็นจิเนียริ่ง คอนซัลแต้นส์ จำกัด

ชื่อโครงการ : งานศึกษาความเหมาะสมเบื้องต้นและออกแบบแนวคิดเบื้องต้น เส้นทางท่องเที่ยวเลียบชายฝั่งทะเลอันดามัน ช่วงจังหวัดระนอง – จังหวัดสตูล

ผู้ตรวจสอบ : จาดูร แผ่นสุวรรณ
ผู้จัดการโครงการ : แสงชัย สาธิตวงศ์ไพบูลย์
ผู้ออกแบบ : รัฐพล ไมตรีจิต กิรติ สุวรรณรังษี

ชื่อแบบ : แปลนแนวทางและระดับเส้นทางหลัก จ.กระบี่ กม. 14+000 – กม. 21+000

หมายเลขแบบ : กบ–ท–1003

ผู้เขียนแบบ : ช่างเขียนแบบ PSK
มาตราส่วน : A1 = 10,000 A3 = 20,000
วันที่ : มีนาคม 2568
แผ่นที่ : 5

N:_PROJECT\157-FSRVR\ZONE B\02_PLAN & PROFILE ZONE B\02_PLAN\PROFILE KRABI\11.2_PLAN PROFILE KRABI.DWG

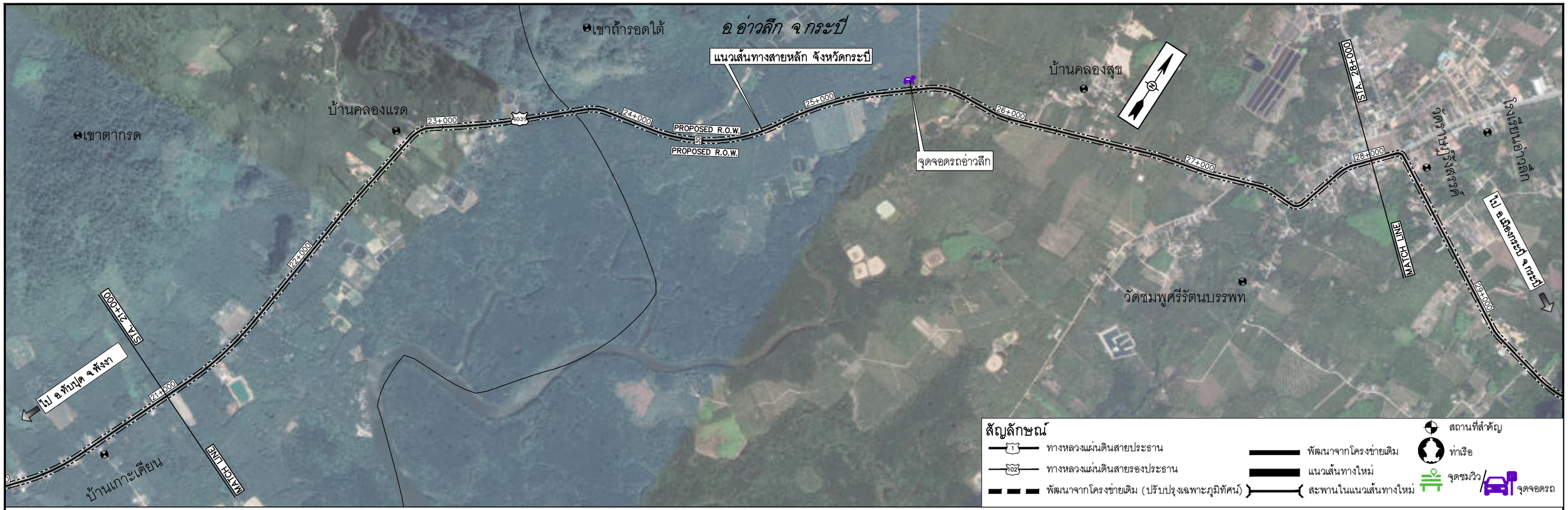

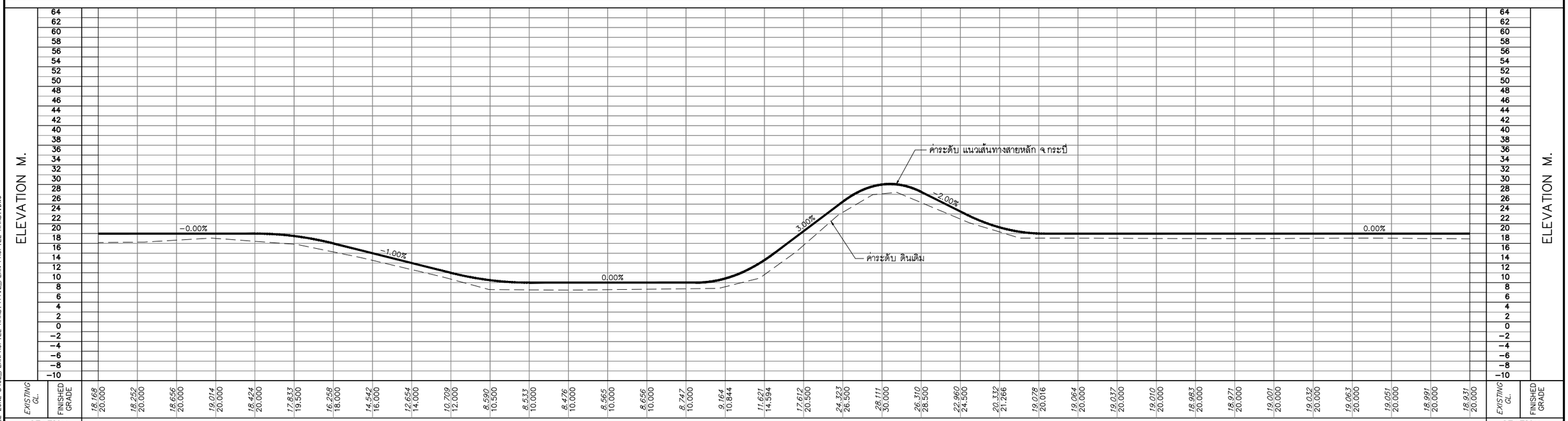

0 250 500 1,000 M.
HOR.1:10,000
0 8 16 24 32 40 80 M.
VER.1:800

แก้ไข	วันที่	รายการ	เขียน	ตรวจ	อนุมัติ

สำนักงานนโยบายและแผนการขนส่งและจราจร
กระทรวงคมนาคม

บริษัท เอเชี่ยน เอ็นจิเนียริ่ง คอนซัลแต้นส์ จำกัด
บริษัท เอ็ม เอ เอ คอนซัลแตนท์ จำกัด
บริษัท พีเอสเค คอนซัลแทนส์ จำกัด
บริษัท ปัญญา คอนซัลแตนท์ จำกัด
บริษัท ยูไนเต็ด แอนนาลิสต์ แอนด์ เอ็นจิเนียริ่ง คอนซัลแต้นส์ จำกัด

ชื่อโครงการ : งานศึกษาความเหมาะสมเบื้องต้นและออกแบบแนวคิดเบื้องต้น เส้นทางท่องเที่ยวเลียบชายฝั่งทะเลอันดามัน ช่วงจังหวัดระนอง – จังหวัดสตูล

ผู้ตรวจสอบ : จาดูร แผ่นสุวรรณ
ผู้จัดการโครงการ : แสงชัย สาธิตวงศ์ไพบูลย์
ผู้ออกแบบ : รัฐพล ไมตรีจิต กิรติ สุวรรณรังษี

ชื่อแบบ : แปลนแนวทางและระดับเส้นทางหลัก จ.กระบี่ กม. 21+000 – กม. 28+000

หมายเลขแบบ : กบ–ท–1004

ผู้เขียนแบบ : ช่างเขียนแบบ PSK
มาตราส่วน : A1 = 10,000 A3 = 20,000
วันที่ : มีนาคม 2568
แผ่นที่ : 6

N:_PROJECT\157-FSRVR\ZONE B\02_PLAN & PROFILE ZONE B\02_PLAN\PROFILE KRABI\11.2_PLAN PROFILE KRABI.DWG

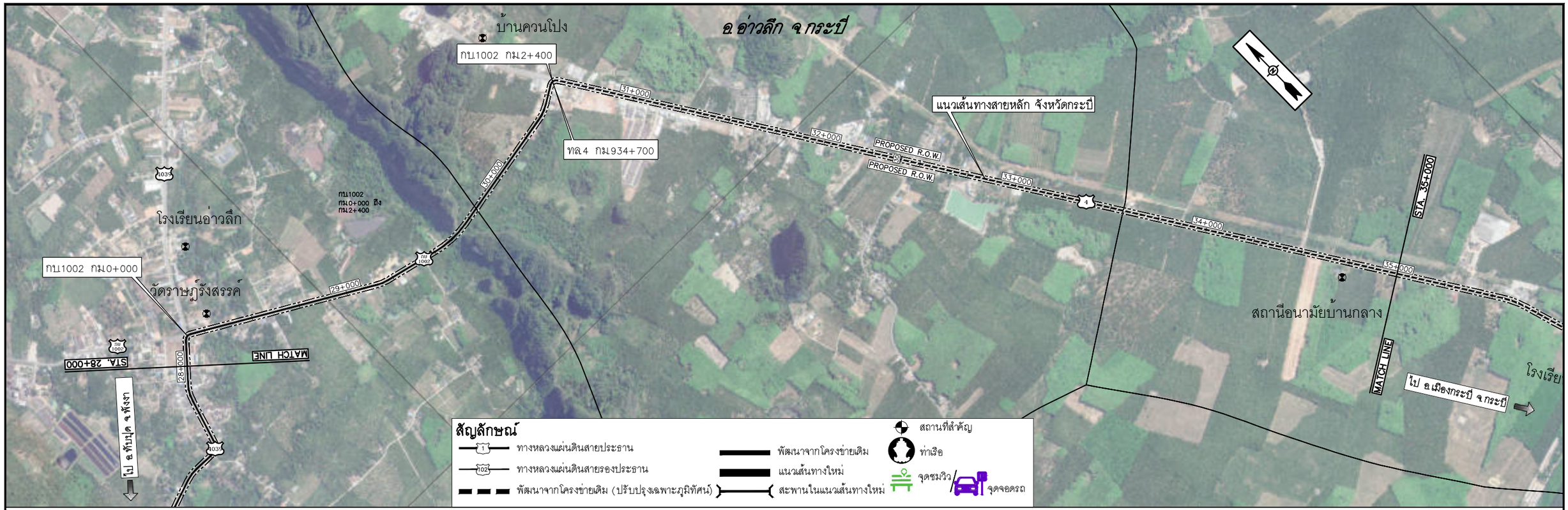

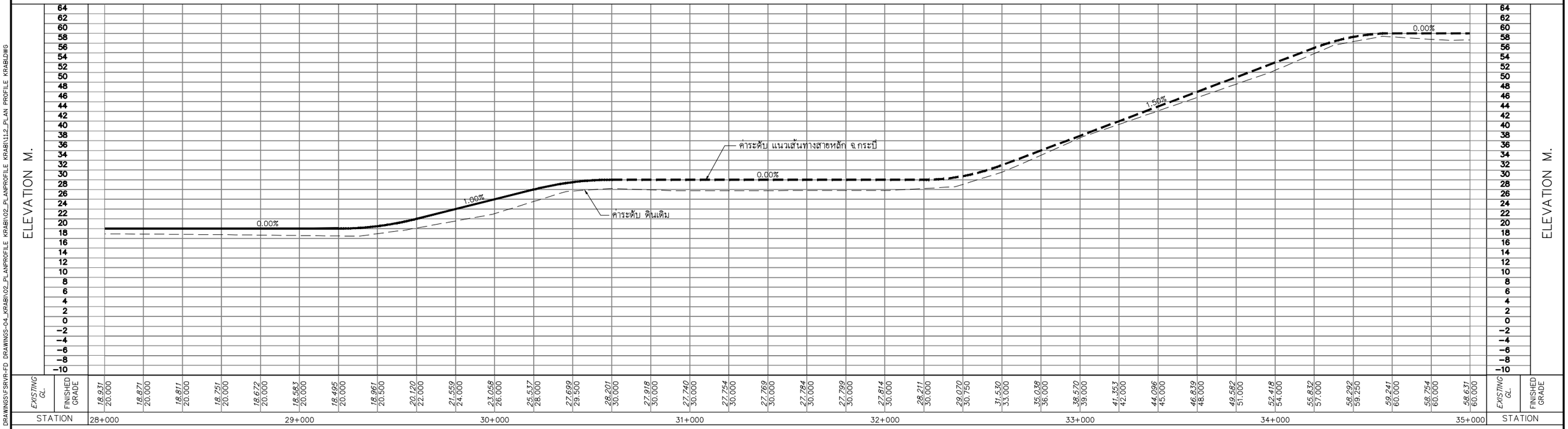

0 250 500 1,000 M.
HOR.1:10,000
0 8 16 24 32 40 80 M.
VER.1:800

แก้ไข	วันที่	รายการ	เขียน	ตรวจ	อนุมัติ

สำนักงานนโยบายและแผนการขนส่งและจราจร
กระทรวงคมนาคม

บริษัท เอเชี่ยน เอ็นจิเนียริ่ง คอนซัลแต้นส์ จำกัด
บริษัท เอ็ม เอ เอ คอนซัลแตนท์ จำกัด
บริษัท พีเอสเค คอนซัลแทนส์ จำกัด
บริษัท ปัญญา คอนซัลแตนท์ จำกัด
บริษัท ยูไนเต็ด แอนนาลิสต์ แอนด์ เอ็นจิเนียริ่ง คอนซัลแต้นส์ จำกัด

ชื่อโครงการ : งานศึกษาความเหมาะสมเบื้องต้นและออกแบบแนวคิดเบื้องต้น เส้นทางท่องเที่ยวเลียบชายฝั่งทะเลอันดามัน ช่วงจังหวัดระนอง – จังหวัดสตูล

ผู้ตรวจสอบ : จาดูร แผ่นสุวรรณ
ผู้จัดการโครงการ : แสงชัย สาธิตวงศ์ไพบูลย์
ผู้ออกแบบ : รัฐพล ไมตรีจิต, กีรติ สุวรรณรังษี

ชื่อแบบ : แปลนแนวทางและระดับเส้นทางหลัก จ.กระบี่ กม 28+000 – กม 35+000

หมายเลขแบบ : กบ–ท–1005

ผู้เขียนแบบ : ช่างเขียนแบบ PSK
มาตราส่วน : A1 = 10,000 A3 = 20,000
วันที่ : มีนาคม 2568
แผ่นที่ : 7

D:\RIVERA\1-DRAFT PRELIM DRAWING ZONE 8\FINAL DRAWINGS\FSRVR-FD DRAWINGS-04_KRAB\02_PLANPROFILE KRAB\02_PLANPROFILE KRAB\112_PLAN PROFILE KRAB.DWG

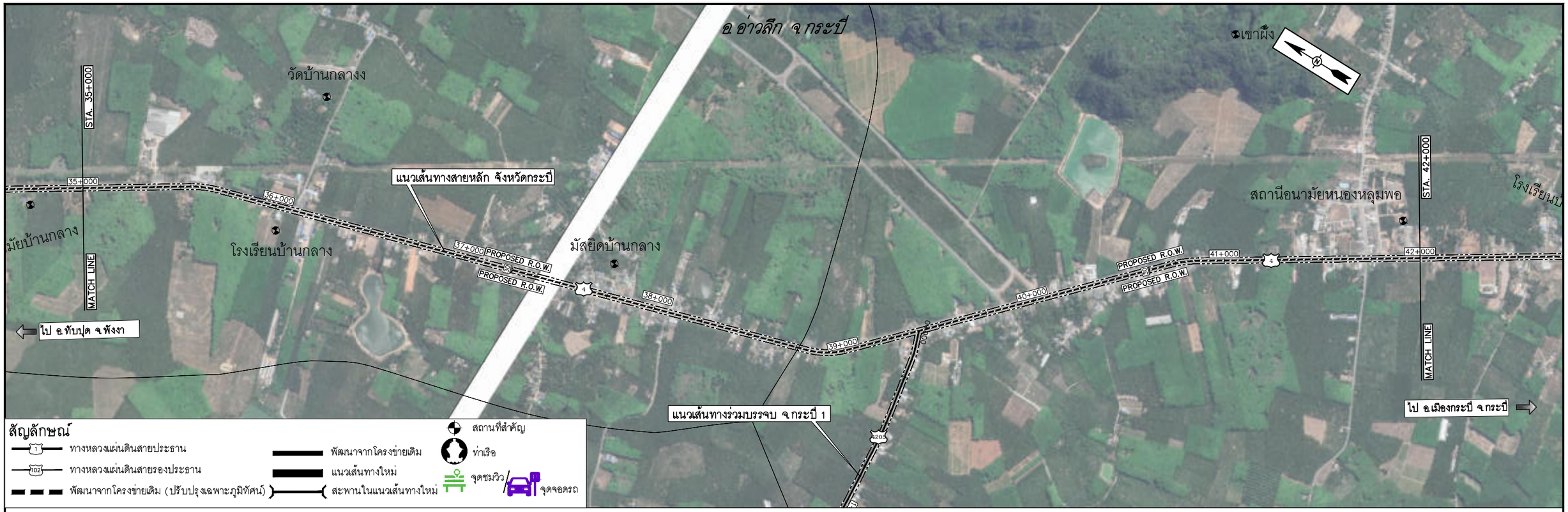

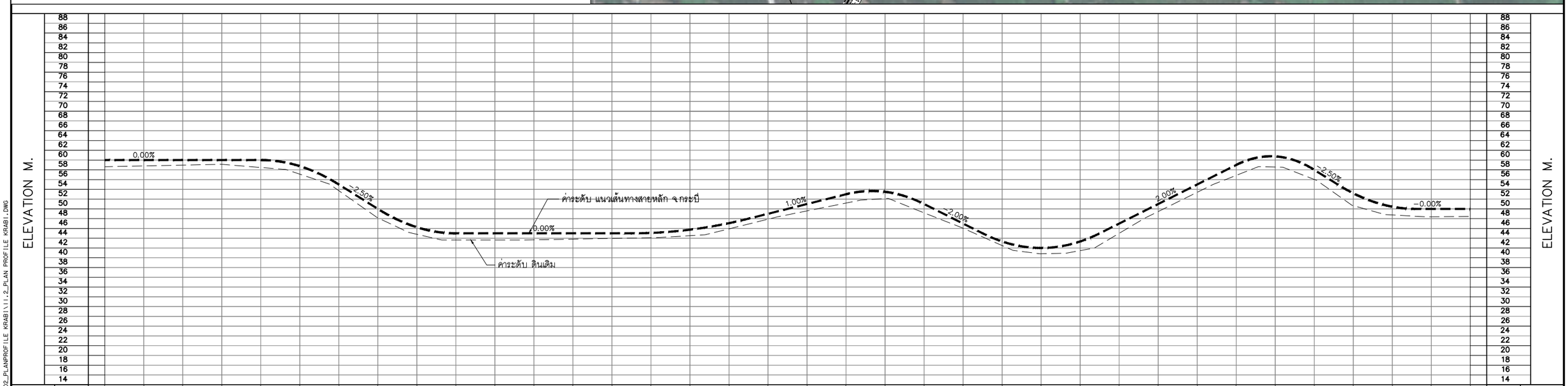

STATION	EXISTING GL.	FINISHED GRADE
35+000	58.631	60.000
	58.797	60.000
	58.964	60.000
	59.125	60.000
	58.476	60.000
36+000	57.109	58.750
	53.721	55.000
	48.171	50.000
	44.796	46.250
	43.636	45.000
37+000	43.636	45.000
	43.674	45.000
	43.813	45.000
	43.951	45.000
	44.090	45.083
38+000	44.517	45.750
	45.916	47.083
	47.899	49.000
	49.594	51.000
	51.202	53.000
39+000	52.115	53.500
	49.188	51.000
	46.041	47.000
	42.498	43.333
	40.812	42.000
40+000	41.457	43.333
	45.000	47.000
	49.461	51.000
	53.403	55.000
41+000	56.865	59.000
	58.576	60.750
	56.024	58.000
	50.664	53.200
42+000	48.760	50.450
	48.383	50.000
	48.456	50.000

0 250 500 1,000 M.
HOR.1:10,000
0 8 16 24 32 40 80 M.
VER.1:800

แก้ไข	วันที่	รายการ	เขียน	ตรวจ	อนุมัติ

สำนักงานนโยบายและแผนการขนส่งและจราจร
กระทรวงคมนาคม

บริษัท เอเชี่ยน เอ็นจิเนียริ่ง คอนซัลแต้นส์ จำกัด
บริษัท เอ็ม เอ เอ คอนซัลแตนท์ จำกัด
บริษัท พีเอสเค คอนซัลแทนส์ จำกัด
บริษัท ปัญญา คอนซัลแตนท์ จำกัด
บริษัท ยูไนเต็ด แอนนาลิสต์ แอนด์ เอ็นจิเนียริ่ง คอนซัลแต้นส์ จำกัด

ชื่อโครงการ : งานศึกษาความเหมาะสมเบื้องต้นและออกแบบแนวคิดเบื้องต้น เส้นทางท่องเที่ยวเลียบชายฝั่งทะเลอันดามัน ช่วงจังหวัดระนอง – จังหวัดสตูล

ผู้ตรวจสอบ : จาดูร แผ่นสุวรรณ
ผู้จัดการโครงการ : แสงชัย สาธิตวงศ์ไพบูลย์
ผู้ออกแบบ : รัฐพล ไมตรีจิต กิรติ สุวรรณรังษี

ชื่อแบบ : แปลนแนวทางและระดับเส้นทางหลัก จ.กระบี่ กม. 35+000 – กม. 42+000

หมายเลขแบบ : กบ–ท–1006

ผู้เขียนแบบ : ช่างเขียนแบบ PSK
มาตราส่วน : A1 = 10,000 A3 = 20,000
วันที่ : มีนาคม 2568
แผ่นที่ : 8

N:_PROJECT\157-FSRVR\ZONE B\02_PLAN & PROFILE ZONE B\02_PLAN\PROFILE KRABI\11.2_PLAN PROFILE KRABI.DWG

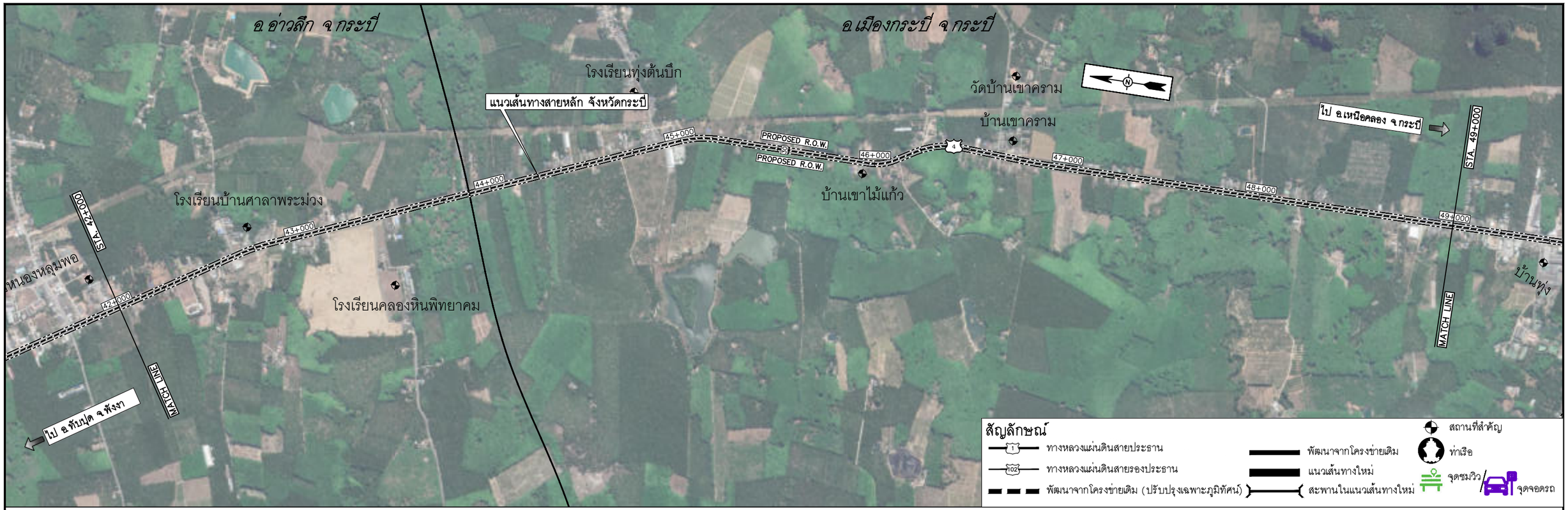

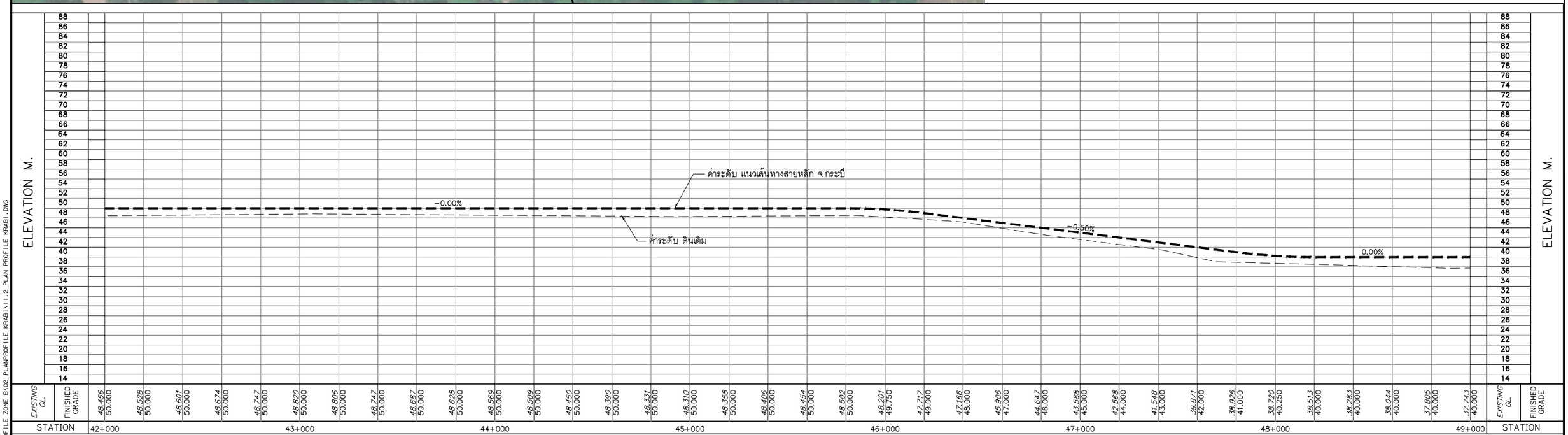

0 250 500 1,000 M.
HOR.1:10,000
0 8 16 24 32 40 80 M.
VER.1:800

แก้ไข	วันที่	รายการ	เขียน	ตรวจ	อนุมัติ

สำนักงานนโยบายและแผนการขนส่งและจราจร
กระทรวงคมนาคม

บริษัท เอเชี่ยน เอ็นจิเนียริ่ง คอนซัลแต้นส์ จำกัด
บริษัท เอ็ม เอ เอ คอนซัลแตนท์ จำกัด
บริษัท พีเอสเค คอนซัลแทนส์ จำกัด
บริษัท ปัญญา คอนซัลแตนท์ จำกัด
บริษัท ยูไนเต็ด แอนนาลิสต์ แอนด์ เอ็นจิเนียริ่ง คอนซัลแต้นส์ จำกัด

ชื่อโครงการ :
งานศึกษาความเหมาะสมเบื้องต้นและออกแบบแนวคิดเบื้องต้น
เส้นทางท่องเที่ยวเลียบชายฝั่งทะเลอันดามัน ช่วงจังหวัดระนอง – จังหวัดสตูล

ผู้ตรวจสอบ : จาดูร แผ่นสุวรรณ
ผู้จัดการโครงการ : แสงชัย สาธิตวงศ์ไพบูลย์
ผู้ออกแบบ : รัฐพล ไมตรีจิต กิรติ สุวรรณรังษี

ชื่อแบบ :
แปลนแนวทางและระดับเส้นทางหลัก จ.กระบี่
กม. 42+000 – กม. 49+000

หมายเลขแบบ : กบ–ท–1007

ผู้เขียนแบบ : ช่างเขียนแบบ PSK
มาตราส่วน : A1 = 10,000
A3 = 20,000
วันที่ : มีนาคม 2568
แผ่นที่ : 9

N:_PROJECT\157-FSRVR\ZONE B\02_PLAN & PROFILE ZONE B\02_PLANPROFILE KRABI\11.2_PLAN PROFILE KRABI.DWG

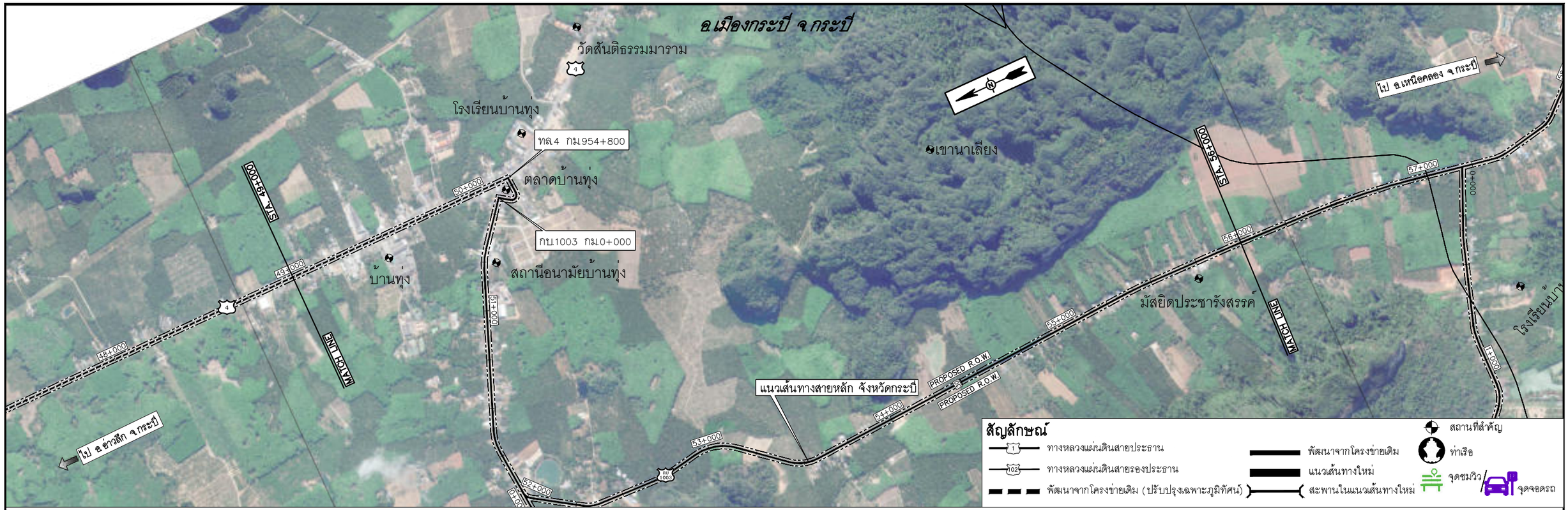

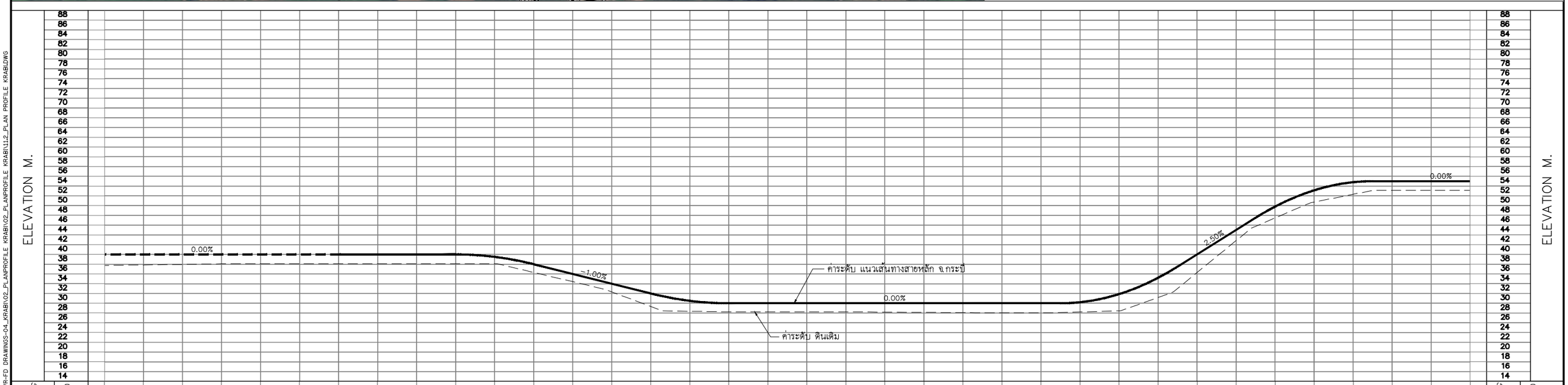

HOR.1:10,000 (0 250 500 1,000 M.)

VER.1:800 (0 8 16 24 32 40 80 M.)

แก้ไข	วันที่	รายการ	เขียน	ตรวจ	อนุมัติ

สำนักงานนโยบายและแผนการขนส่งและจราจร
กระทรวงคมนาคม

บริษัท เอเชี่ยน เอ็นจิเนียริ่ง คอนซัลแต้นส์ จำกัด
บริษัท เอ็ม เอ เอ คอนซัลแตนท์ จำกัด
บริษัท พีเอสเค คอนซัลแทนส์ จำกัด
บริษัท ปัญญา คอนซัลแตนท์ จำกัด
บริษัท ยูไนเต็ด แอนนาลิสต์ แอนด์ เอ็นจิเนียริ่ง คอนซัลแต้นส์ จำกัด

ชื่อโครงการ : งานศึกษาความเหมาะสมเบื้องต้นและออกแบบแนวคิดเบื้องต้น เส้นทางท่องเที่ยวเลียบชายฝั่งทะเลอันดามัน ช่วงจังหวัดระนอง – จังหวัดสตูล

ผู้ตรวจสอบ : จาดูร แผ่นสุวรรณ
ผู้จัดการโครงการ : แสงชัย สาธิตวงศ์ไพบูลย์
ผู้ออกแบบ : รัฐพล ไมตรีจิต, กีรติ สุวรรณรังษี

ชื่อแบบ : แปลนแนวทางและระดับเส้นทางหลัก จ.กระบี่ กม. 49+000 – กม. 56+000

หมายเลขแบบ : กบ-ท-1008

ผู้เขียนแบบ : ช่างเขียนแบบ PSK
มาตราส่วน : A1 = 10,000 A3 = 20,000
วันที่ : มีนาคม 2568
แผ่นที่ : 10

D:\RIVERA\1-DRAFT PRELIM DRAWING ZONE B\FINAL DRAWINGS\FSRVR-FD DRAWINGS-04_KRAB\02_PLANPROFILE KRAB\02_PLANPROFILE KRAB\112_PLAN PROFILE KRAB.DWG

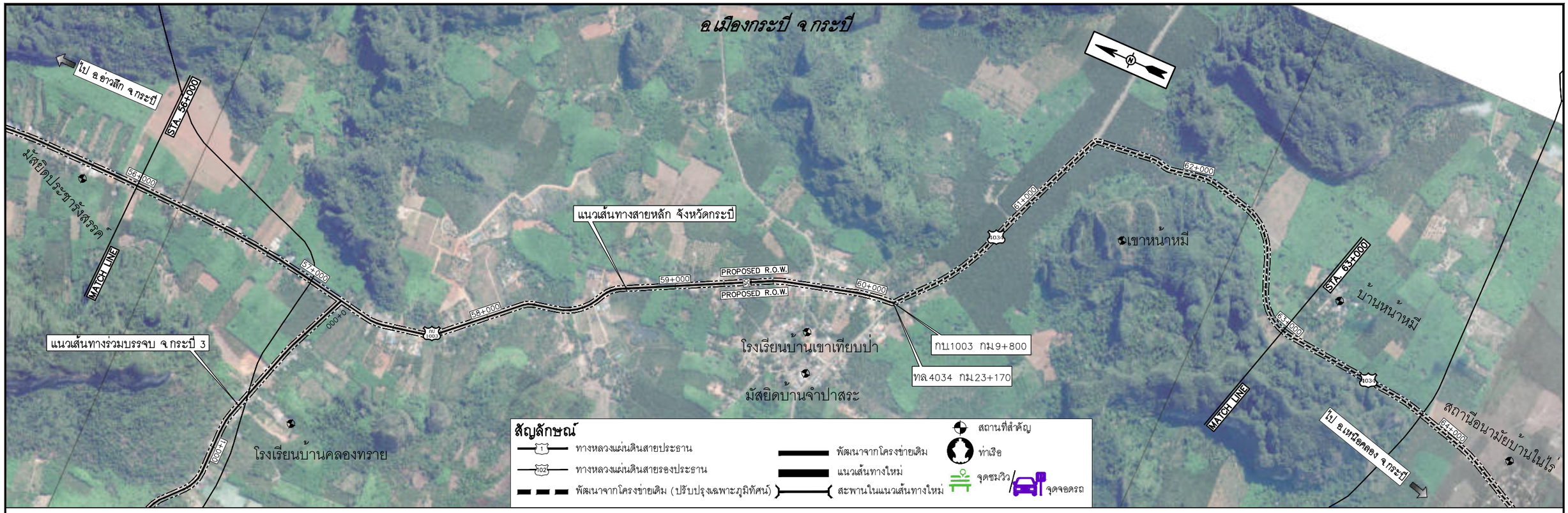

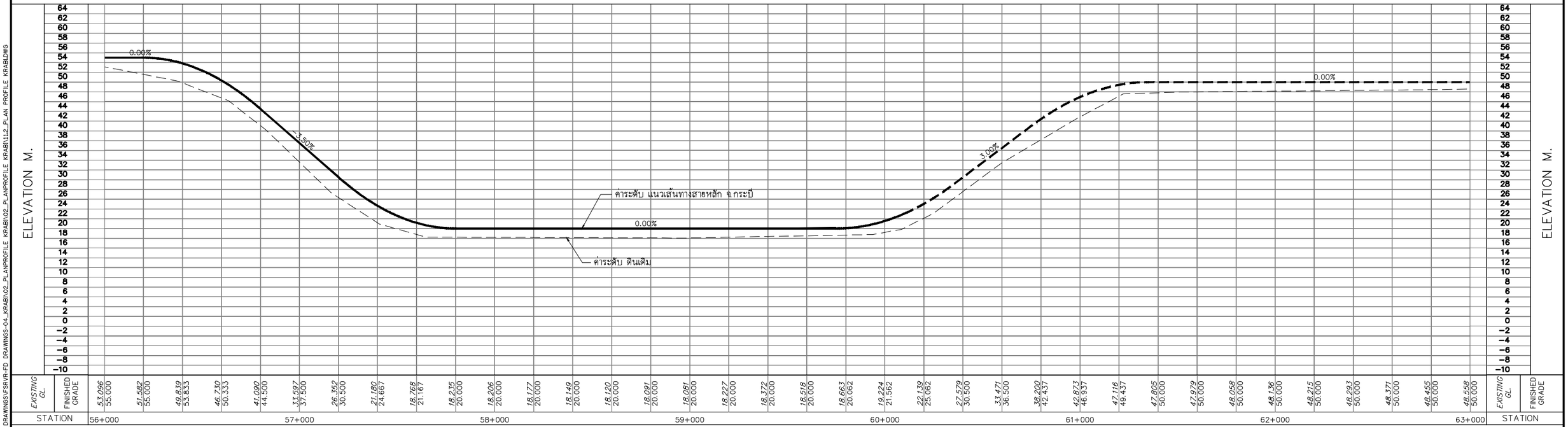

STATION	EXISTING GL.	FINISHED GRADE
56+000	53.096	55.000
	51.582	55.000
	49.839	53.833
	46.730	50.333
	41.090	44.500
57+000	33.597	37.500
	26.352	30.500
	21.180	24.667
	18.768	21.167
58+000	18.235	20.000
	18.206	20.000
	18.177	20.000
	18.149	20.000
	18.120	20.000
	18.091	20.000
	18.081	20.000
	18.227	20.000
	18.372	20.000
59+000	18.518	20.000
	18.663	20.062
	19.224	21.562
	22.139	25.062
60+000	27.579	30.500
	33.471	36.500
	38.200	42.437
61+000	42.873	46.937
	47.116	49.437
	47.805	50.000
	47.979	50.000
62+000	48.058	50.000
	48.136	50.000
	48.215	50.000
	48.293	50.000
	48.371	50.000
63+000	48.455	50.000
	48.558	50.000

0 250 500 1,000 M.
HOR.1:10,000
0 8 16 24 32 40 80 M.
VER.1:800

แก้ไข	วันที่	รายการ	เขียน	ตรวจ	อนุมัติ

สำนักงานนโยบายและแผนการขนส่งและจราจร
กระทรวงคมนาคม

บริษัท เอเชี่ยน เอ็นจิเนียริ่ง คอนซัลแต้นส์ จำกัด
บริษัท เอ็ม เอ เอ คอนซัลแตนท์ จำกัด
บริษัท พีเอสเค คอนซัลแทนส์ จำกัด
บริษัท ปัญญา คอนซัลแตนท์ จำกัด
บริษัท ยูไนเต็ด แอนนาลิสต์ แอนด์ เอ็นจิเนียริ่ง คอนซัลแต้นส์ จำกัด

ชื่อโครงการ :
งานศึกษาความเหมาะสมเบื้องต้นและออกแบบแนวคิดเบื้องต้น
เส้นทางท่องเที่ยวเลียบชายฝั่งทะเลอันดามัน ช่วงจังหวัดระนอง – จังหวัดสตูล

ผู้ตรวจสอบ : จาดูร แผ่นสุวรรณ
ผู้จัดการโครงการ : แสงชัย สาธิตวงศ์ไพบูลย์
ผู้ออกแบบ : รัฐพล ไมตรีจิต กีรติ สุวรรณรังษี

ชื่อแบบ :
แปลนแนวทางและระดับเส้นทางหลัก จ.กระบี่
กม. 56+000 – กม. 63+000

หมายเลขแบบ : กบ–ท–1009

ผู้เขียนแบบ : ช่างเขียนแบบ PSK
มาตราส่วน : A1 = 10,000 A3 = 20,000
วันที่ : มีนาคม 2568
แผ่นที่ : 11

D:\RIVIERA\1-DRAFT PRELIM DRAWING ZONE B\FINAL DRAWINGS\FSRVR-FD DRAWINGS-04_KRAB\02_PLANPROFILE KRAB\02_PLANPROFILE KRAB\112_PLAN PROFILE KRAB.DWG

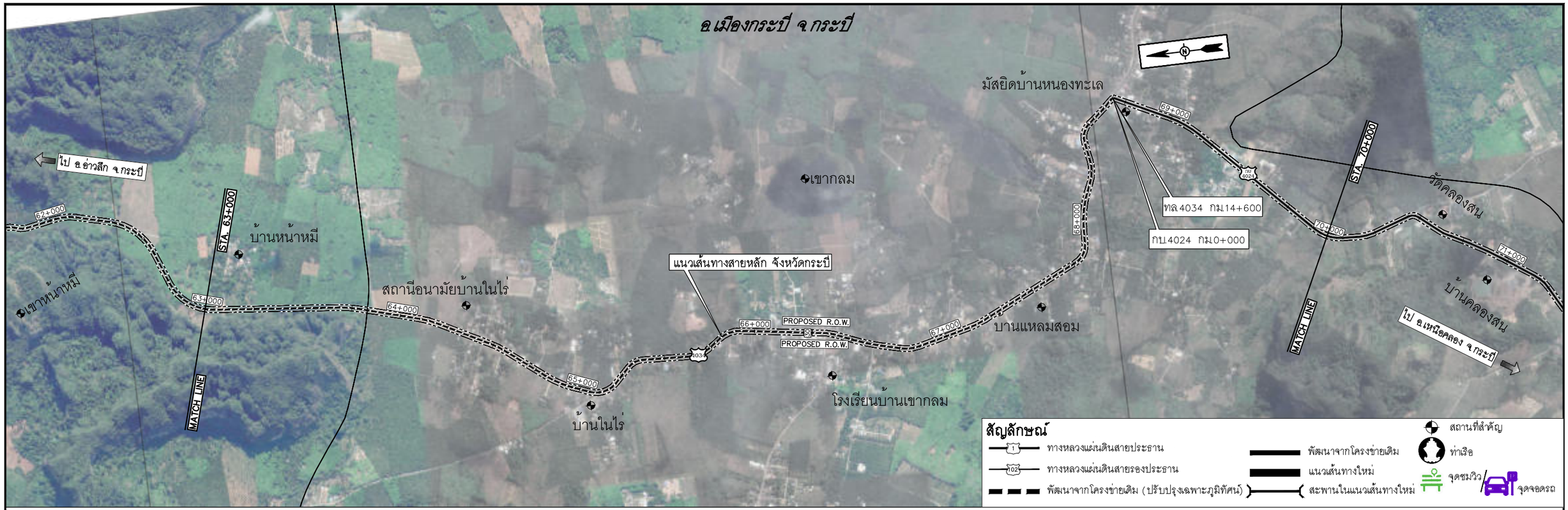

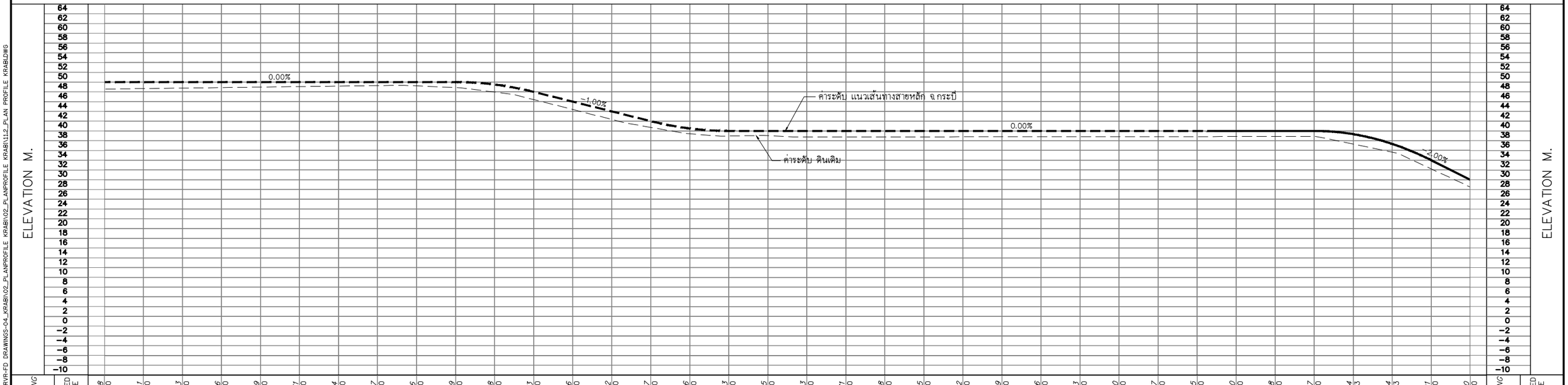

0 250 500 1,000 M.
HOR.1:10,000
0 8 16 24 32 40 80 M.
VER.1:800

D:\RIVIERA\1-DRAFT PRELIM DRAWING ZONE B\FINAL DRAWINGS\FSRVR-FD DRAWINGS-04_KRABI\02_PLANPROFILE KRABI\02_PLANPROFILE KRABI\112_PLAN PROFILE KRABI.DWG

แก้ไข	วันที่	รายการ	เขียน	ตรวจ	อนุมัติ

สำนักงานนโยบายและแผนการขนส่งและจราจร
กระทรวงคมนาคม

บริษัท เอเชี่ยน เอ็นจิเนียริ่ง คอนซัลแต้นส์ จำกัด
บริษัท เอ็ม เอ เอ คอนซัลแตนท์ จำกัด
บริษัท พีเอสเค คอนซัลแทนส์ จำกัด
บริษัท ปัญญา คอนซัลแตนท์ จำกัด
บริษัท ยูไนเต็ด แอนนาลิสต์ แอนด์ เอ็นจิเนียริ่ง คอนซัลแต้นส์ จำกัด

ชื่อโครงการ :
งานศึกษาความเหมาะสมเบื้องต้นและออกแบบแนวคิดเบื้องต้น
เส้นทางท่องเที่ยวเลียบชายฝั่งทะเลอันดามัน ช่วงจังหวัดระนอง – จังหวัดสตูล

ผู้ตรวจสอบ : จาดูร แผ่นสุวรรณ
ผู้จัดการโครงการ : แสงชัย สาธิตวงศ์ไพบูลย์
ผู้ออกแบบ : รัฐพล ไมตรีจิต
กีรติ สุวรรณรังษี

ชื่อแบบ :
แปลนแนวทางและระดับเส้นทางหลัก จ.กระบี่
กม 63+000 – กม 70+000

หมายเลขแบบ : กบ-ท-1010

ผู้เขียนแบบ : ช่างเขียนแบบ PSK
มาตราส่วน : A1 = 10,000
A3 = 20,000
วันที่ : มีนาคม 2568
แผ่นที่ : 12

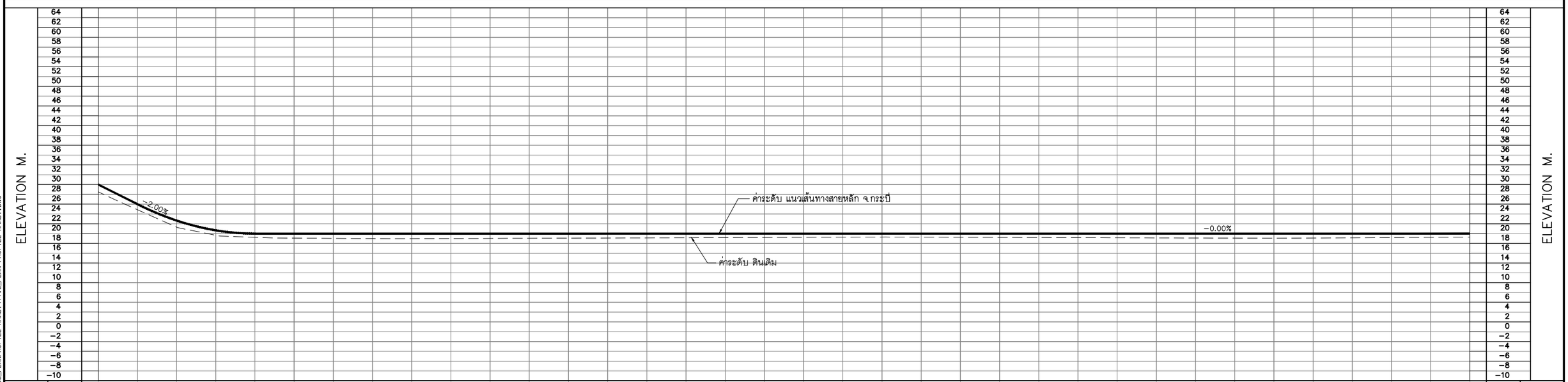

0 250 500 1,000 M.
HOR.1:10,000
0 8 16 24 32 40 80 M.
VER.1:800

แก้ไข	วันที่	รายการ	เขียน	ตรวจ	อนุมัติ

สำนักงานนโยบายและแผนการขนส่งและจราจร
กระทรวงคมนาคม

บริษัท เอเชี่ยน เอ็นจิเนียริ่ง คอนซัลแต้นส์ จำกัด
บริษัท เอ็ม เอ เอ คอนซัลแตนท์ จำกัด
บริษัท พีเอสเค คอนซัลแทนส์ จำกัด
บริษัท ปัญญา คอนซัลแตนท์ จำกัด
บริษัท ยูไนเต็ด แอนนาลิสต์ แอนด์ เอ็นจิเนียริ่ง คอนซัลแต้นส์ จำกัด

ชื่อโครงการ : งานศึกษาความเหมาะสมเบื้องต้นและออกแบบแนวคิดเบื้องต้น เส้นทางท่องเที่ยวเลียบชายฝั่งทะเลอันดามัน ช่วงจังหวัดระนอง – จังหวัดสตูล

ผู้ตรวจสอบ : จาดูร แผ่นสุวรรณ
ผู้จัดการโครงการ : แสงชัย สาธิตวงศ์ไพบูลย์
ผู้ออกแบบ : รัฐพล ไมตรีจิต กิรติ สุวรรณรังษี

ชื่อแบบ : แปลนแนวทางและระดับเส้นทางหลัก จ.กระบี่ กม. 70+000 – กม. 77+000

หมายเลขแบบ : กบ–ท–1011

ผู้เขียนแบบ : ช่างเขียนแบบ PSK
มาตราส่วน : A1 = 10,000 A3 = 20,000
วันที่ : มีนาคม 2568
แผ่นที่ : 13

N:_PROJECT\157-FSRVR\ZONE B\02_PLAN & PROFILE ZONE B\02_PLAN\PROFILE KRABI\11.2_PLAN PROFILE KRABI.DWG

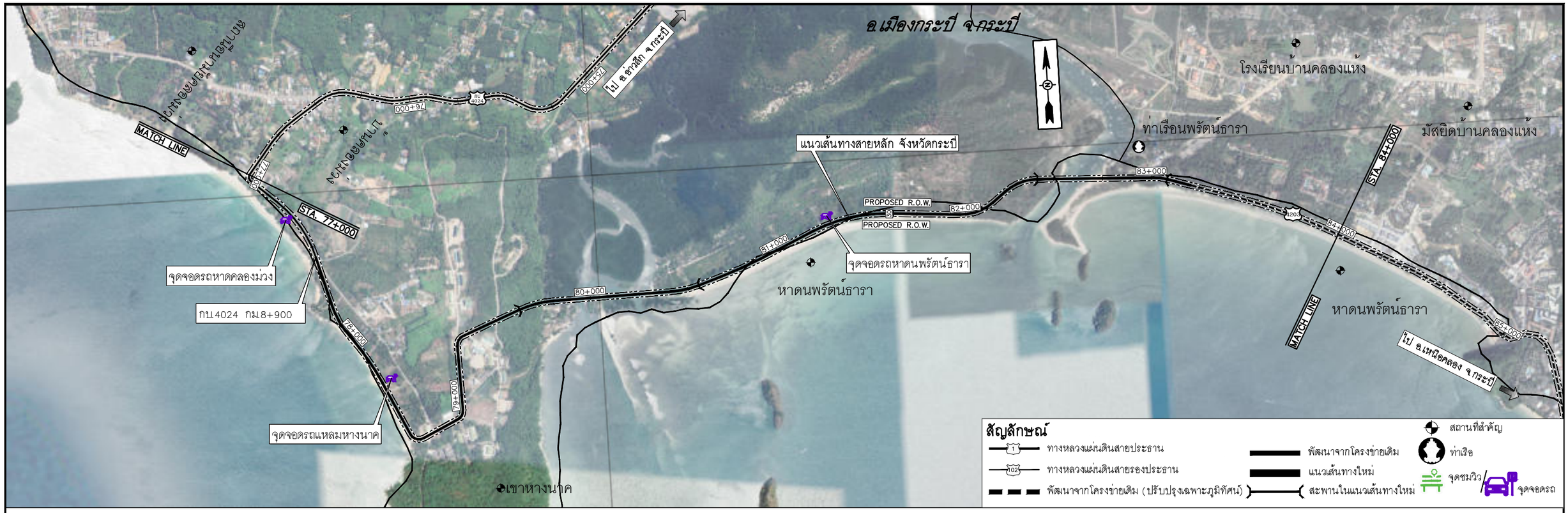

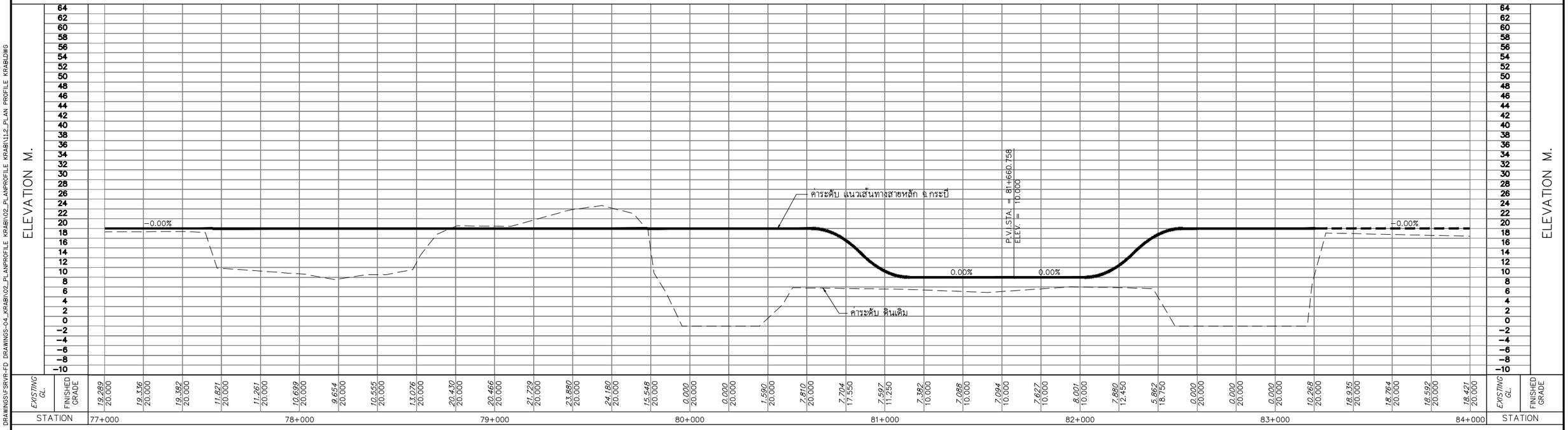

HOR.1:10,000 (0 250 500 1,000 M.)

VER.1:800 (0 8 16 24 32 40 80 M.)

แก้ไข	วันที่	รายการ	เขียน	ตรวจ	อนุมัติ

สำนักงานนโยบายและแผนการขนส่งและจราจร
กระทรวงคมนาคม

บริษัท เอเชี่ยน เอ็นจิเนียริ่ง คอนซัลแต้นส์ จำกัด
บริษัท เอ็ม เอ เอ คอนซัลแตนท์ จำกัด
บริษัท พีเอสเค คอนซัลแทนส์ จำกัด
บริษัท ปัญญา คอนซัลแตนท์ จำกัด
บริษัท ยูไนเต็ด แอนนาลิสต์ แอนด์ เอ็นจิเนียริ่ง คอนซัลแต้นส์ จำกัด

ชื่อโครงการ : งานศึกษาความเหมาะสมเบื้องต้นและออกแบบแนวคิดเบื้องต้น เส้นทางท่องเที่ยวเลียบชายฝั่งทะเลอันดามัน ช่วงจังหวัดระนอง – จังหวัดสตูล

ผู้ตรวจสอบ : จาดูร แผ่นสุวรรณ
ผู้จัดการโครงการ : แสงชัย สาธิตวงศ์ไพบูลย์
ผู้ออกแบบ : รัฐพล ไมตรีจิต, กีรติ สุวรรณรังษี

ชื่อแบบ : แปลนแนวทางและระดับเส้นทางหลัก จ.กระบี่ กม 77+000 – กม 84+000

หมายเลขแบบ : กบ-ท-1012

ผู้เขียนแบบ : ช่างเขียนแบบ PSK
มาตราส่วน : A1 = 10,000 A3 = 20,000
วันที่ : มีนาคม 2568
แผ่นที่ : 14

D:\RIVIERA\1-DRAFT PRELIM DRAWING ZONE B\FINAL DRAWINGS\FSRVR-FD DRAWINGS-04_KRABI\02_PLANPROFILE KRABI\02_PLANPROFILE KRABI\112_PLAN PROFILE KRABI.DWG

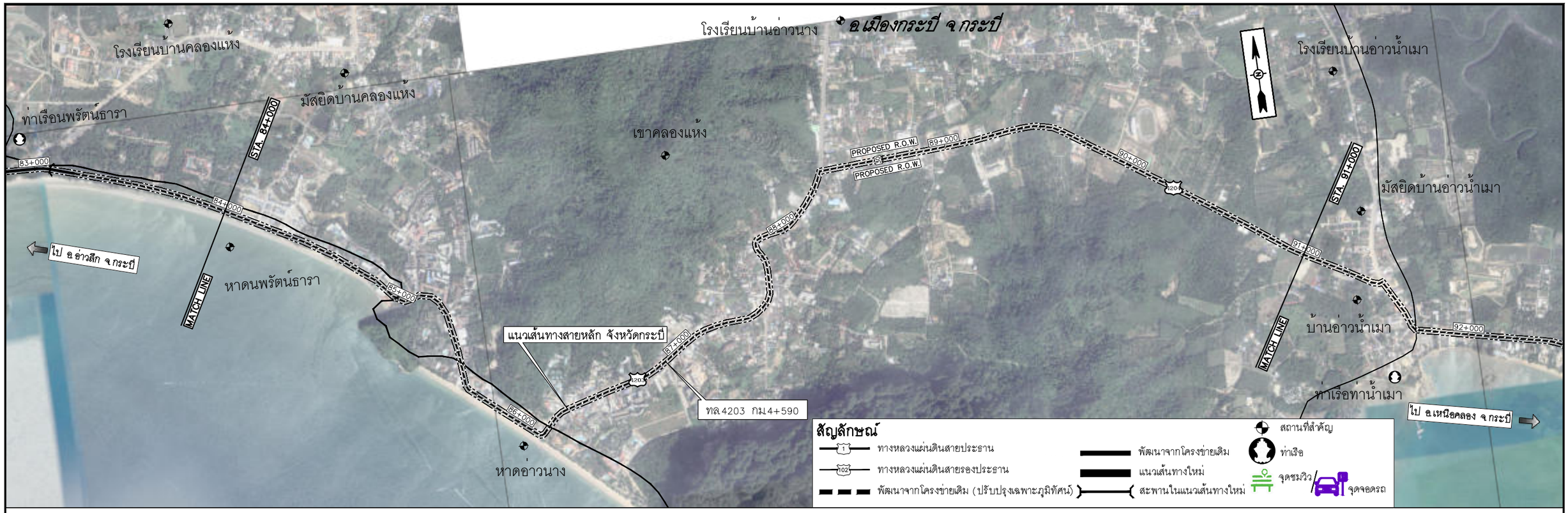

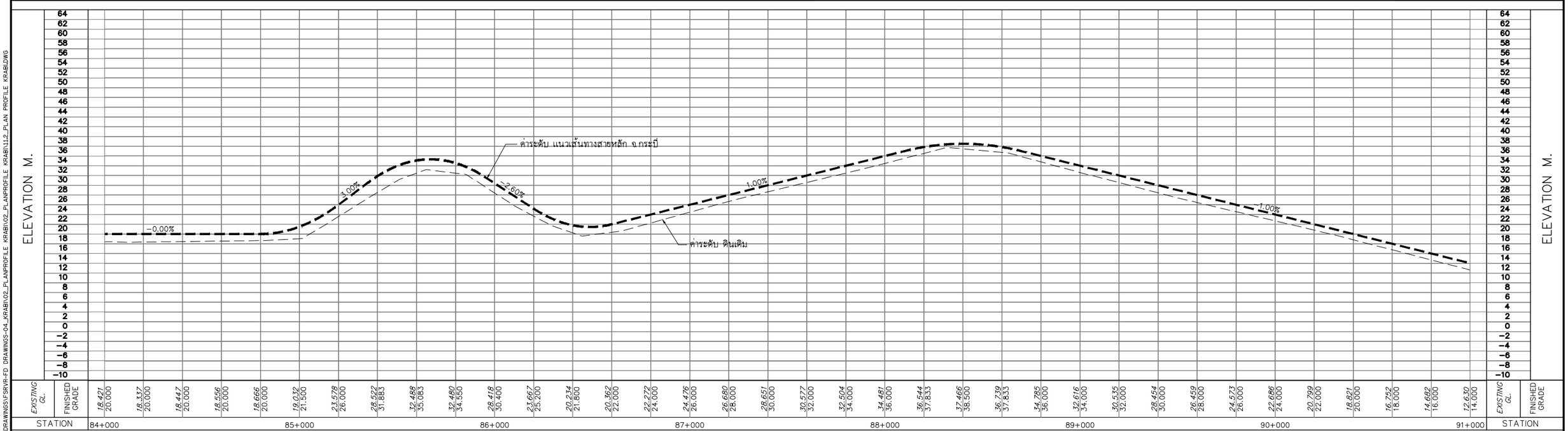

D:\RIVIERA\1-DRAFT PRELIM DRAWING ZONE B\FINAL DRAWINGS\FSRVR-FD DRAWINGS-04_KRABI\02_PLANPROFILE KRABI\02_PLANPROFILE KRABI\112_PLAN PROFILE KRABI.DWG

แก้ไข	วันที่	รายการ	เขียน	ตรวจ	อนุมัติ

สำนักงานนโยบายและแผนการขนส่งและจราจร
กระทรวงคมนาคม

บริษัท เอเชี่ยน เอ็นจิเนียริ่ง คอนซัลแต้นส์ จำกัด
บริษัท เอ็ม เอ เอ คอนซัลแตนท์ จำกัด
บริษัท พีเอสเค คอนซัลแทนส์ จำกัด
บริษัท ปัญญา คอนซัลแตนท์ จำกัด
บริษัท ยูไนเต็ด แอนนาลิสต์ แอนด์ เอ็นจิเนียริ่ง คอนซัลแต้นส์ จำกัด

ชื่อโครงการ :
งานศึกษาความเหมาะสมเบื้องต้นและออกแบบแนวคิดเบื้องต้น
เส้นทางท่องเที่ยวเลียบชายฝั่งทะเลอันดามัน ช่วงจังหวัดระนอง – จังหวัดสตูล

ผู้ตรวจสอบ : จาดูร แผ่นสุวรรณ
ผู้จัดการโครงการ : แสงชัย สาธิตวงศ์ไพบูลย์
ผู้ออกแบบ : รัฐพล ไมตรีจิต, กีรติ สุวรรณรังษี

ชื่อแบบ :
แปลนแนวทางและระดับเส้นทางหลัก จ.กระบี่
กม 84+000 – กม 91+000

หมายเลขแบบ : กบ-ท-1013

ผู้เขียนแบบ : ช่างเขียนแบบ PSK
มาตราส่วน : A1 = 10,000
A3 = 20,000
วันที่ : มีนาคม 2568
แผ่นที่ : 15

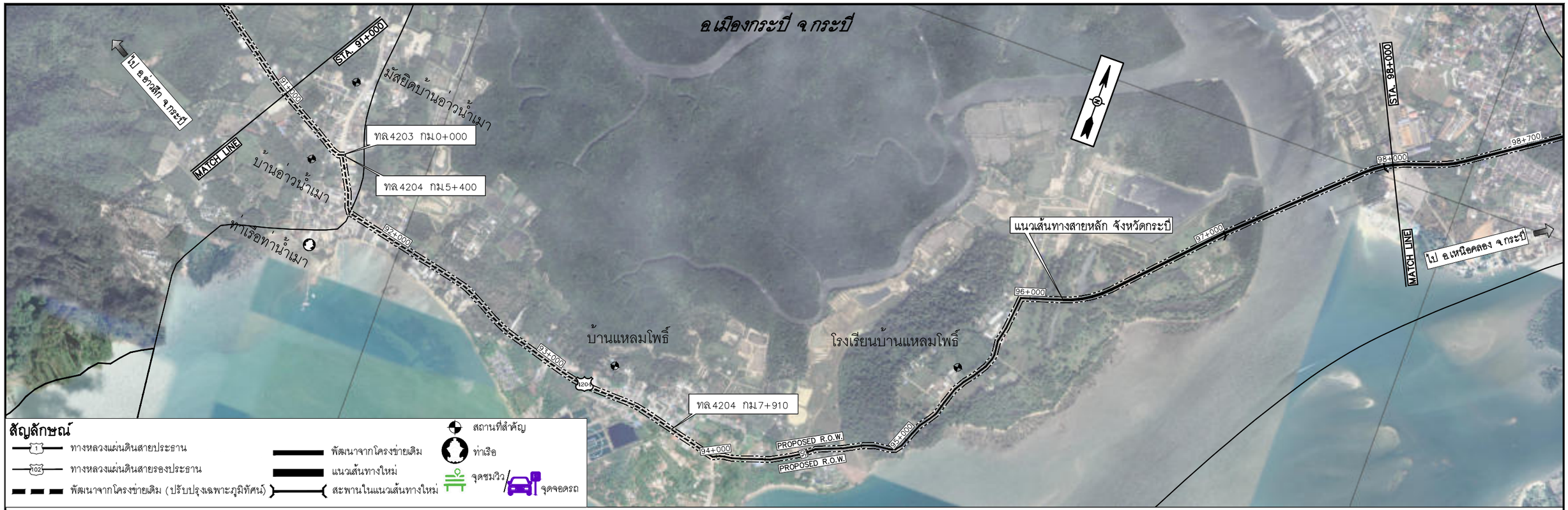

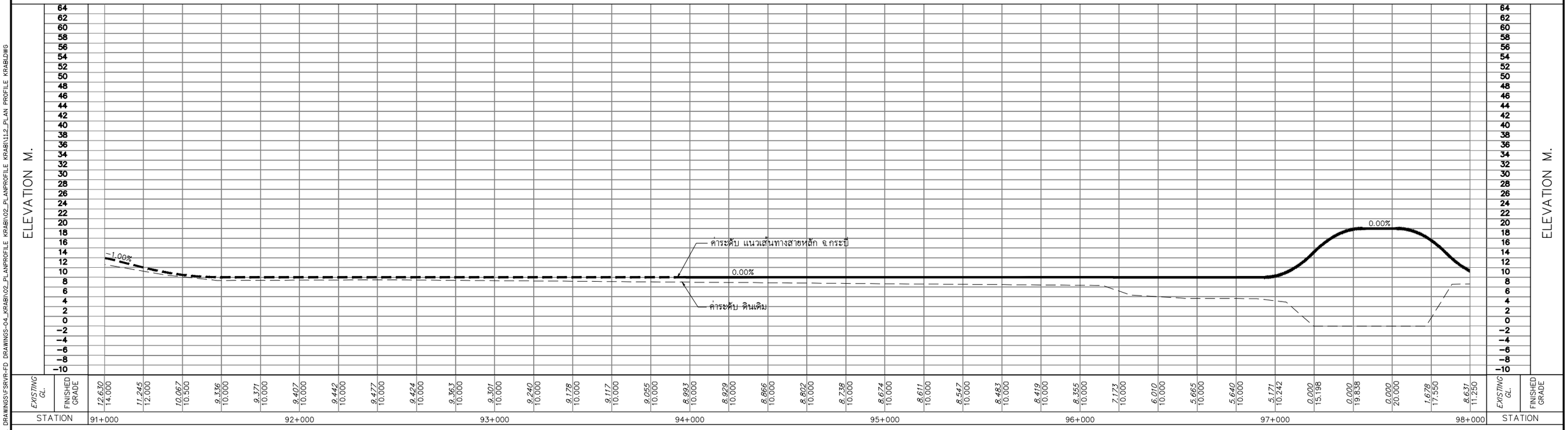

0 250 500 1,000 M.
HOR.1:10,000
0 8 16 24 32 40 80 M.
VER.1:800

แก้ไข	วันที่	รายการ	เขียน	ตรวจ	อนุมัติ

สำนักงานนโยบายและแผนการขนส่งและจราจร
กระทรวงคมนาคม

บริษัท เอเชี่ยน เอ็นจิเนียริ่ง คอนซัลแต้นส์ จำกัด
บริษัท เอ็ม เอ เอ คอนซัลแตนท์ จำกัด
บริษัท พีเอสเค คอนซัลแทนส์ จำกัด
บริษัท ปัญญา คอนซัลแตนท์ จำกัด
บริษัท ยูไนเต็ด แอนนาลิสต์ แอนด์ เอ็นจิเนียริ่ง คอนซัลแต้นส์ จำกัด

ชื่อโครงการ : งานศึกษาความเหมาะสมเบื้องต้นและออกแบบแนวคิดเบื้องต้น เส้นทางท่องเที่ยวเลียบชายฝั่งทะเลอันดามัน ช่วงจังหวัดระนอง – จังหวัดสตูล

ผู้ตรวจสอบ : จาดูร แผ่นสุวรรณ
ผู้ออกแบบ : รัฐพล ไมตรีจิต กีรติ สุวรรณรังษี
ผู้จัดการโครงการ : แสงชัย สาธิตวงศ์ไพบูลย์

ชื่อแบบ : แปลนแนวทางและระดับเส้นทางหลัก จ.กระบี่ กม 91+000 – กม 98+000

หมายเลขแบบ : กบ–ท–1014

ผู้เขียนแบบ : ช่างเขียนแบบ PSK
มาตราส่วน : A1 = 10,000 A3 = 20,000
วันที่ : มีนาคม 2568
แผ่นที่ : 16

D:\RIVIERA\1-DRAFT PRELIM DRAWING ZONE B\FINAL DRAWINGS\FSRVR-FD DRAWINGS-04_KRAB\02_PLANPROFILE KRAB\02_PLANPROFILE KRAB\112_PLAN PROFILE KRAB.DWG

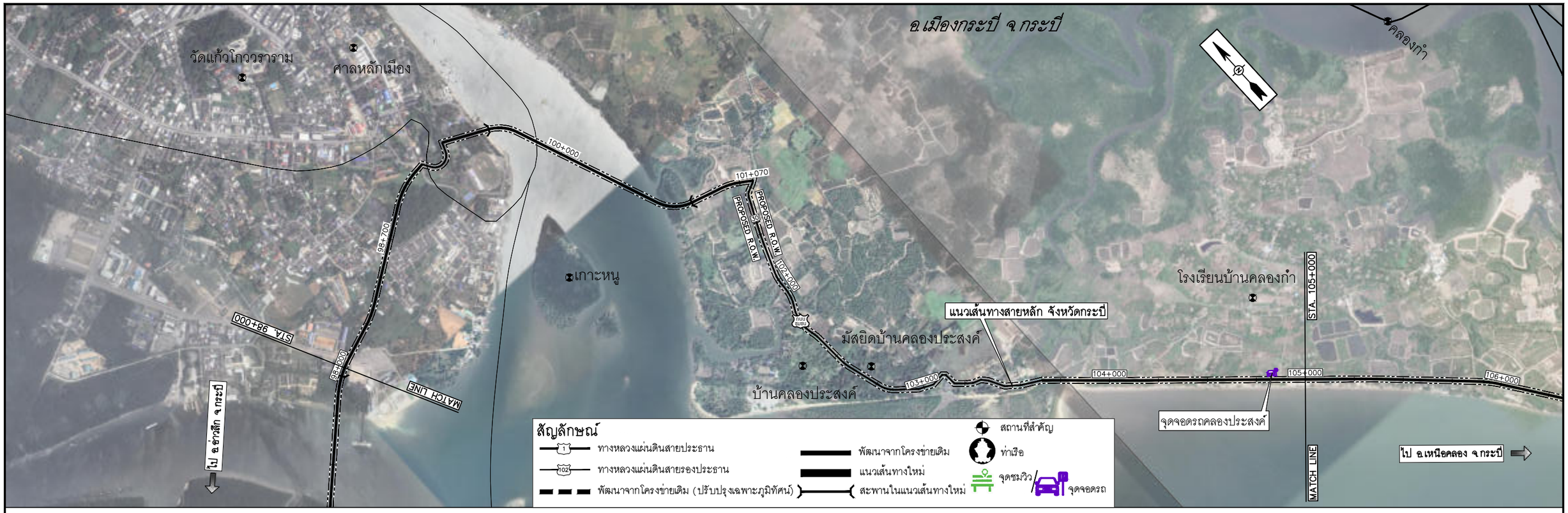

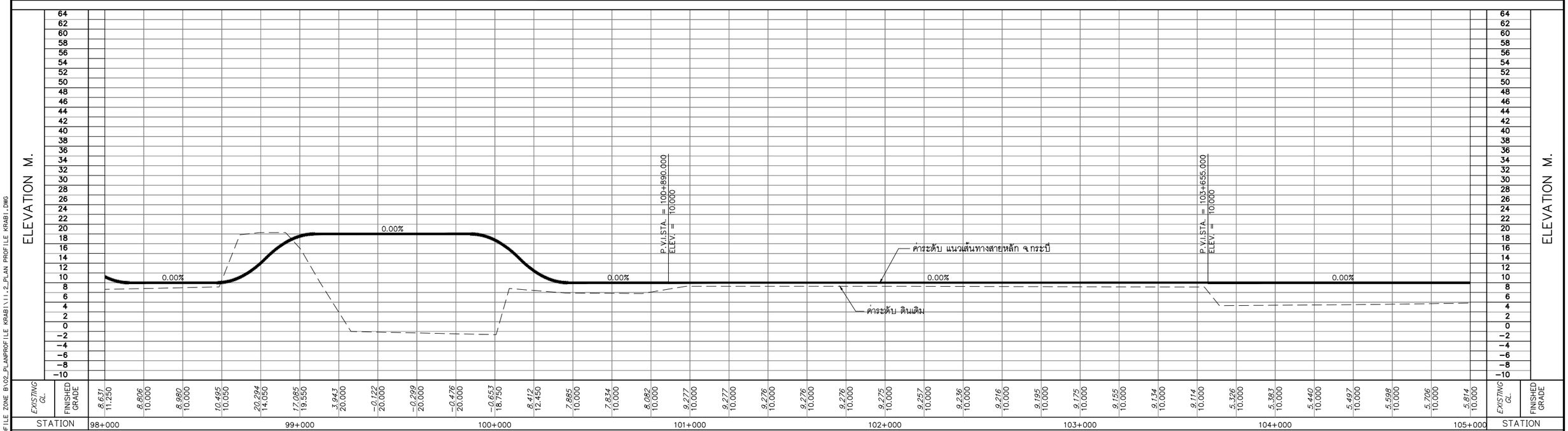

0 250 500 1,000 M.
HOR.1:10,000
0 8 16 24 32 40 80 M.
VER.1:800

แก้ไข	วันที่	รายการ	เขียน	ตรวจ	อนุมัติ

สำนักงานนโยบายและแผนการขนส่งและจราจร
กระทรวงคมนาคม

บริษัท เอเชี่ยน เอ็นจิเนียริ่ง คอนซัลแต้นส์ จำกัด
บริษัท เอ็ม เอ เอ คอนซัลแตนท์ จำกัด
บริษัท พีเอสเค คอนซัลแทนส์ จำกัด
บริษัท ปัญญา คอนซัลแตนท์ จำกัด
บริษัท ยูไนเต็ด แอนนาลิสต์ แอนด์ เอ็นจิเนียริ่ง คอนซัลแต้นส์ จำกัด

ชื่อโครงการ : งานศึกษาความเหมาะสมเบื้องต้นและออกแบบแนวคิดเบื้องต้น เส้นทางท่องเที่ยวเลียบชายฝั่งทะเลอันดามัน ช่วงจังหวัดระนอง – จังหวัดสตูล

ผู้ตรวจสอบ : จาดูร แผ่นสุวรรณ
ผู้จัดการโครงการ : แสงชัย สาธิตวงศ์ไพบูลย์
ผู้ออกแบบ : รัฐพล ไมตรีจิต กิรติ สุวรรณรังษี

ชื่อแบบ : แปลนแนวทางและระดับเส้นทางหลัก จ.กระบี่ กม 98+000 – กม 105+000

หมายเลขแบบ : กบ–ท–1015

ผู้เขียนแบบ : ช่างเขียนแบบ PSK
มาตราส่วน : A1 = 10,000 A3 = 20,000
วันที่ : มีนาคม 2568
แผ่นที่ : 17

N:_PROJECT\157-FSRVR\ZONE B\02_PLAN & PROFILE ZONE B\02_PLAN\PROFILE KRABI\11.2_PLAN PROFILE KRABI.DWG

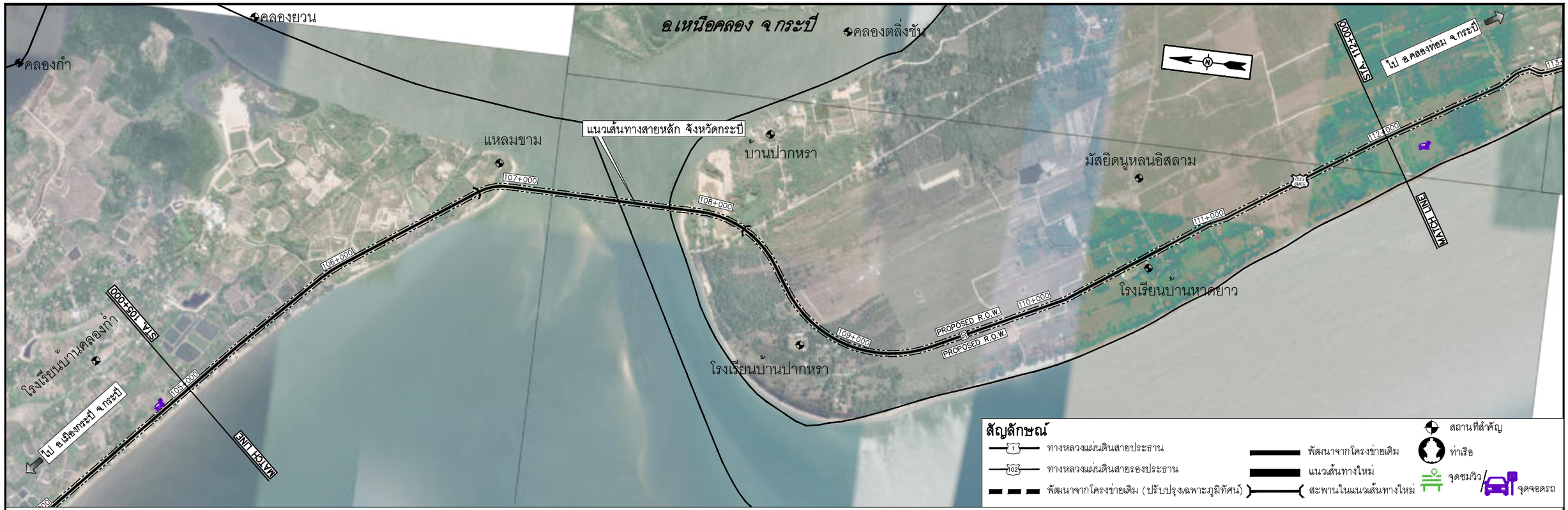

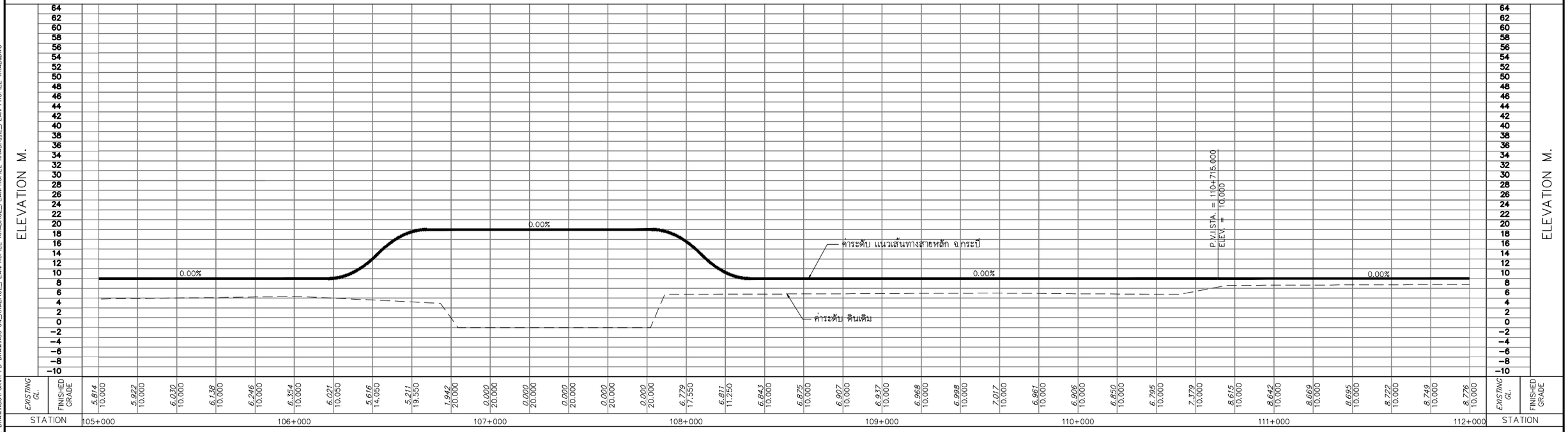

0 250 500 1,000 M.
HOR.1:10,000
0 8 16 24 32 40 80 M.
VER.1:800

แก้ไข	วันที่	รายการ	เขียน	ตรวจ	อนุมัติ

สำนักงานนโยบายและแผนการขนส่งและจราจร
กระทรวงคมนาคม

บริษัท เอเชี่ยน เอ็นจิเนียริ่ง คอนซัลแต้นส์ จำกัด
บริษัท เอ็ม เอ เอ คอนซัลแตนท์ จำกัด
บริษัท พีเอสเค คอนซัลแทนส์ จำกัด
บริษัท ปัญญา คอนซัลแตนท์ จำกัด
บริษัท ยูไนเต็ด แอนนาลิสต์ แอนด์ เอ็นจิเนียริ่ง คอนซัลแต้นส์ จำกัด

ชื่อโครงการ : งานศึกษาความเหมาะสมเบื้องต้นและออกแบบแนวคิดเบื้องต้น เส้นทางท่องเที่ยวเลียบชายฝั่งทะเลอันดามัน ช่วงจังหวัดระนอง – จังหวัดสตูล

ผู้ตรวจสอบ : จาดูร แผ่นสุวรรณ
ผู้จัดการโครงการ : แสงชัย สาธิตวงศ์ไพบูลย์
ผู้ออกแบบ : รัฐพล ไมตรีจิต, กีรติ สุวรรณรังษี

ชื่อแบบ : แปลนแนวทางและระดับเส้นทางหลัก จ.กระบี่ กม 105+000 – กม 112+000

หมายเลขแบบ : กบ–ท–1016

ผู้เขียนแบบ : ช่างเขียนแบบ PSK
มาตราส่วน : A1 = 10,000 A3 = 20,000
วันที่ : มีนาคม 2568
แผ่นที่ : 18

D:\RIVERA\1-DRAFT PRELIM DRAWING ZONE B\FINAL DRAWINGS\FSRVR-FD DRAWINGS-04_KRAB\02_PLANPROFILE KRAB\02_PLANPROFILE KRAB\112_PLAN PROFILE KRAB.DWG

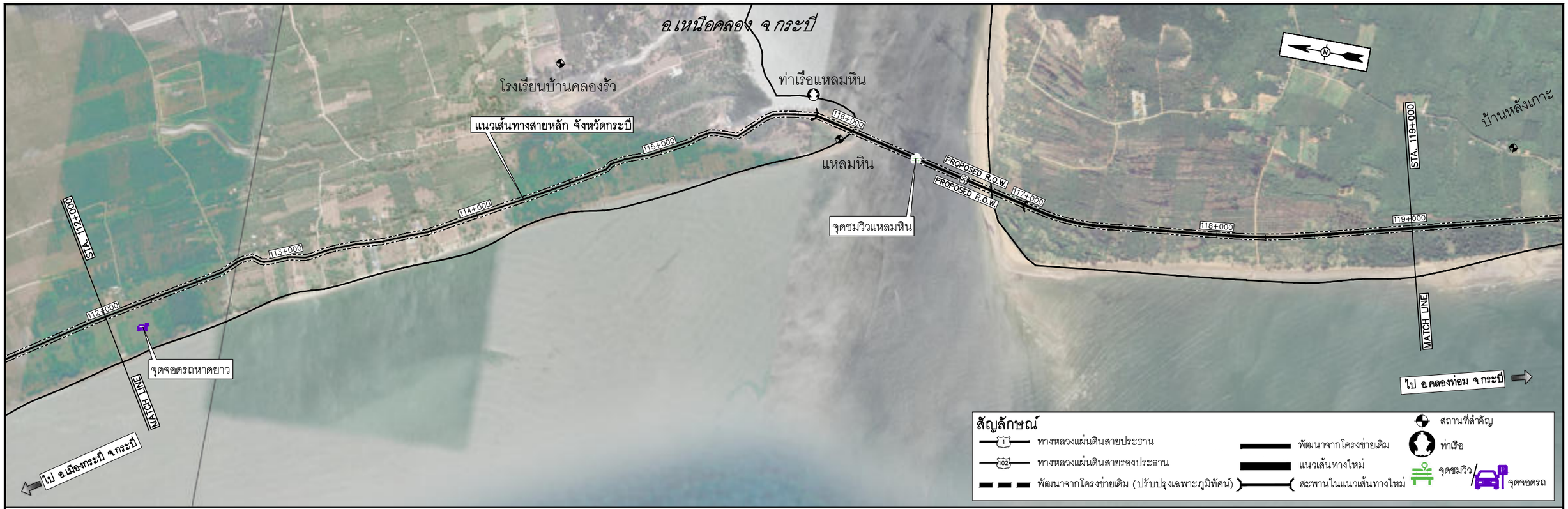

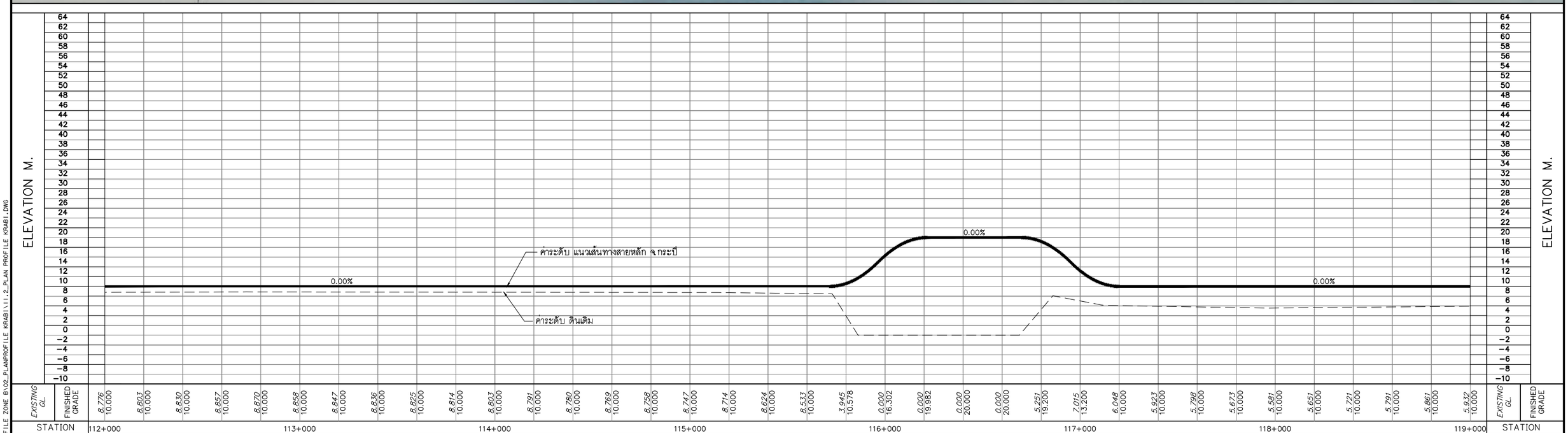

0 250 500 1,000 M.
HOR.1:10,000
0 8 16 24 32 40 80 M.
VER.1:800

แก้ไข	วันที่	รายการ	เขียน	ตรวจ	อนุมัติ

สำนักงานนโยบายและแผนการขนส่งและจราจร
กระทรวงคมนาคม

บริษัท เอเชี่ยน เอ็นจิเนียริ่ง คอนซัลแต้นส์ จำกัด
บริษัท เอ็ม เอ เอ คอนซัลแตนท์ จำกัด
บริษัท พีเอสเค คอนซัลแทนส์ จำกัด
บริษัท ปัญญา คอนซัลแตนท์ จำกัด
บริษัท ยูไนเต็ด แอนนาลิสต์ แอนด์ เอ็นจิเนียริ่ง คอนซัลแต้นส์ จำกัด

ชื่อโครงการ :
งานศึกษาความเหมาะสมเบื้องต้นและออกแบบแนวคิดเบื้องต้น
เส้นทางท่องเที่ยวเลียบชายฝั่งทะเลอันดามัน ช่วงจังหวัดระนอง – จังหวัดสตูล

ผู้ตรวจสอบ : จาดูร แผ่นสุวรรณ
ผู้จัดการโครงการ : แสงชัย สาธิตวงศ์ไพบูลย์
ผู้ออกแบบ : รัฐพล ไมตรีจิต กิรติ สุวรรณรังษี

ชื่อแบบ :
แปลนแนวทางและระดับเส้นทางหลัก จ.กระบี่
กม 112+000 – กม 119+000

หมายเลขแบบ : กบ–ท–1017

ผู้เขียนแบบ : ช่างเขียนแบบ PSK
มาตราส่วน : A1 = 10,000
A3 = 20,000
วันที่ : มีนาคม 2568
แผ่นที่ : 19

N:_PROJECT\157-FSRVR\ZONE B\02_PLAN & PROFILE ZONE B\02_PLAN\PROFILE KRABI\11.2_PLAN PROFILE KRABI.DWG

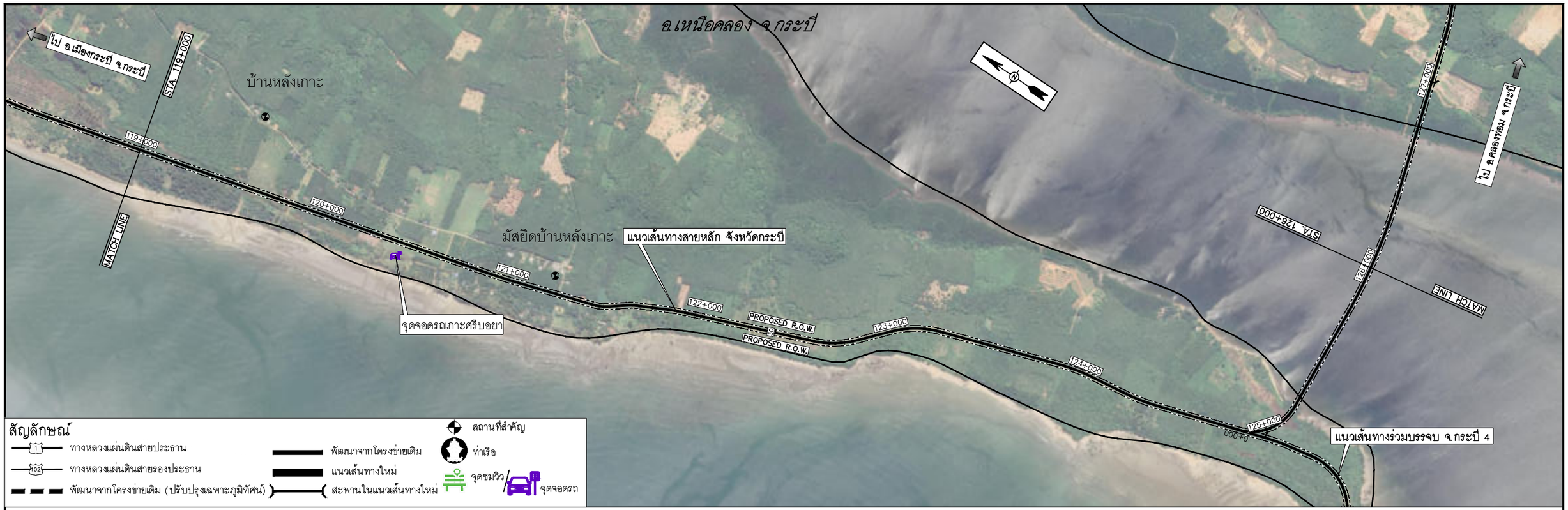

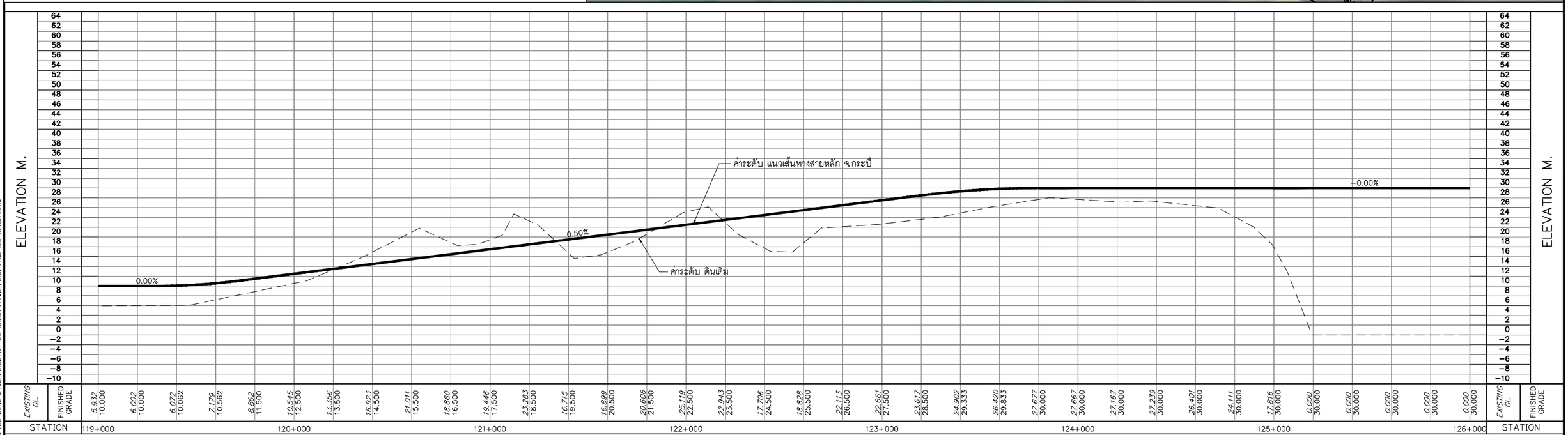

0 250 500 1,000 M.
HOR.1:10,000
0 8 16 24 32 40 80 M.
VER.1:800

แก้ไข	วันที่	รายการ	เขียน	ตรวจ	อนุมัติ

สำนักงานนโยบายและแผนการขนส่งและจราจร
กระทรวงคมนาคม

บริษัท เอเชี่ยน เอ็นจิเนียริ่ง คอนซัลแต้นส์ จำกัด
บริษัท เอ็ม เอ เอ คอนซัลแตนท์ จำกัด
บริษัท พีเอสเค คอนซัลแทนส์ จำกัด
บริษัท ปัญญา คอนซัลแตนท์ จำกัด
บริษัท ยูไนเต็ด แอนนาลิสต์ แอนด์ เอ็นจิเนียริ่ง คอนซัลแต้นส์ จำกัด

ชื่อโครงการ : งานศึกษาความเหมาะสมเบื้องต้นและออกแบบแนวคิดเบื้องต้น เส้นทางท่องเที่ยวเลียบชายฝั่งทะเลอันดามัน ช่วงจังหวัดระนอง – จังหวัดสตูล

ผู้ตรวจสอบ : จาดูร แผ่นสุวรรณ
ผู้จัดการโครงการ : แสงชัย สาธิตวงศ์ไพบูลย์
ผู้ออกแบบ : รัฐพล ไมตรีจิต กิรติ สุวรรณรังษี

ชื่อแบบ : แปลนแนวทางและระดับเส้นทางหลัก จ.กระบี่ กม 119+000 – กม 126+000

หมายเลขแบบ : กบ–ท–1018

ผู้เขียนแบบ : ช่างเขียนแบบ PSK
มาตราส่วน : A1 = 10,000 A3 = 20,000
วันที่ : มีนาคม 2568
แผ่นที่ : 20

N:_PROJECT\157-FSRVR\ZONE B\02_PLAN & PROFILE ZONE B\02_PLAN\PROFILE KRABI\11.2_PLAN PROFILE KRABI.DWG

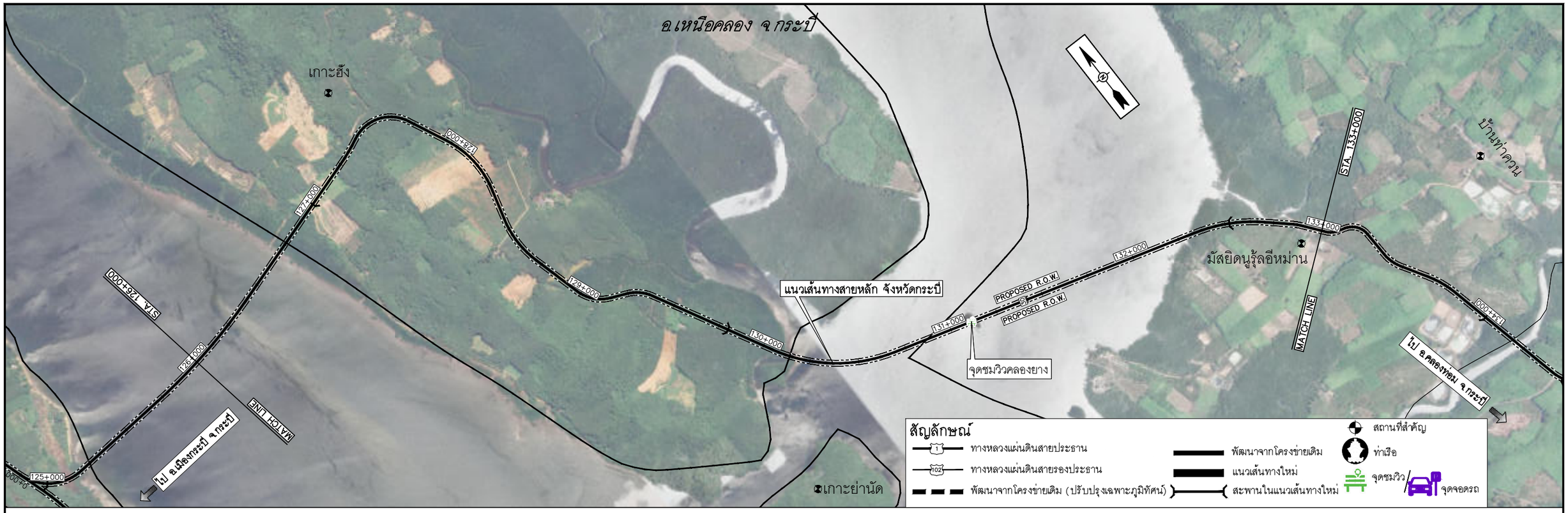

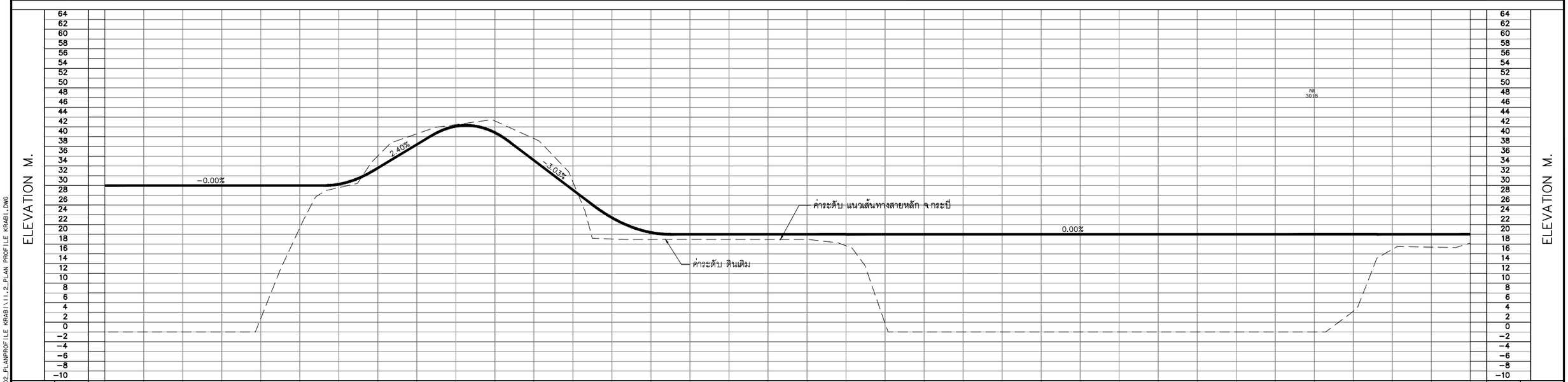

0 250 500 1,000 M.
HOR.1:10,000
0 8 16 24 32 40 80 M.
VER.1:800

แก้ไข	วันที่	รายการ	เขียน	ตรวจ	อนุมัติ

สำนักงานนโยบายและแผนการขนส่งและจราจร
กระทรวงคมนาคม

บริษัท เอเชี่ยน เอ็นจิเนียริ่ง คอนซัลแต้นส์ จำกัด
บริษัท เอ็ม เอ เอ คอนซัลแตนท์ จำกัด
บริษัท พีเอสเค คอนซัลแทนส์ จำกัด
บริษัท ปัญญา คอนซัลแตนท์ จำกัด
บริษัท ยูไนเต็ด แอนนาลิสต์ แอนด์ เอ็นจิเนียริ่ง คอนซัลแต้นส์ จำกัด

ชื่อโครงการ :
งานศึกษาความเหมาะสมเบื้องต้นและออกแบบแนวคิดเบื้องต้น
เส้นทางท่องเที่ยวเลียบชายฝั่งทะเลอันดามัน ช่วงจังหวัดระนอง – จังหวัดสตูล

ผู้ตรวจสอบ : จาตุร แผ่นสุวรรณ
ผู้จัดการโครงการ : แสงชัย สาธิตวงศ์ไพบูลย์
ผู้ออกแบบ : รัฐพล ไมตรีจิต กิรติ สุวรรณรังษี

ชื่อแบบ :
แปลนแนวทางและระดับเส้นทางหลัก จ.กระบี่
กม 126+000 – กม 133+000

หมายเลขแบบ : กบ–ท–1019

ผู้เขียนแบบ : ช่างเขียนแบบ PSK
มาตราส่วน : A1 = 10,000
A3 = 20,000
วันที่ : มีนาคม 2568
แผ่นที่ : 21

N:_PROJECT\157-FSRVR\ZONE B\02_PLAN & PROFILE ZONE B\02_PLAN\PROFILE KRABI\11.2_PLAN PROFILE KRABI.DWG

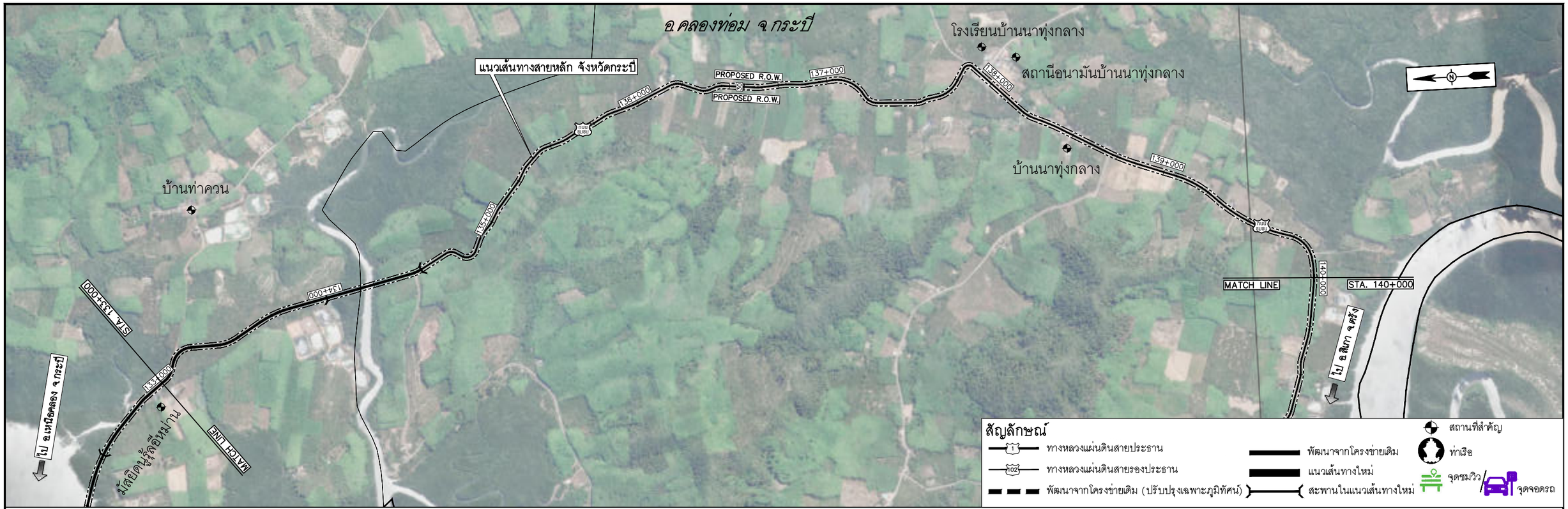

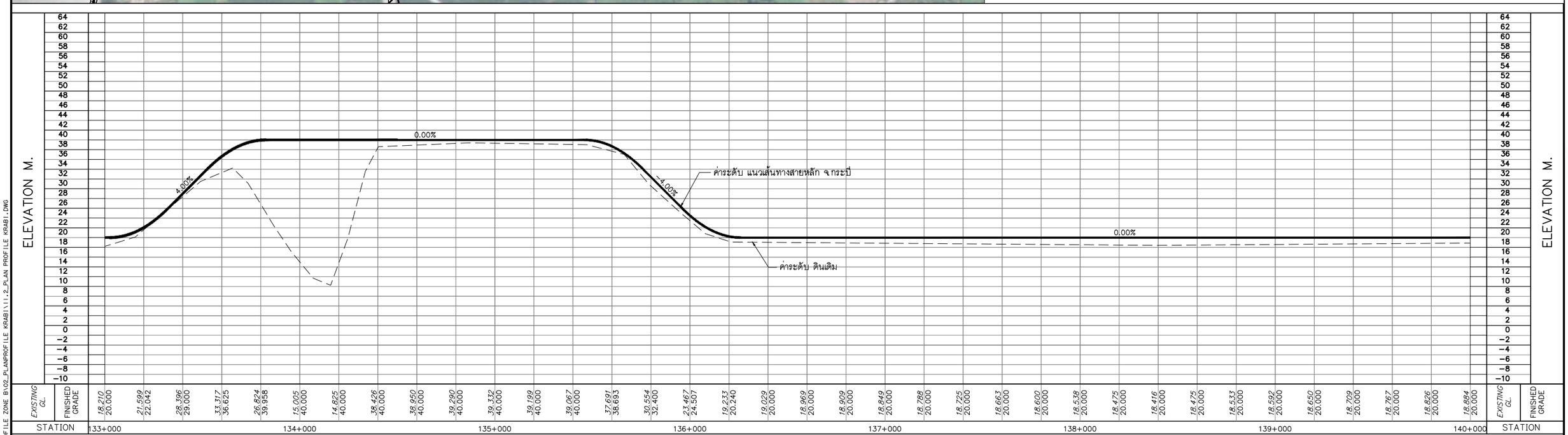

0 250 500 1,000 M.
HOR.1:10,000
0 8 16 24 32 40 80 M.
VER.1:800

แก้ไข	วันที่	รายการ	เขียน	ตรวจ	อนุมัติ

สำนักงานนโยบายและแผนการขนส่งและจราจร
กระทรวงคมนาคม

บริษัท เอเชี่ยน เอ็นจิเนียริ่ง คอนซัลแต้นส์ จำกัด
บริษัท เอ็ม เอ เอ คอนซัลแตนท์ จำกัด
บริษัท พีเอสเค คอนซัลแทนส์ จำกัด
บริษัท ปัญญา คอนซัลแตนท์ จำกัด
บริษัท ยูไนเต็ด แอนนาลิสต์ แอนด์ เอ็นจิเนียริ่ง คอนซัลแต้นส์ จำกัด

ชื่อโครงการ : งานศึกษาความเหมาะสมเบื้องต้นและออกแบบแนวคิดเบื้องต้น เส้นทางท่องเที่ยวเลียบชายฝั่งทะเลอันดามัน ช่วงจังหวัดระนอง – จังหวัดสตูล

ผู้ตรวจสอบ : จาดูร แผ่นสุวรรณ
ผู้จัดการโครงการ : แสงชัย สาธิตวงศ์ไพบูลย์
ผู้ออกแบบ : รัฐพล ไมตรีจิต กิรติ สุวรรณรังษี

ชื่อแบบ : แปลนแนวทางและระดับเส้นทางหลัก จ.กระบี่ กม 133+000 – กม 140+000

หมายเลขแบบ : กบ–ท–1020

ผู้เขียนแบบ : ช่างเขียนแบบ PSK
มาตราส่วน : A1 = 10,000 A3 = 20,000
วันที่ : มีนาคม 2568
แผ่นที่ : 22

N:_PROJECT\157-FSRVR\ZONE B\02_PLAN & PROFILE ZONE B\02_PLAN&PROFILE KRABI\11.2_PLAN PROFILE KRABI.DWG

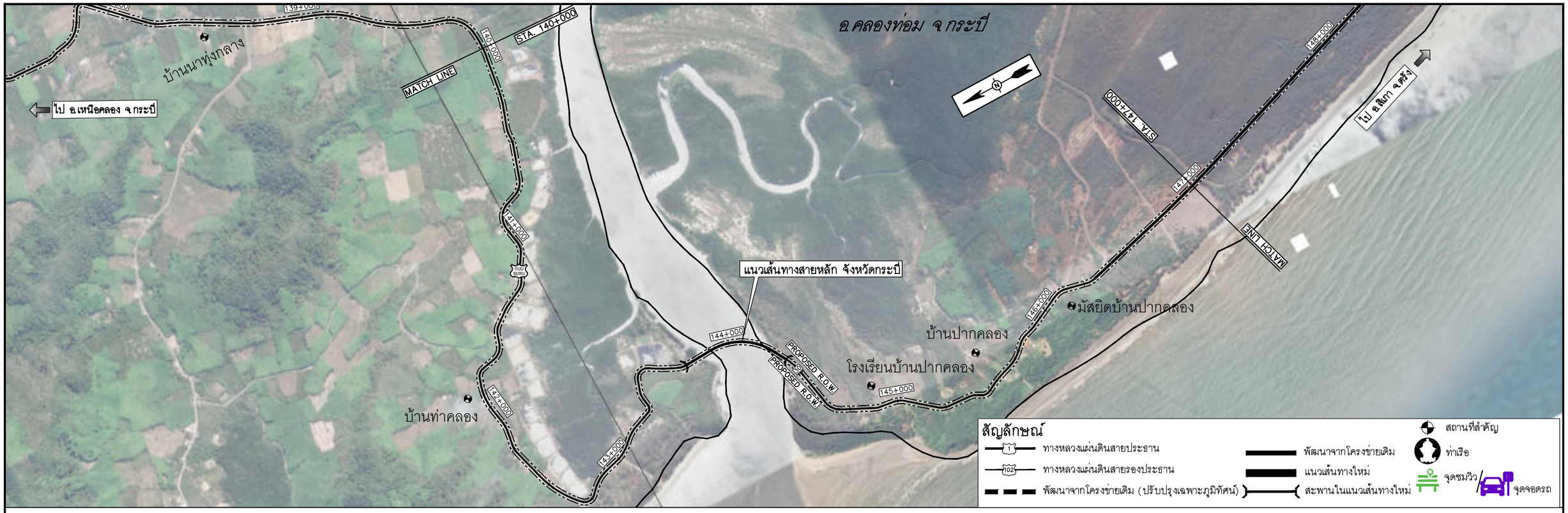

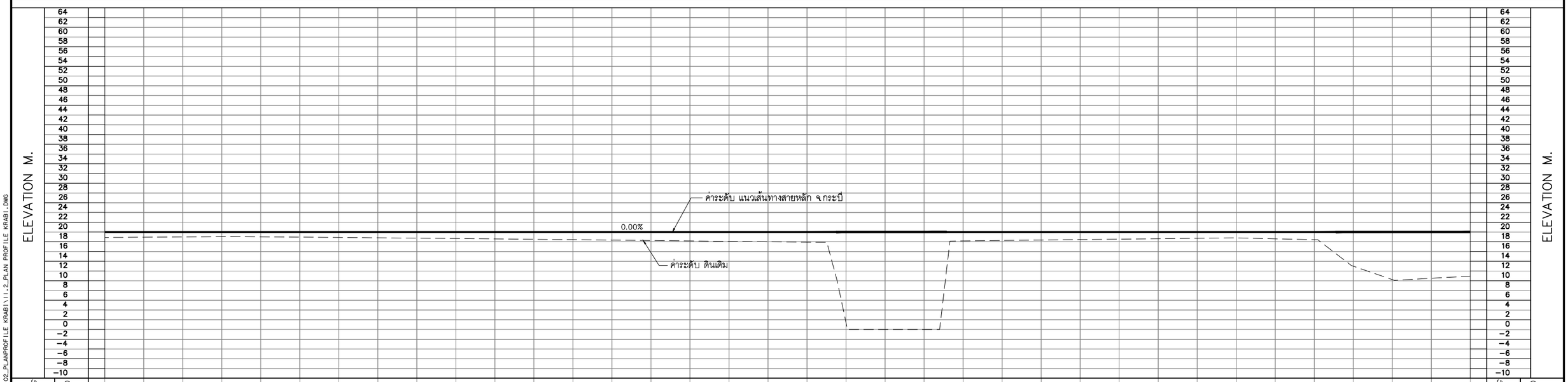

STATION	EXISTING GL.	FINISHED GRADE
140+000	18.884	20.000
	18.943	20.000
	19.001	20.000
	19.060	20.000
141+000	19.024	20.000
	18.955	20.000
	18.886	20.000
	18.817	20.000
142+000	18.748	20.000
	18.680	20.000
	18.597	20.000
	18.513	20.000
143+000	18.430	20.000
	18.346	20.000
	18.263	20.000
	18.179	20.000
	18.096	20.000
	18.012	20.000
	17.929	20.000
144+000	1.380	20.000
	0.000	20.000
	0.000	20.000
	18.181	20.000
	18.271	20.000
145+000	18.361	20.000
	18.452	20.000
	18.542	20.000
	18.632	20.000
146+000	18.723	20.000
	18.804	20.000
	18.613	20.000
	18.423	20.000
	12.991	20.000
	10.247	20.000
	10.513	20.000
147+000	10.962	20.000

0 250 500 1,000 M.
HOR.1:10,000
0 8 16 24 32 40 80 M.
VER.1:800

แก้ไข	วันที่	รายการ	เขียน	ตรวจ	อนุมัติ

สำนักงานนโยบายและแผนการขนส่งและจราจร
กระทรวงคมนาคม

บริษัท เอเชี่ยน เอ็นจิเนียริ่ง คอนซัลแต้นส์ จำกัด
บริษัท เอ็ม เอ เอ คอนซัลแตนท์ จำกัด
บริษัท พีเอสเค คอนซัลแทนส์ จำกัด
บริษัท ปัญญา คอนซัลแตนท์ จำกัด
บริษัท ยูไนเต็ด แอนนาลิสต์ แอนด์ เอ็นจิเนียริ่ง คอนซัลแต้นส์ จำกัด

ชื่อโครงการ :
งานศึกษาความเหมาะสมเบื้องต้นและออกแบบแนวคิดเบื้องต้น
เส้นทางท่องเที่ยวเลียบชายฝั่งทะเลอันดามัน ช่วงจังหวัดระนอง – จังหวัดสตูล

ผู้ตรวจสอบ : จาดูร แผ่นสุวรรณ
ผู้จัดการโครงการ : แสงชัย สาธิตวงศ์ไพบูลย์
ผู้ออกแบบ : รัฐพล ไมตรีจิต กิรติ สุวรรณรังษี

ชื่อแบบ :
แปลนแนวทางและระดับเส้นทางหลัก จ.กระบี่
กม 140+000 – กม 147+000

หมายเลขแบบ : กบ–ท–1021

ผู้เขียนแบบ : ช่างเขียนแบบ PSK
มาตราส่วน : A1 = 10,000
A3 = 20,000
วันที่ : มีนาคม 2568
แผ่นที่ : 23

N:_PROJECT\157-FSRVR\ZONE B\02_PLAN & PROFILE ZONE B\02_PLAN\PROFILE KRABI\11.2_PLAN PROFILE KRABI.DWG

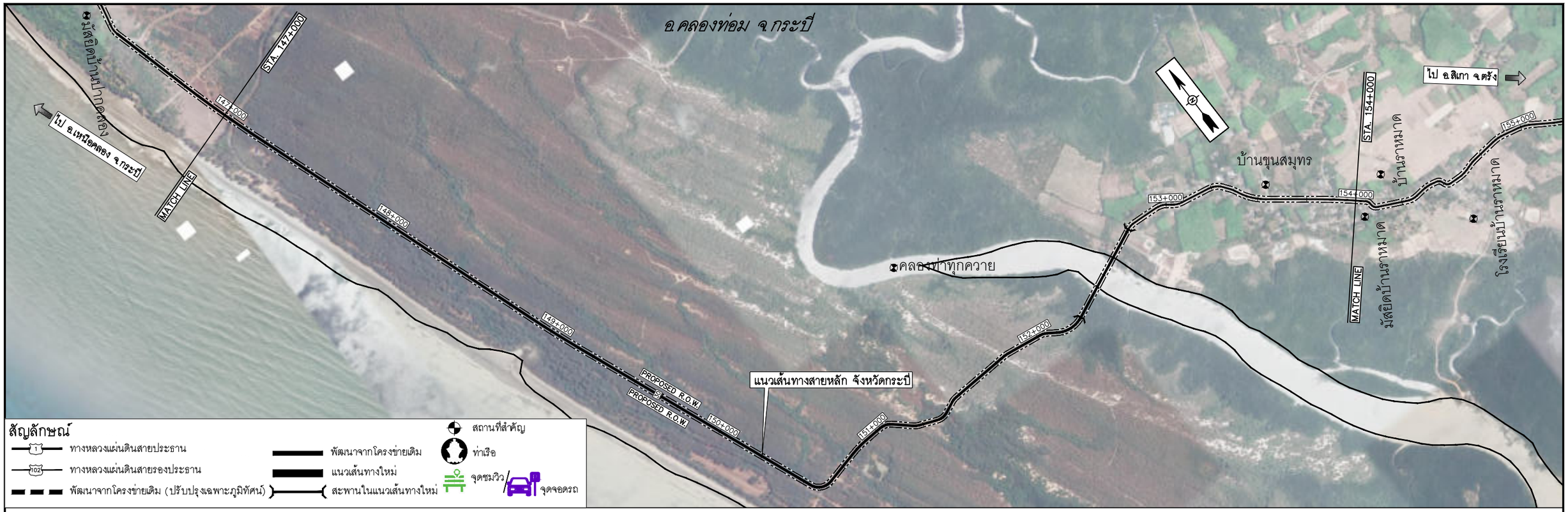

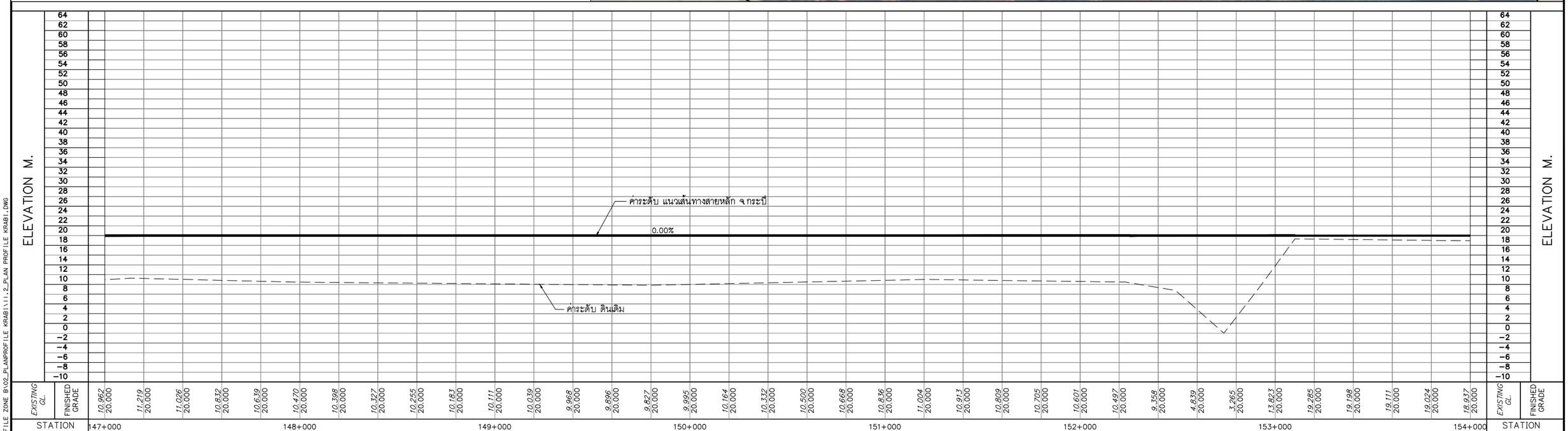

HOR.1:10,000 (0 250 500 1,000 M.)

VER.1:800 (0 8 16 24 32 40 80 M.)

แก้ไข	วันที่	รายการ	เขียน	ตรวจ	อนุมัติ

สำนักงานนโยบายและแผนการขนส่งและจราจร
กระทรวงคมนาคม

บริษัท เอเชี่ยน เอ็นจิเนียริ่ง คอนซัลแต้นส์ จำกัด
บริษัท เอ็ม เอ เอ คอนซัลแตนท์ จำกัด
บริษัท พีเอสเค คอนซัลแทนส์ จำกัด
บริษัท ปัญญา คอนซัลแตนท์ จำกัด
บริษัท ยูไนเต็ด แอนนาลิสต์ แอนด์ เอ็นจิเนียริ่ง คอนซัลแต้นส์ จำกัด

ชื่อโครงการ : งานศึกษาความเหมาะสมเบื้องต้นและออกแบบแนวคิดเบื้องต้น เส้นทางท่องเที่ยวเลียบชายฝั่งทะเลอันดามัน ช่วงจังหวัดระนอง – จังหวัดสตูล

ผู้ตรวจสอบ : จาดูร แผ่นสุวรรณ
ผู้จัดการโครงการ : แสงชัย สาธิตวงศ์ไพบูลย์
ผู้ออกแบบ : รัฐพล ไมตรีจิต, กิรติ สุวรรณรังษี

ชื่อแบบ : แปลนแนวทางและระดับเส้นทางหลัก จ.กระบี่ กม 147+000 – กม 154+000

หมายเลขแบบ : กบ–ท–1022

ผู้เขียนแบบ : ช่างเขียนแบบ PSK
มาตราส่วน : A1 = 10,000 A3 = 20,000
วันที่ : มีนาคม 2568
แผ่นที่ : 24

N:_PROJECT\157-FSRVR\ZONE B\02_PLAN & PROFILE ZONE B\02_PLAN&PROFILE KRABI\11.2_PLAN PROFILE KRABI.DWG

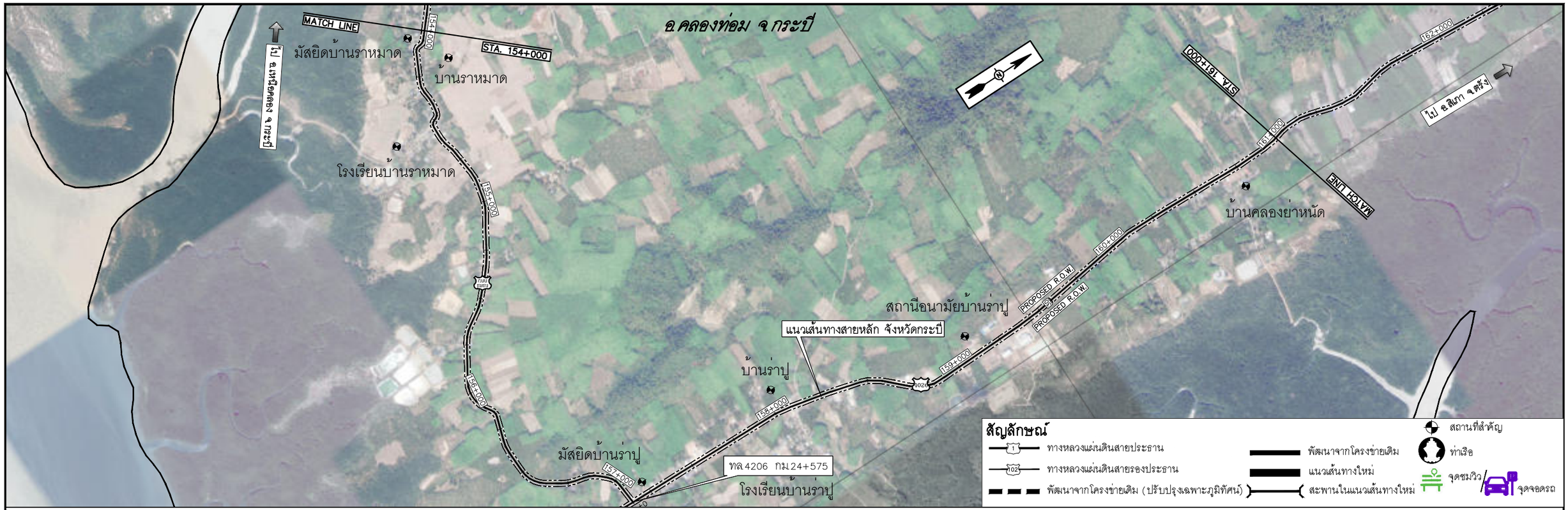

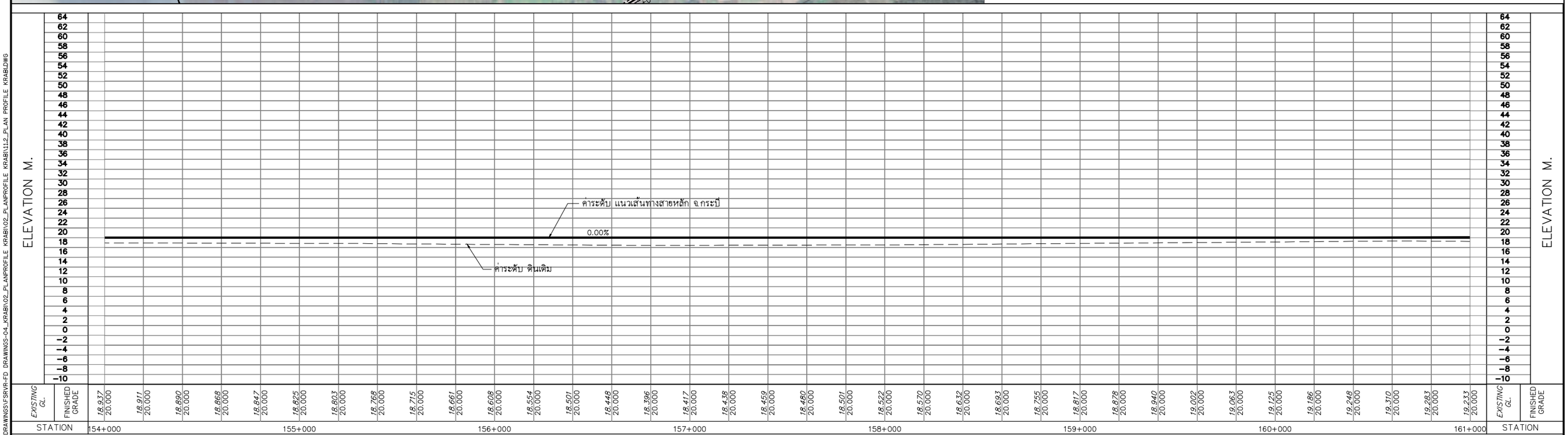

0 250 500 1,000 M.
HOR.1:10,000
0 8 16 24 32 40 80 M.
VER.1:800

แก้ไข	วันที่	รายการ	เขียน	ตรวจ	อนุมัติ

สำนักงานนโยบายและแผนการขนส่งและจราจร
กระทรวงคมนาคม

บริษัท เอเชี่ยน เอ็นจิเนียริ่ง คอนซัลแต้นส์ จำกัด
บริษัท เอ็ม เอ เอ คอนซัลแตนท์ จำกัด
บริษัท พีเอสเค คอนซัลแทนส์ จำกัด
บริษัท ปัญญา คอนซัลแตนท์ จำกัด
บริษัท ยูไนเต็ด แอนนาลิสต์ แอนด์ เอ็นจิเนียริ่ง คอนซัลแต้นส์ จำกัด

ชื่อโครงการ :
งานศึกษาความเหมาะสมเบื้องต้นและออกแบบแนวคิดเบื้องต้น
เส้นทางท่องเที่ยวเลียบชายฝั่งทะเลอันดามัน ช่วงจังหวัดระนอง – จังหวัดสตูล

ผู้ตรวจสอบ : จาดูร แผ่นสุวรรณ
ผู้จัดการโครงการ : แสงชัย สาธิตวงศ์ไพบูลย์
ผู้ออกแบบ : รัฐพล ไมตรีจิต
กีรติ สุวรรณรังษี

ชื่อแบบ :
แปลนแนวทางและระดับเส้นทางหลัก จ.กระบี่
กม 154+000 – กม 161+000

หมายเลขแบบ : กบ–ท–1023

ผู้เขียนแบบ : ช่างเขียนแบบ PSK
มาตราส่วน : A1 = 10,000
A3 = 20,000
วันที่ : มีนาคม 2568
แผ่นที่ : 25

D:\RIVIERA\1-DRAFT PRELIM DRAWING ZONE B\FINAL DRAWINGS\FSRVR-FD DRAWINGS-04_KRABI\02_PLANPROFILE KRABI\02_PLANPROFILE KRABI\112_PLAN PROFILE KRABI.DWG

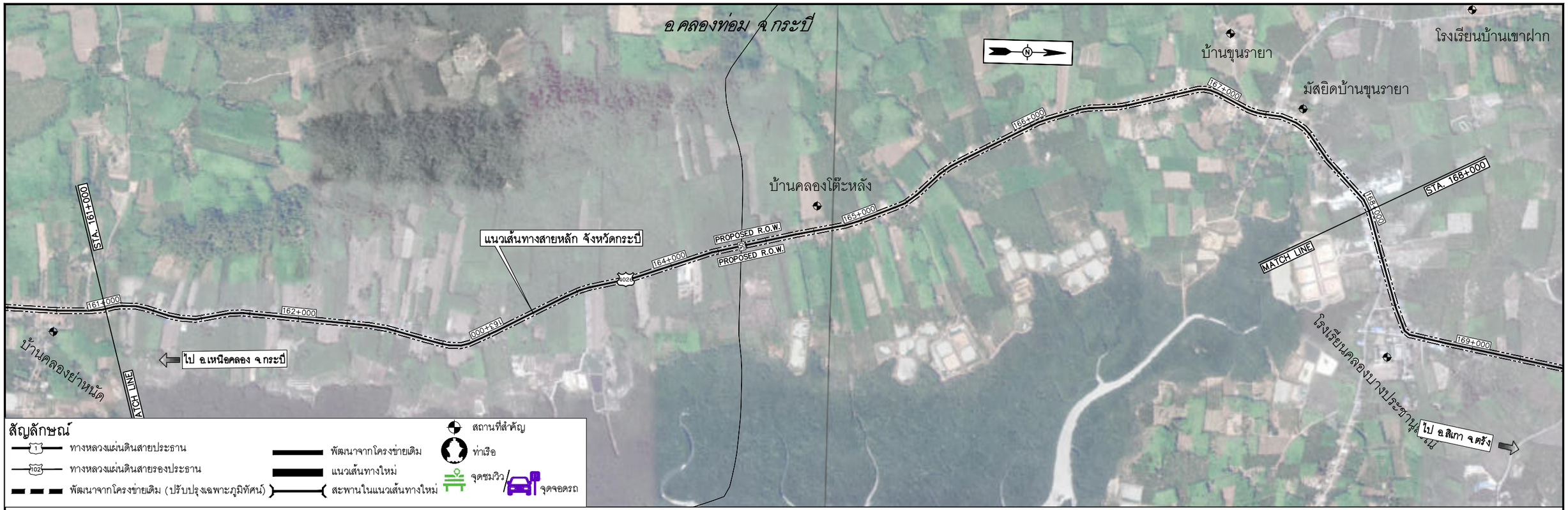

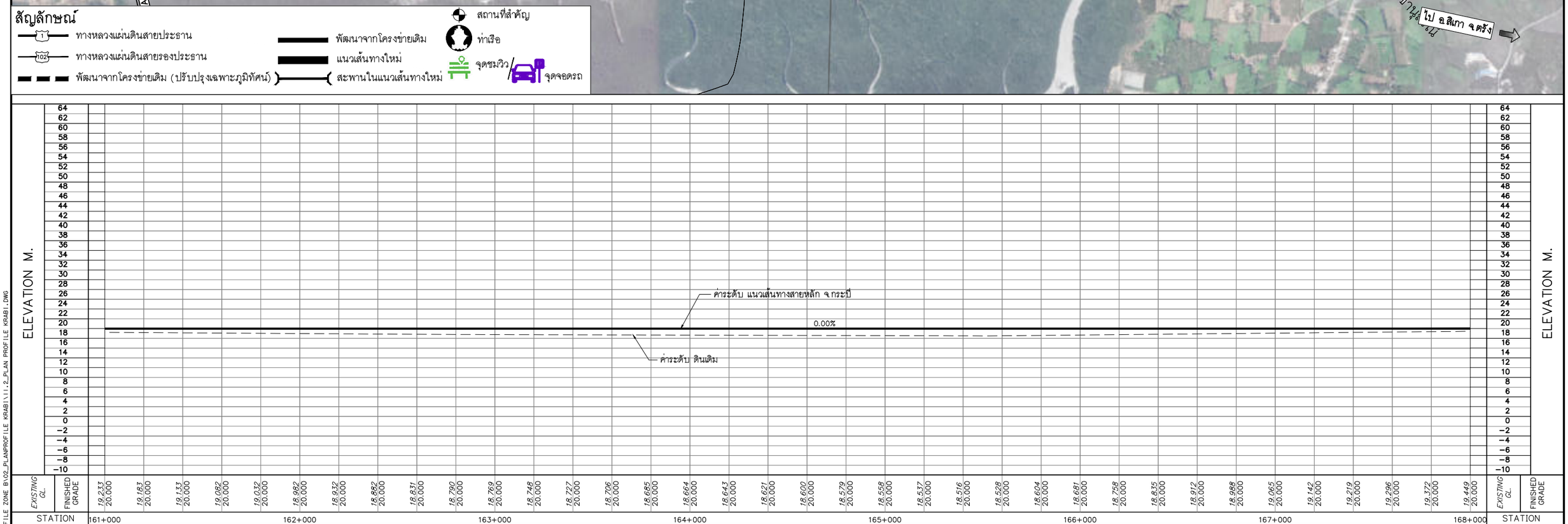

STATION	EXISTING GL.	FINISHED GRADE
161+000	19.233	20.000
	19.183	20.000
	19.133	20.000
	19.082	20.000
162+000	19.032	20.000
	18.982	20.000
	18.932	20.000
	18.882	20.000
163+000	18.831	20.000
	18.790	20.000
	18.769	20.000
	18.748	20.000
164+000	18.727	20.000
	18.706	20.000
	18.685	20.000
	18.664	20.000
165+000	18.643	20.000
	18.621	20.000
	18.600	20.000
	18.579	20.000
	18.558	20.000
	18.537	20.000
	18.516	20.000
	18.528	20.000
166+000	18.604	20.000
	18.681	20.000
	18.758	20.000
	18.835	20.000
167+000	18.912	20.000
	18.988	20.000
	19.065	20.000
	19.142	20.000
	19.219	20.000
	19.296	20.000
	19.372	20.000
168+000	19.449	20.000

0 250 500 1,000 M.
HOR.1:10,000
0 8 16 24 32 40 80 M.
VER.1:800

แก้ไข	วันที่	รายการ	เขียน	ตรวจ	อนุมัติ

สำนักงานนโยบายและแผนการขนส่งและจราจร
กระทรวงคมนาคม

บริษัท เอเชี่ยน เอ็นจิเนียริ่ง คอนซัลแต้นส์ จำกัด
บริษัท เอ็ม เอ เอ คอนซัลแตนท์ จำกัด
บริษัท พีเอสเค คอนซัลแทนส์ จำกัด
บริษัท ปัญญา คอนซัลแตนท์ จำกัด
บริษัท ยูไนเต็ด แอนนาลิสต์ แอนด์ เอ็นจิเนียริ่ง คอนซัลแต้นส์ จำกัด

ชื่อโครงการ :
งานศึกษาความเหมาะสมเบื้องต้นและออกแบบแนวคิดเบื้องต้น
เส้นทางท่องเที่ยวเลียบชายฝั่งทะเลอันดามัน ช่วงจังหวัดระนอง – จังหวัดสตูล

ผู้ตรวจสอบ : จาดูร แผ่นสุวรรณ
ผู้จัดการโครงการ : แสงชัย สาธิตวงศ์ไพบูลย์
ผู้ออกแบบ : รัฐพล ไมตรีจิต กิรติ สุวรรณรังษี

ชื่อแบบ :
แปลนแนวทางและระดับเส้นทางหลัก จ.กระบี่
กม 161+000 – กม 168+000

หมายเลขแบบ : กบ–ท–1024

ผู้เขียนแบบ : ช่างเขียนแบบ PSK
มาตราส่วน : A1 = 10,000
A3 = 20,000
วันที่ : มีนาคม 2568
แผ่นที่ : 26

N:_PROJECT\157-FSRVR\ZONE B\02_PLAN & PROFILE ZONE B\02_PLAN\PROFILE KRABI\11.2_PLAN PROFILE KRABI.DWG

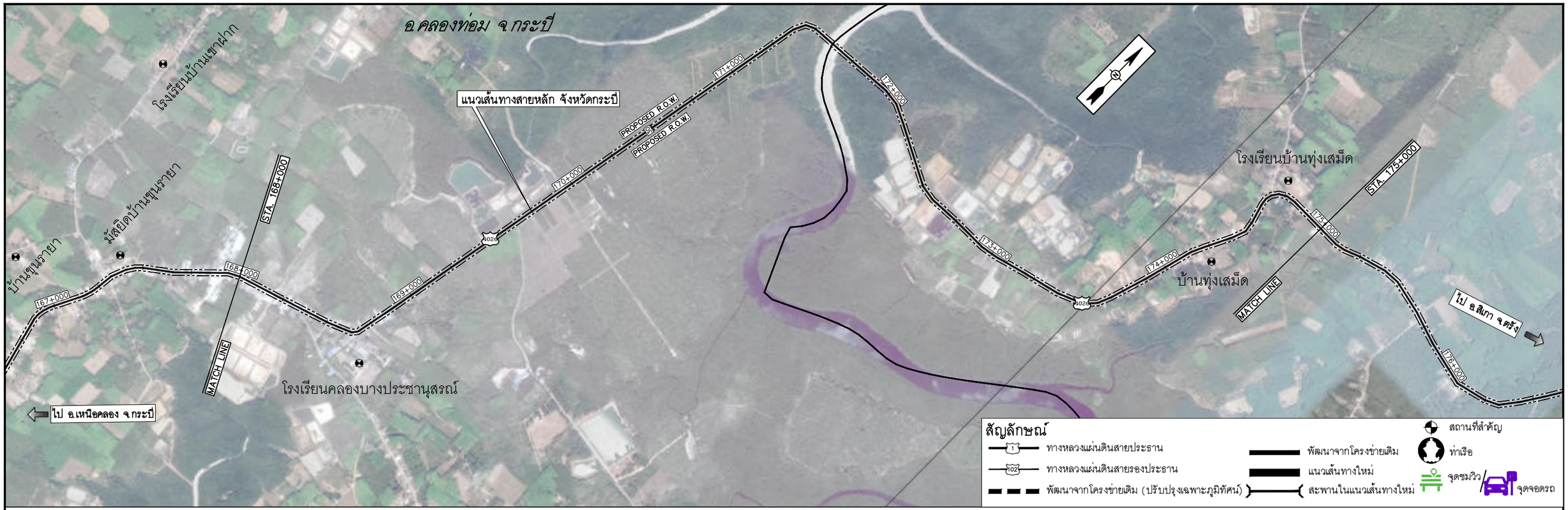

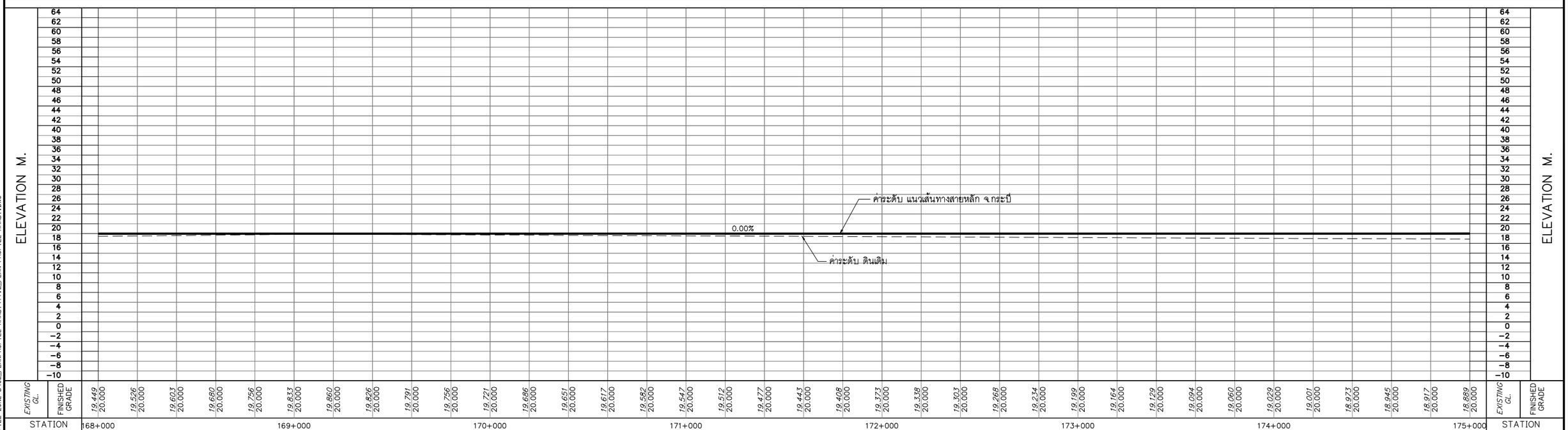

0 250 500 1,000 M.
HOR.1:10,000
0 8 16 24 32 40 80 M.
VER.1:800

แก้ไข	วันที่	รายการ	เขียน	ตรวจ	อนุมัติ

สำนักงานนโยบายและแผนการขนส่งและจราจร
กระทรวงคมนาคม

บริษัท เอเชี่ยน เอ็นจิเนียริ่ง คอนซัลแต้นส์ จำกัด
บริษัท เอ็ม เอ เอ คอนซัลแตนท์ จำกัด
บริษัท พีเอสเค คอนซัลแทนส์ จำกัด
บริษัท ปัญญา คอนซัลแตนท์ จำกัด
บริษัท ยูไนเต็ด แอนนาลิสต์ แอนด์ เอ็นจิเนียริ่ง คอนซัลแต้นส์ จำกัด

ชื่อโครงการ :
งานศึกษาความเหมาะสมเบื้องต้นและออกแบบแนวคิดเบื้องต้น
เส้นทางท่องเที่ยวเลียบชายฝั่งทะเลอันดามัน ช่วงจังหวัดระนอง – จังหวัดสตูล

ผู้ตรวจสอบ : จาดูร แผ่นสุวรรณ
ผู้จัดการโครงการ : แสงชัย สาธิตวงศ์ไพบูลย์
ผู้ออกแบบ : รัฐพล ไมตรีจิต กิรติ สุวรรณรังษี

ชื่อแบบ :
แปลนแนวทางและระดับเส้นทางหลัก จ.กระบี่
กม 168+000 – กม 175+000

หมายเลขแบบ : กบ–ท–1025

ผู้เขียนแบบ : ช่างเขียนแบบ PSK
มาตราส่วน : A1 = 10,000
A3 = 20,000
วันที่ : มีนาคม 2568
แผ่นที่ : 27

N:_PROJECT\157-FSRVR\ZONE B\02_PLAN & PROFILE ZONE B\02_PLAN\PROFILE KRABI\11.2_PLAN PROFILE KRABI.DWG

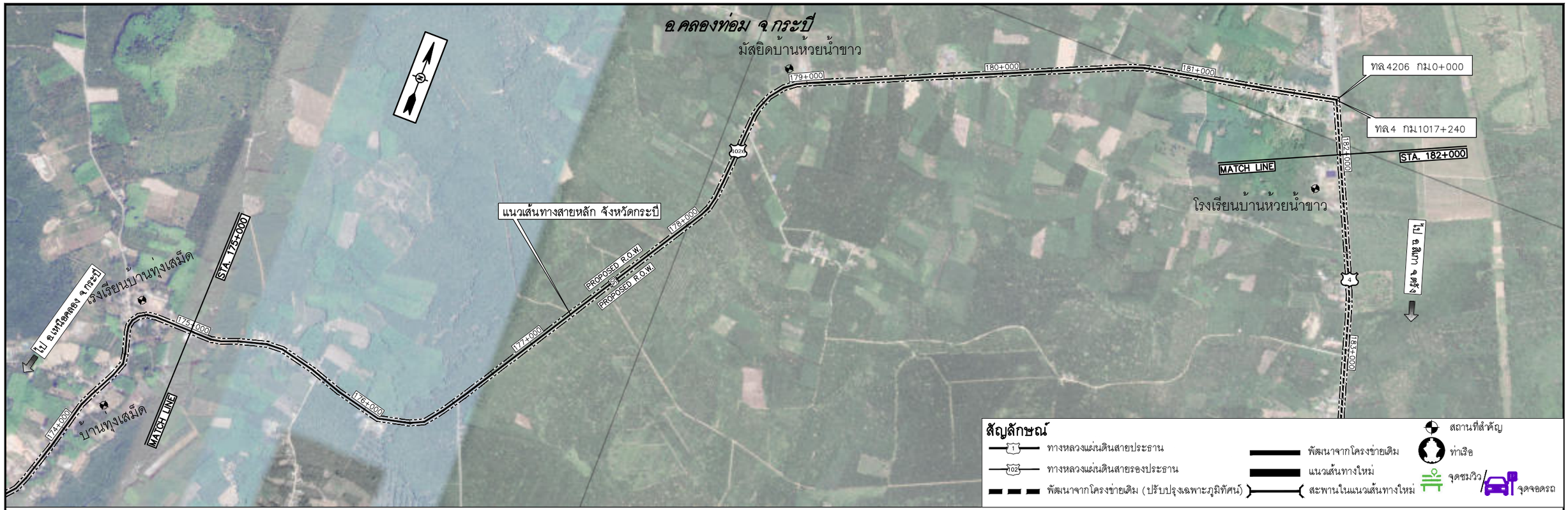

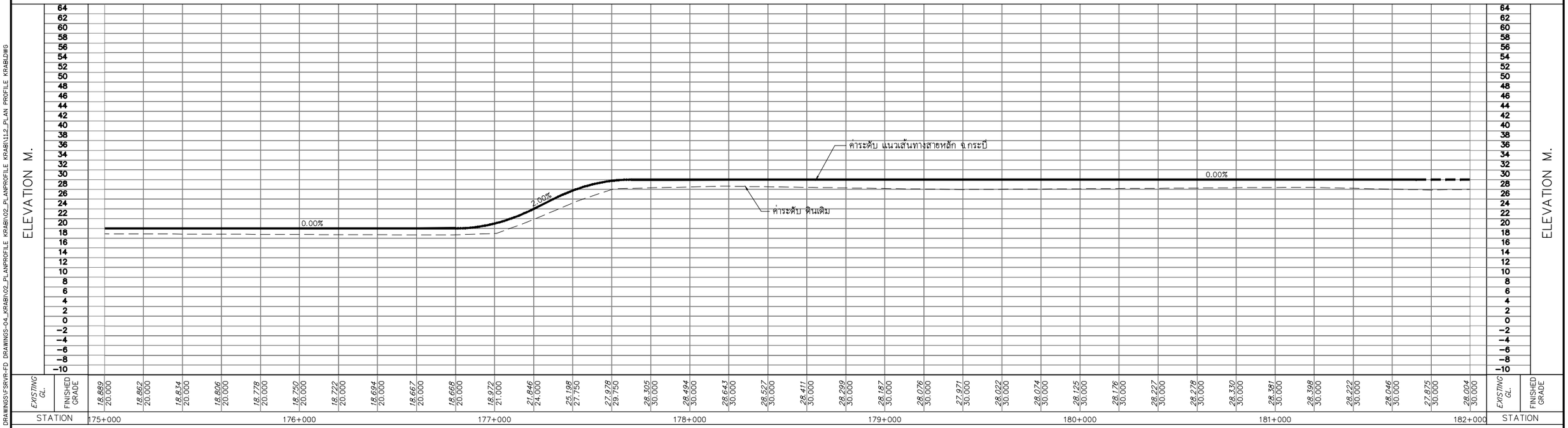

0 250 500 1,000 M.
HOR.1:10,000
0 8 16 24 32 40 80 M.
VER.1:800

แก้ไข	วันที่	รายการ	เขียน	ตรวจ	อนุมัติ

สำนักงานนโยบายและแผนการขนส่งและจราจร
กระทรวงคมนาคม

บริษัท เอเชี่ยน เอ็นจิเนียริ่ง คอนซัลแต้นส์ จำกัด
บริษัท เอ็ม เอ เอ คอนซัลแตนท์ จำกัด
บริษัท พีเอสเค คอนซัลแทนส์ จำกัด
บริษัท ปัญญา คอนซัลแตนท์ จำกัด
บริษัท ยูไนเต็ด แอนนาลิสต์ แอนด์ เอ็นจิเนียริ่ง คอนซัลแต้นส์ จำกัด

ชื่อโครงการ : งานศึกษาความเหมาะสมเบื้องต้นและออกแบบแนวคิดเบื้องต้น เส้นทางท่องเที่ยวเลียบชายฝั่งทะเลอันดามัน ช่วงจังหวัดระนอง – จังหวัดสตูล

ผู้ตรวจสอบ : จาดูร แผ่นสุวรรณ
ผู้จัดการโครงการ : แสงชัย สาธิตวงศ์ไพบูลย์
ผู้ออกแบบ : รัฐพล ไมตรีจิต, กีรติ สุวรรณรังษี

ชื่อแบบ : แปลนแนวทางและระดับเส้นทางหลัก จ.กระบี่ กม 175+000 – กม 182+000

หมายเลขแบบ : กบ–ท–1026

ผู้เขียนแบบ : ช่างเขียนแบบ PSK
มาตราส่วน : A1 = 10,000 A3 = 20,000
วันที่ : มีนาคม 2568
แผ่นที่ : 28

D:\RIVERA\1-DRAFT PRELIM DRAWING ZONE B\FINAL DRAWINGS\FSRVR-FD DRAWINGS-04_KRABI\02_PLANPROFILE KRABI\02_PLANPROFILE KRABI\112_PLAN PROFILE KRABI.DWG

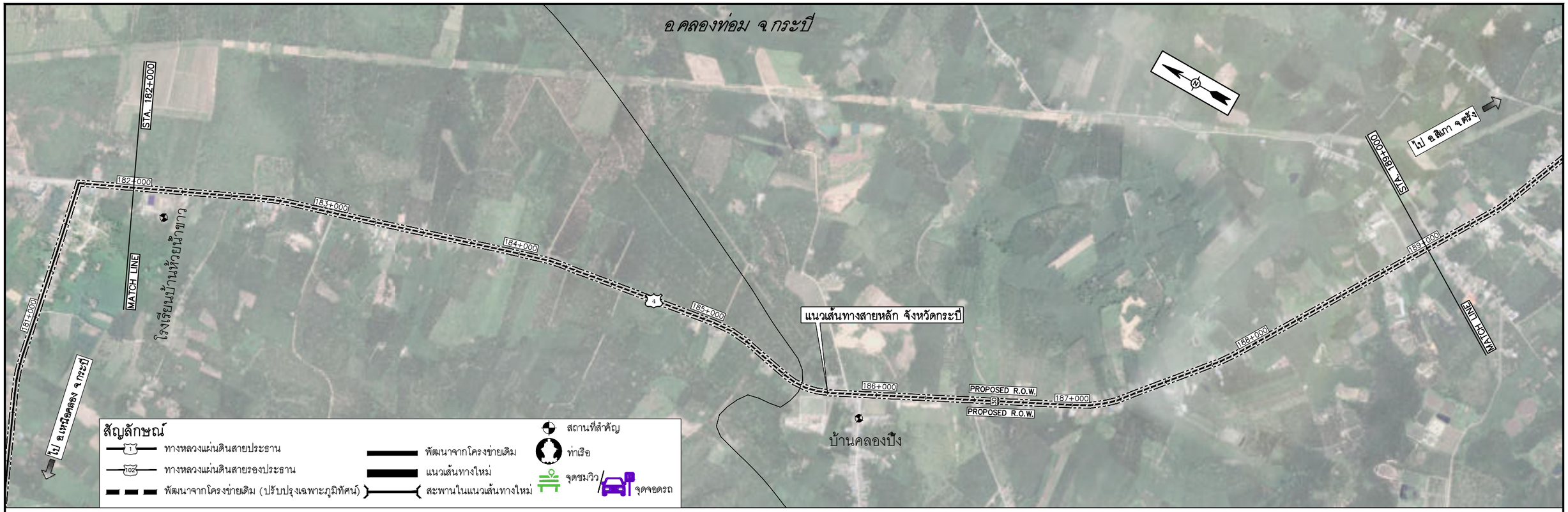

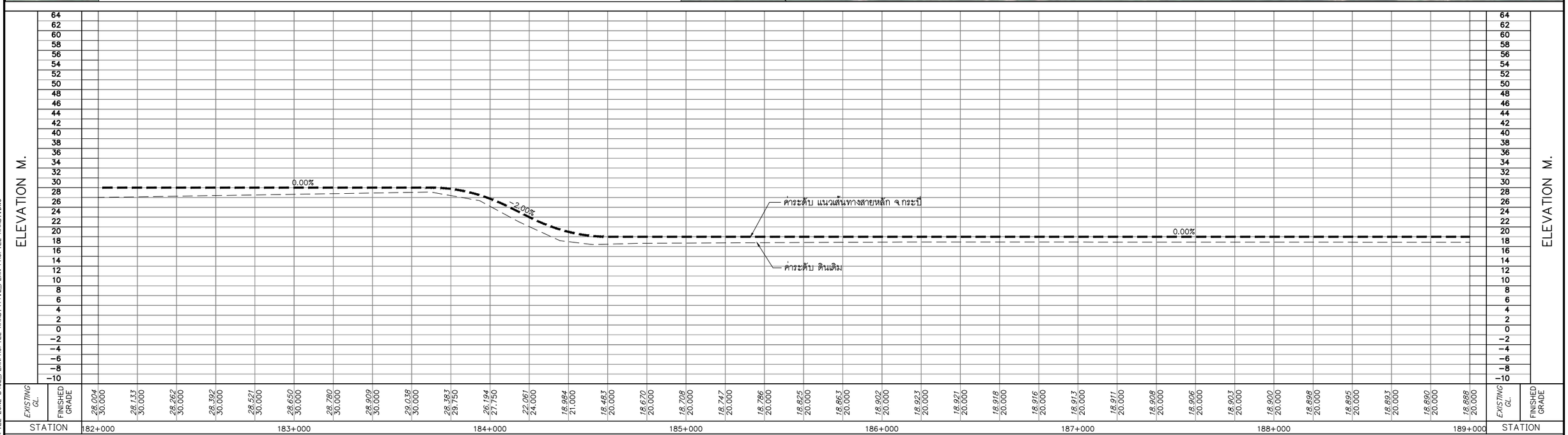

0 250 500 1,000 M.
HOR.1:10,000
0 8 16 24 32 40 80 M.
VER.1:800

แก้ไข	วันที่	รายการ	เขียน	ตรวจ	อนุมัติ

สำนักงานนโยบายและแผนการขนส่งและจราจร
กระทรวงคมนาคม

บริษัท เอเชี่ยน เอ็นจิเนียริ่ง คอนซัลแต้นส์ จำกัด
บริษัท เอ็ม เอ เอ คอนซัลแตนท์ จำกัด
บริษัท พีเอสเค คอนซัลแทนส์ จำกัด
บริษัท ปัญญา คอนซัลแตนท์ จำกัด
บริษัท ยูไนเต็ด แอนนาลิสต์ แอนด์ เอ็นจิเนียริ่ง คอนซัลแต้นส์ จำกัด

ชื่อโครงการ :
งานศึกษาความเหมาะสมเบื้องต้นและออกแบบแนวคิดเบื้องต้น
เส้นทางท่องเที่ยวเลียบชายฝั่งทะเลอันดามัน ช่วงจังหวัดระนอง – จังหวัดสตูล

ผู้ตรวจสอบ : จาดูร แผ่นสุวรรณ
ผู้จัดการโครงการ : แสงชัย สาธิตวงศ์ไพบูลย์
ผู้ออกแบบ : รัฐพล ไมตรีจิต กิรติ สุวรรณรังษี

ชื่อแบบ :
แปลนแนวทางและระดับเส้นทางหลัก จ.กระบี่
กม 182+000 – กม 189+000

หมายเลขแบบ : กบ–ท–1027

ผู้เขียนแบบ : ช่างเขียนแบบ PSK
มาตราส่วน : A1 = 10,000
A3 = 20,000
วันที่ : มีนาคม 2568
แผ่นที่ : 29

N:_PROJECT\157-FSRVR\ZONE B\02_PLAN & PROFILE ZONE B\02_PLAN\PROFILE KRABI\11.2_PLAN PROFILE KRABI.DWG

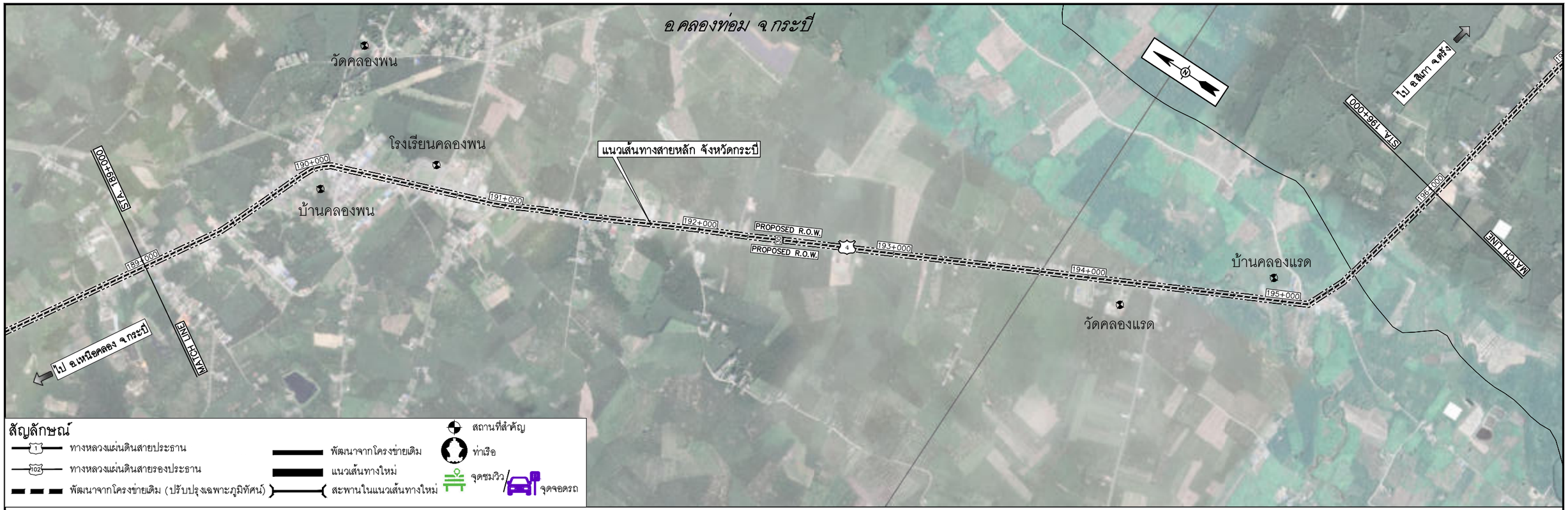

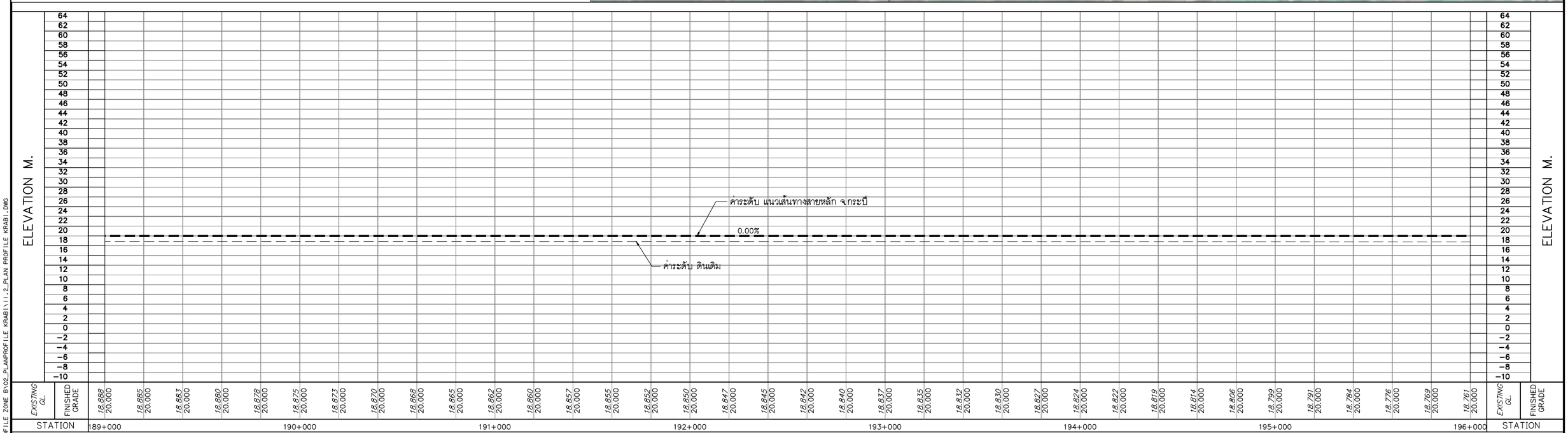

0 250 500 1,000 M.
HOR.1:10,000
0 8 16 24 32 40 80 M.
VER.1:800

แก้ไข	วันที่	รายการ	เขียน	ตรวจ	อนุมัติ

สำนักงานนโยบายและแผนการขนส่งและจราจร
กระทรวงคมนาคม

บริษัท เอเชี่ยน เอ็นจิเนียริ่ง คอนซัลแต้นส์ จำกัด
บริษัท เอ็ม เอ เอ คอนซัลแตนท์ จำกัด
บริษัท พีเอสเค คอนซัลแทนส์ จำกัด
บริษัท ปัญญา คอนซัลแตนท์ จำกัด
บริษัท ยูไนเต็ด แอนนาลิสต์ แอนด์ เอ็นจิเนียริ่ง คอนซัลแต้นส์ จำกัด

ชื่อโครงการ :
งานศึกษาความเหมาะสมเบื้องต้นและออกแบบแนวคิดเบื้องต้น
เส้นทางท่องเที่ยวเลียบชายฝั่งทะเลอันดามัน ช่วงจังหวัดระนอง – จังหวัดสตูล

ผู้ตรวจสอบ : จาดูร แผ่นสุวรรณ
ผู้จัดการโครงการ : แสงชัย สาธิตวงศ์ไพบูลย์
ผู้ออกแบบ : รัฐพล ไมตรีจิต กิรติ สุวรรณรังษี

ชื่อแบบ :
แปลนแนวทางและระดับเส้นทางหลัก จ.กระบี่
กม 189+000 – กม 196+000

หมายเลขแบบ : กบ–ท–1028

ผู้เขียนแบบ : ช่างเขียนแบบ PSK
มาตราส่วน : A1 = 10,000
A3 = 20,000
วันที่ : มีนาคม 2568
แผ่นที่ : 30

N:_PROJECT\157-FSRVR\ZONE B\02_PLAN & PROFILE ZONE B\02_PLAN\PROFILE KRABI\11.2_PLAN PROFILE KRABI.DWG

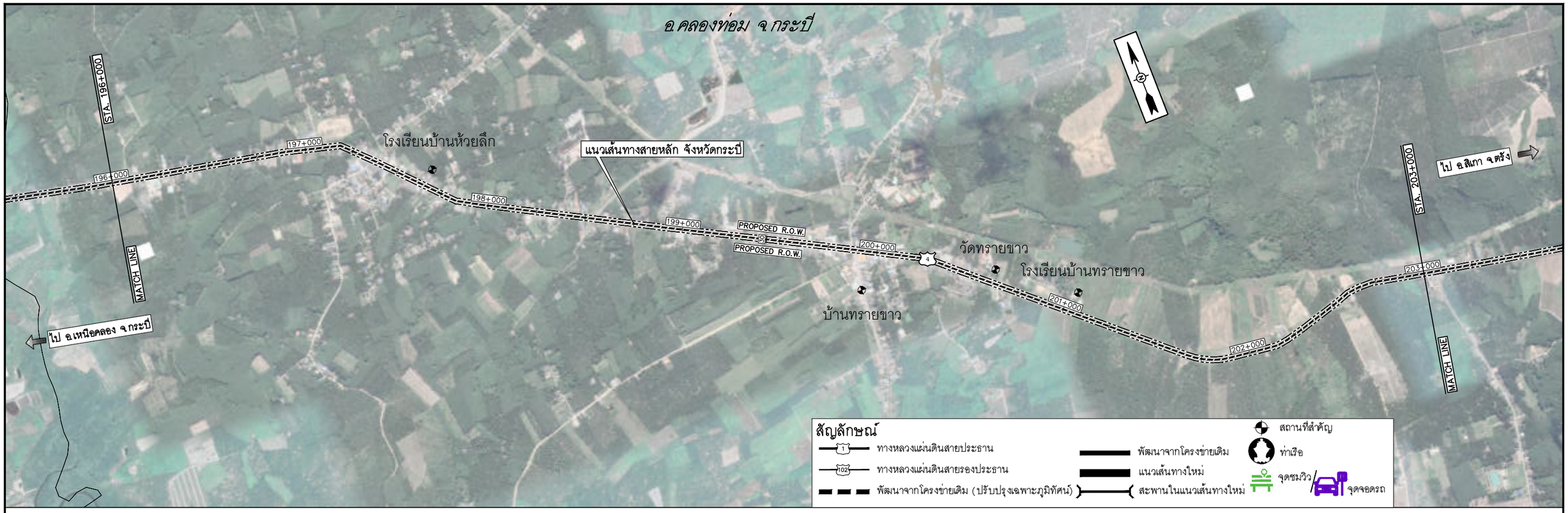

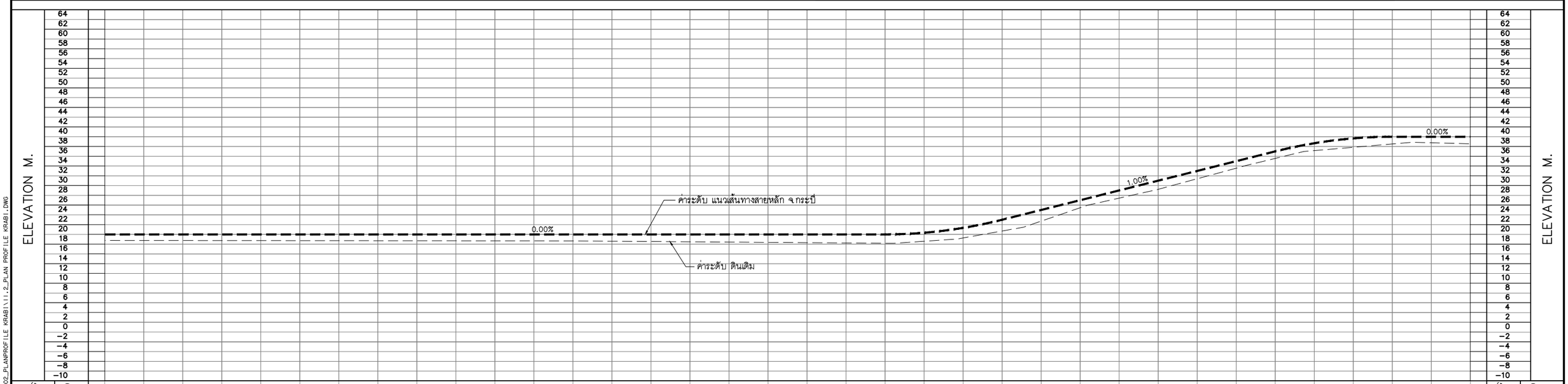

0 250 500 1,000 M.
HOR.1:10,000
0 8 16 24 32 40 80 M.
VER.1:800

แก้ไข	วันที่	รายการ	เขียน	ตรวจ	อนุมัติ

สำนักงานนโยบายและแผนการขนส่งและจราจร
กระทรวงคมนาคม

บริษัท เอเชี่ยน เอ็นจิเนียริ่ง คอนซัลแต้นส์ จำกัด
บริษัท เอ็ม เอ เอ คอนซัลแตนท์ จำกัด
บริษัท พีเอสเค คอนซัลแทนส์ จำกัด
บริษัท ปัญญา คอนซัลแตนท์ จำกัด
บริษัท ยูไนเต็ด แอนนาลิสต์ แอนด์ เอ็นจิเนียริ่ง คอนซัลแต้นส์ จำกัด

ชื่อโครงการ :
งานศึกษาความเหมาะสมเบื้องต้นและออกแบบแนวคิดเบื้องต้น
เส้นทางท่องเที่ยวเลียบชายฝั่งทะเลอันดามัน ช่วงจังหวัดระนอง – จังหวัดสตูล

ผู้ตรวจสอบ : จาดูร แผ่นสุวรรณ
ผู้จัดการโครงการ : แสงชัย สาธิตวงศ์ไพบูลย์
ผู้ออกแบบ : รัฐพล ไมตรีจิต กิรติ สุวรรณรังษี

ชื่อแบบ :
แปลนแนวทางและระดับเส้นทางหลัก จ.กระบี่
กม 196+000 – กม 203+000

หมายเลขแบบ : กบ–ท–1029

ผู้เขียนแบบ : ช่างเขียนแบบ PSK
มาตราส่วน : A1 = 10,000
A3 = 20,000
วันที่ : มีนาคม 2568
แผ่นที่ : 31

N:_PROJECT\157-FSRVR\ZONE B\02_PLAN & PROFILE ZONE B\02_PLAN\PROFILE KRABI\11.2_PLAN PROFILE KRABI.DWG

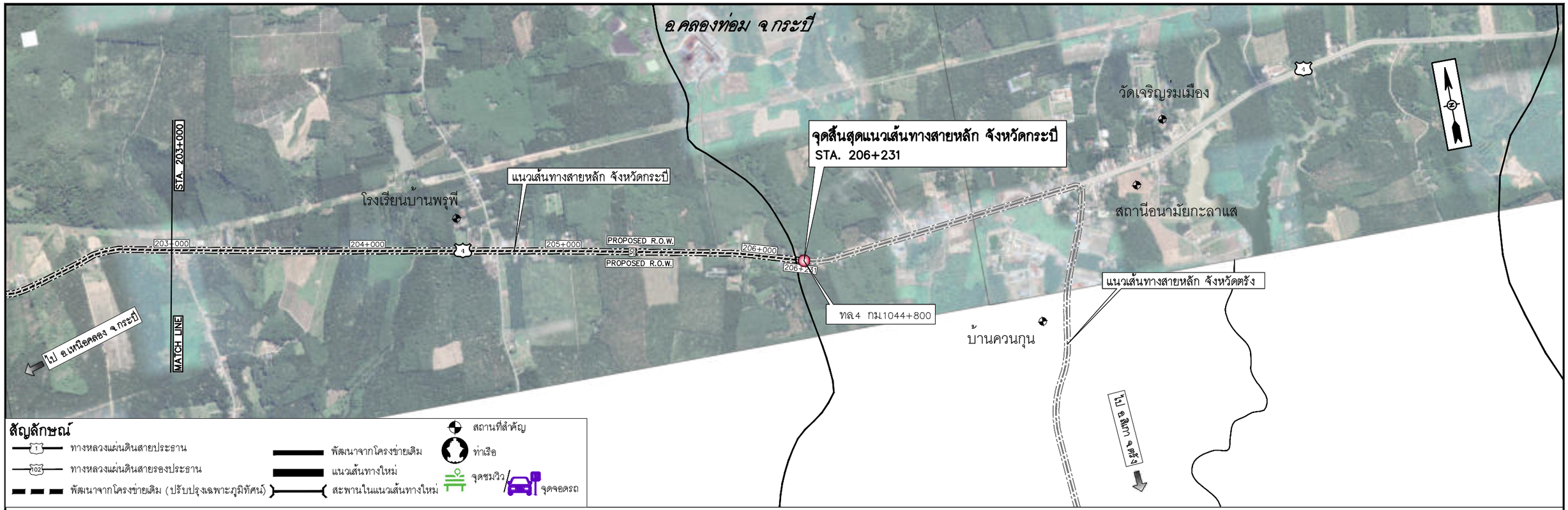

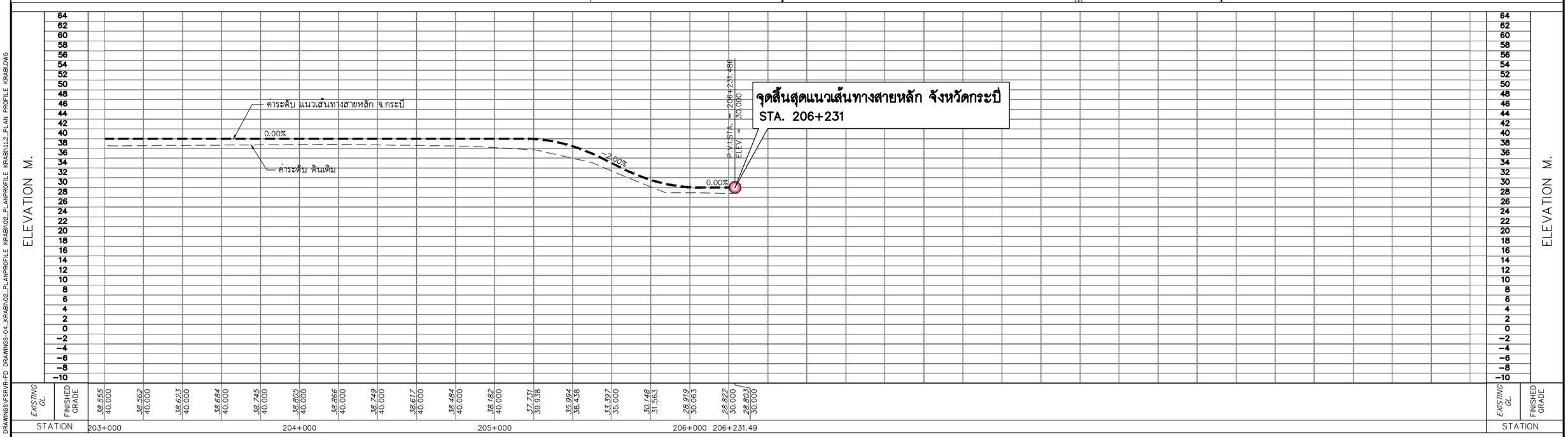

0 250 500 1,000 M.
HOR.1:10,000
0 8 16 24 32 40 80 M.
VER.1:800

แก้ไข	วันที่	รายการ	เขียน	ตรวจ	อนุมัติ

สำนักงานนโยบายและแผนการขนส่งและจราจร
กระทรวงคมนาคม

บริษัท เอเชี่ยน เอ็นจิเนียริ่ง คอนซัลแต้นส์ จำกัด
บริษัท เอ็ม เอ เอ คอนซัลแตนท์ จำกัด
บริษัท พีเอสเค คอนซัลแทนส์ จำกัด
บริษัท ปัญญา คอนซัลแตนท์ จำกัด
บริษัท ยูไนเต็ด แอนนาลิสต์ แอนด์ เอ็นจิเนียริ่ง คอนซัลแต้นส์ จำกัด

ชื่อโครงการ : งานศึกษาความเหมาะสมเบื้องต้นและออกแบบแนวคิดเบื้องต้น เส้นทางท่องเที่ยวเลียบชายฝั่งทะเลอันดามัน ช่วงจังหวัดระนอง – จังหวัดสตูล

ผู้ตรวจสอบ : จาดูร แผ่นสุวรรณ
ผู้จัดการโครงการ : แสงชัย สาธิตวงศ์ไพบูลย์
ผู้ออกแบบ : รัฐพล ไมตรีจิต กีรติ สุวรรณรังษี

ชื่อแบบ : แปลนแนวทางและระดับเส้นทางหลัก จ.กระบี่ กม 203+000 – กม 206+231

หมายเลขแบบ : กบ–ท–1030

ผู้เขียนแบบ : ช่างเขียนแบบ PSK
มาตราส่วน : A1 = 10,000 A3 = 20,000
วันที่ : มีนาคม 2568
แผ่นที่ : 32

D:\RIVIERA\1-DRAFT PRELIM DRAWING ZONE B\FINAL DRAWINGS\FSRVR-FD DRAWINGS-04_KRABI\02_PLANPROFILE KRABI\02_PLANPROFILE KRABI\112_PLAN PROFILE KRABI.DWG

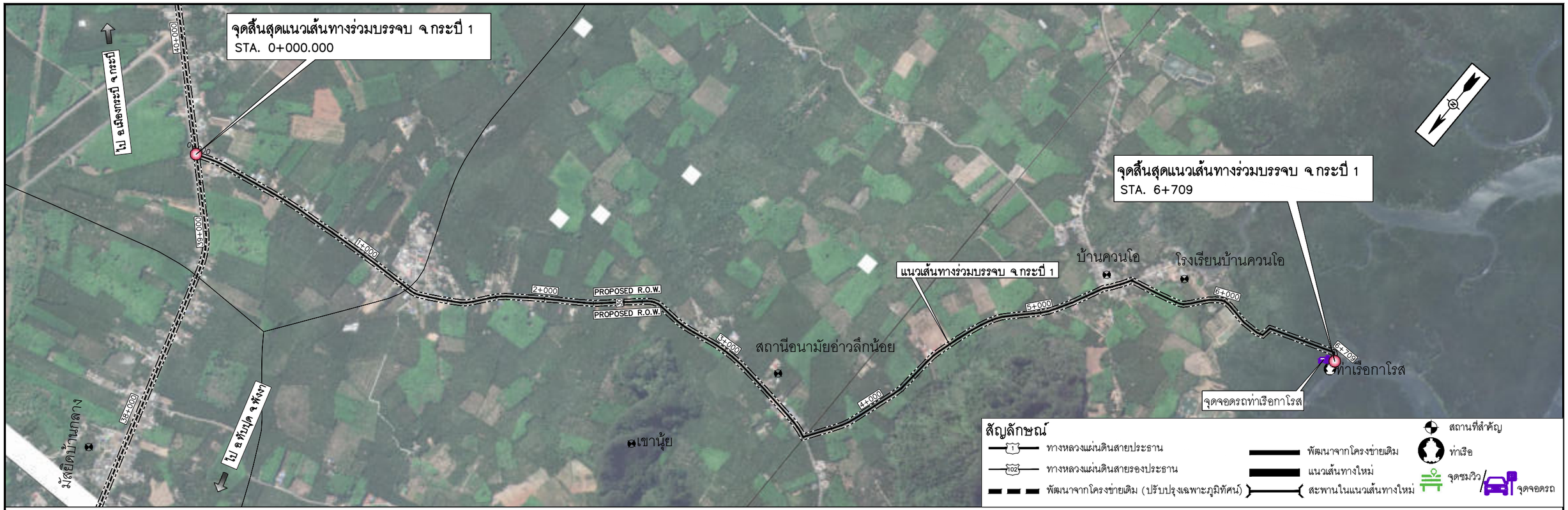

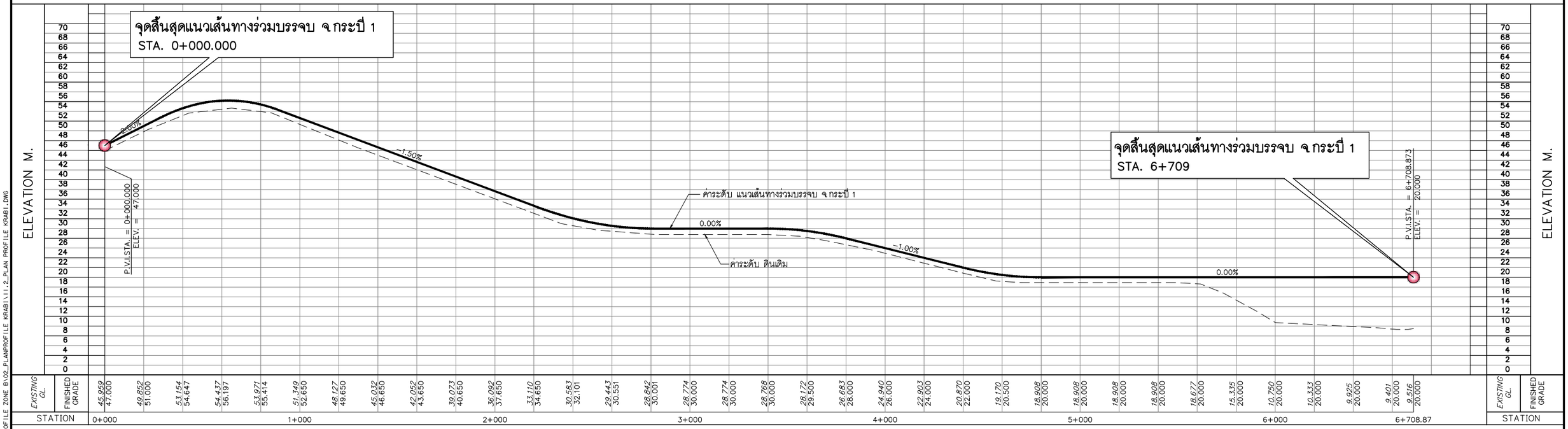

0 250 500 1,000 M.
HOR.1:10,000
0 8 16 24 32 40 80 M.
VER.1:800

แก้ไข	วันที่	รายการ	เขียน	ตรวจ	อนุมัติ

สำนักงานนโยบายและแผนการขนส่งและจราจร
กระทรวงคมนาคม

บริษัท เอเชี่ยน เอ็นจิเนียริ่ง คอนซัลแต้นส์ จำกัด
บริษัท เอ็ม เอ เอ คอนซัลแตนท์ จำกัด
บริษัท พีเอสเค คอนซัลแทนส์ จำกัด
บริษัท ปัญญา คอนซัลแตนท์ จำกัด
บริษัท ยูไนเต็ด แอนนาลิสต์ แอนด์ เอ็นจิเนียริ่ง คอนซัลแต้นส์ จำกัด

ชื่อโครงการ : งานศึกษาความเหมาะสมเบื้องต้นและออกแบบแนวคิดเบื้องต้น เส้นทางท่องเที่ยวเลียบชายฝั่งทะเลอันดามัน ช่วงจังหวัดระนอง – จังหวัดสตูล

ผู้ตรวจสอบ : จาดูร แผ่นสุวรรณ
ผู้จัดการโครงการ : แสงชัย สาธิตวงศ์ไพบูลย์
ผู้ออกแบบ : รัฐพล ไมตรีจิต, กิรติ สุวรรณรังษี

ชื่อแบบ : แปลนแนวทางและระดับเส้นทางร่วมบรรจบ จ.กระบี่ 1 กม 0+000 – กม 6+709

หมายเลขแบบ : กบ–ท–2001

ผู้เขียนแบบ : ช่างเขียนแบบ PSK
มาตราส่วน : A1 = 10,000 A3 = 20,000
วันที่ : มีนาคม 2568
แผ่นที่ : 33

N:_PROJECT\157-FSRVR\ZONE B\02_PLAN & PROFILE ZONE B\02_PLAN\PROFILE KRABI\11.2_PLAN PROFILE KRABI.DWG

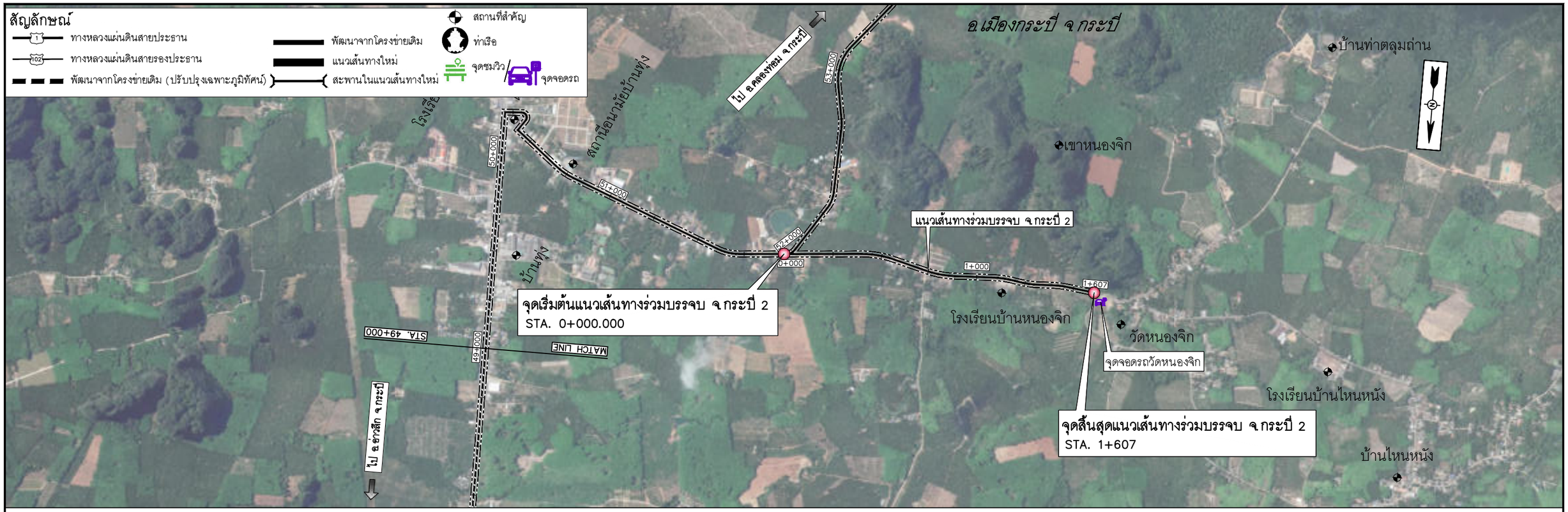

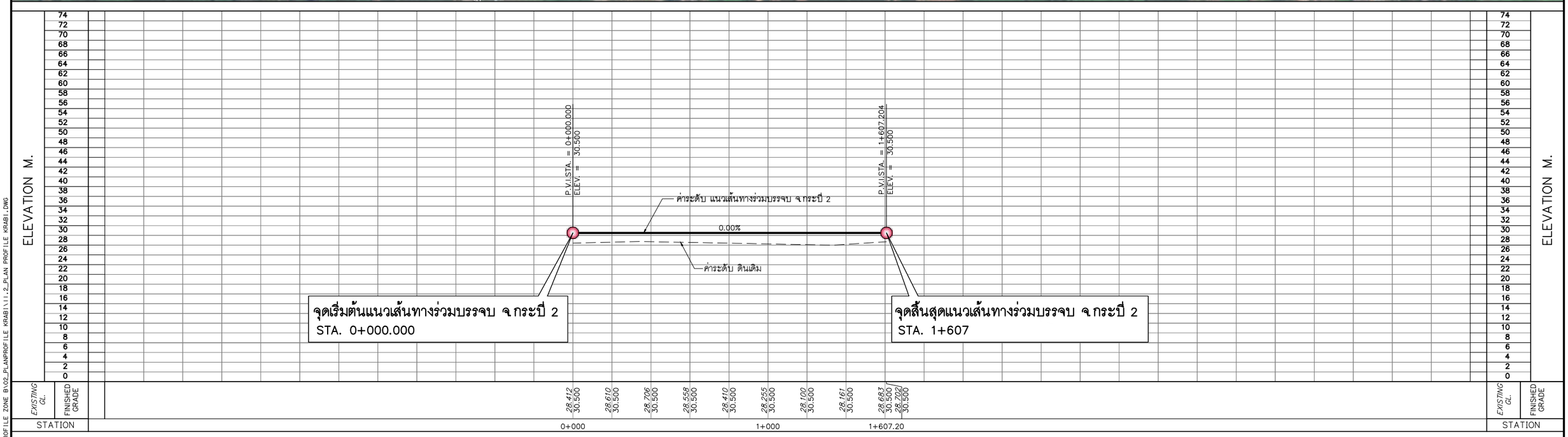

0 250 500 1,000 M.
HOR.1:10,000
0 8 16 24 32 40 80 M.
VER.1:800

แก้ไข	วันที่	รายการ	เขียน	ตรวจ	อนุมัติ

สำนักงานนโยบายและแผนการขนส่งและจราจร
กระทรวงคมนาคม

บริษัท เอเชี่ยน เอ็นจิเนียริ่ง คอนซัลแต้นส์ จำกัด
บริษัท เอ็ม เอ เอ คอนซัลแตนท์ จำกัด
บริษัท พีเอสเค คอนซัลแทนส์ จำกัด
บริษัท ปัญญา คอนซัลแตนท์ จำกัด
บริษัท ยูไนเต็ด แอนนาลิสต์ แอนด์ เอ็นจิเนียริ่ง คอนซัลแต้นส์ จำกัด

ชื่อโครงการ :
งานศึกษาความเหมาะสมเบื้องต้นและออกแบบแนวคิดเบื้องต้น
เส้นทางท่องเที่ยวเลียบชายฝั่งทะเลอันดามัน ช่วงจังหวัดระนอง – จังหวัดสตูล

ผู้ตรวจสอบ : จาตุร แผ่นสุวรรณ
ผู้จัดการโครงการ : แสงชัย สาธิตวงศ์ไพบูลย์
ผู้ออกแบบ : รัฐพล ไมตรีจิต
กิรติ สุวรรณรังษี

ชื่อแบบ :
แปลนแนวทางและระดับเส้นทางร่วมบรรจบ จ.กระบี่ 2
กม 0+000 – กม 1+607

หมายเลขแบบ : กบ–ท–2002

ผู้เขียนแบบ : ช่างเขียนแบบ PSK
มาตราส่วน : A1 = 10,000
A3 = 20,000
วันที่ : มีนาคม 2568
แผ่นที่ : 34

N:_PROJECT\157-FSRVR\ZONE B\02_PLAN & PROFILE ZONE B\02_PLAN&PROFILE KRABI\11.2_PLAN PROFILE KRABI.DWG

แก้ไข	วันที่	รายการ	เขียน	ตรวจ	อนุมัติ

สำนักงานนโยบายและแผนการขนส่งและจราจร
กระทรวงคมนาคม

บริษัท เอเชี่ยน เอ็นจิเนียริ่ง คอนซัลแต้นส์ จำกัด
บริษัท เอ็ม เอ เอ คอนซัลแตนท์ จำกัด
บริษัท พีเอสเค คอนซัลแทนส์ จำกัด
บริษัท ปัญญา คอนซัลแตนท์ จำกัด
บริษัท ยูไนเต็ด แอนนาลิสต์ แอนด์ เอ็นจิเนียริ่ง คอนซัลแต้นส์ จำกัด

ชื่อโครงการ :
งานศึกษาความเหมาะสมเบื้องต้นและออกแบบแนวคิดเบื้องต้น
เส้นทางท่องเที่ยวเลียบชายฝั่งทะเลอันดามัน ช่วงจังหวัดระนอง – จังหวัดสตูล

ผู้ตรวจสอบ : จาดูร แผ่นสุวรรณ
ผู้จัดการโครงการ : แสงชัย สาธิตวงศ์ไพบูลย์
ผู้ออกแบบ : รัฐพล ไมตรีจิต, กิรติ สุวรรณรังษี

ชื่อแบบ :
แปลนแนวทางร่วมบรรจบ จ.กระบี่ 3
กม. 0+000 – กม. 10+764

หมายเลขแบบ : กบ-ท-3001

ผู้เขียนแบบ : ช่างเขียนแบบ PSK
มาตราส่วน : A1 = 10,000
A3 = 20,000
วันที่ : มีนาคม 2568
แผ่นที่ : 35

N:_PROJECT\157-FSRVR\ZONE B\02_PLAN & PROFILE ZONE B\02_PLAN\PROFILE KRABI\11.2_PLAN PROFILE KRABI.DWG

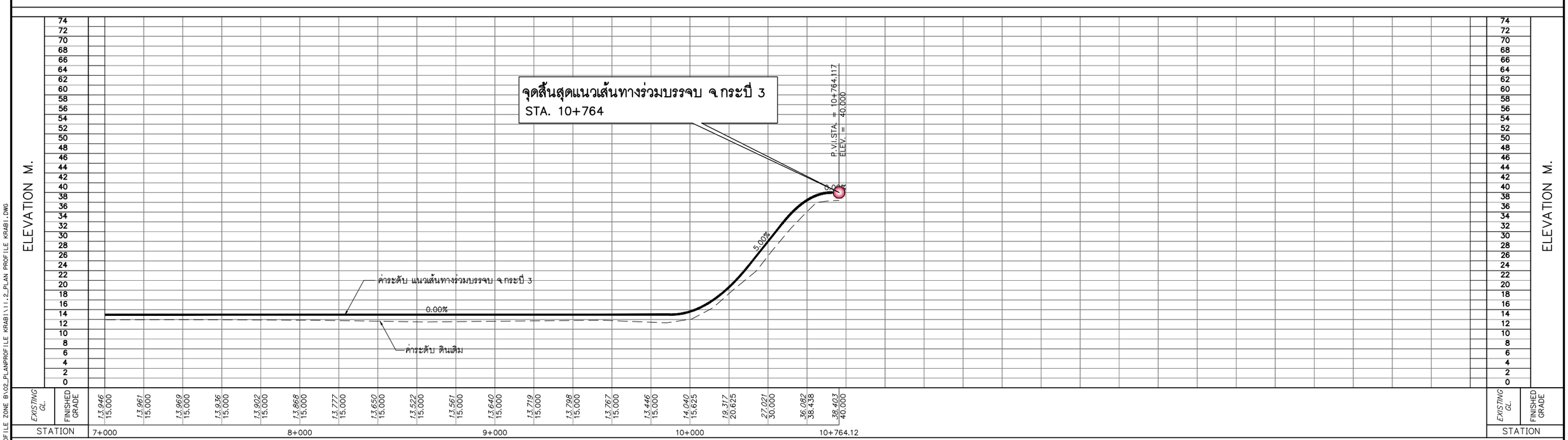

0 250 500 1,000 M.
HOR.1:10,000
0 8 16 24 32 40 80 M.
VER.1:800

แก้ไข	วันที่	รายการ	เขียน	ตรวจ	อนุมัติ

สำนักงานนโยบายและแผนการขนส่งและจราจร
กระทรวงคมนาคม

บริษัท เอเชี่ยน เอ็นจิเนียริ่ง คอนซัลแต้นส์ จำกัด
บริษัท เอ็ม เอ เอ คอนซัลแตนท์ จำกัด
บริษัท พีเอสเค คอนซัลแทนส์ จำกัด
บริษัท ปัญญา คอนซัลแตนท์ จำกัด
บริษัท ยูไนเต็ด แอนนาลิสต์ แอนด์ เอ็นจิเนียริ่ง คอนซัลแต้นส์ จำกัด

ชื่อโครงการ :
งานศึกษาความเหมาะสมเบื้องต้นและออกแบบแนวคิดเบื้องต้น
เส้นทางท่องเที่ยวเลียบชายฝั่งทะเลอันดามัน ช่วงจังหวัดระนอง – จังหวัดสตูล

ผู้ตรวจสอบ : จาดูร แผ่นสุวรรณ
ผู้จัดการโครงการ : แสงชัย สาธิตวงศ์ไพบูลย์
ผู้ออกแบบ : รัฐพล ไมตรีจิต, กิรติ สุวรรณรังษี

ชื่อแบบ :
ระดับเส้นทางร่วมบรรจบ จ.กระบี่ 3
กม. 0+000 – กม. 10+764

หมายเลขแบบ : กบ-ท-3002

ผู้เขียนแบบ : ช่างเขียนแบบ PSK
มาตราส่วน : A1 = 10,000
A3 = 20,000
วันที่ : มีนาคม 2568
แผ่นที่ : 36

N:_PROJECT\157-FSRVR\ZONE B\02_PLAN & PROFILE ZONE B\02_PLAN&PROFILE KRABI\11.2_PLAN PROFILE KRABI.DWG

สัญลักษณ์

- ทางหลวงแผ่นดินสายประธาน
- ทางหลวงแผ่นดินสายรองประธาน
- พัฒนาจากโครงข่ายเดิม (ปรับปรุงเฉพาะภูมิทัศน์)
- พัฒนาจากโครงข่ายเดิม
- แนวเส้นทางใหม่
- สะพานในแนวเส้นทางใหม่
- สถานที่สำคัญ
- ท่าเรือ
- จุดชมวิว
- จุดจอดรถ

แก้ไข	วันที่	รายการ	เขียน	ตรวจ	อนุมัติ

สำนักงานนโยบายและแผนการขนส่งและจราจร
กระทรวงคมนาคม

บริษัท เอเชี่ยน เอ็นจิเนียริ่ง คอนซัลแต้นส์ จำกัด
บริษัท เอ็ม เอ เอ คอนซัลแตนท์ จำกัด
บริษัท พีเอสเค คอนซัลแทนส์ จำกัด
บริษัท ปัญญา คอนซัลแตนท์ จำกัด
บริษัท ยูไนเต็ด แอนนาลิสต์ แอนด์ เอ็นจิเนียริ่ง คอนซัลแต้นส์ จำกัด

ชื่อโครงการ :
งานศึกษาความเหมาะสมเบื้องต้นและออกแบบแนวคิดเบื้องต้น
เส้นทางท่องเที่ยวเลียบชายฝั่งทะเลอันดามัน ช่วงจังหวัดระนอง – จังหวัดสตูล

ผู้ตรวจสอบ : จาตุร แผ่นสุวรรณ
ผู้จัดการโครงการ : แสงชัย สาธิตวงศ์ไพบูลย์
ผู้ออกแบบ : รัฐพล ไมตรีจิต กีรติ สุวรรณรังษี

ชื่อแบบ :
แปลนแนวทางร่วมบรรจบ จ.กระบี่ 4
กม. 0+000 – กม. 13+969

หมายเลขแบบ : กบ–ท–4001

ผู้เขียนแบบ : ช่างเขียนแบบ PSK
มาตราส่วน : A1 = 10,000
A3 = 20,000
วันที่ : มีนาคม 2568
แผ่นที่ : 37

N:_PROJECT\1571-FSRV\ZONE B\02_PLAN & PROFILE ZONE B\02_PLANPROFILE KRABI\1.1.2_PLAN PROFILE KRABI.DWG

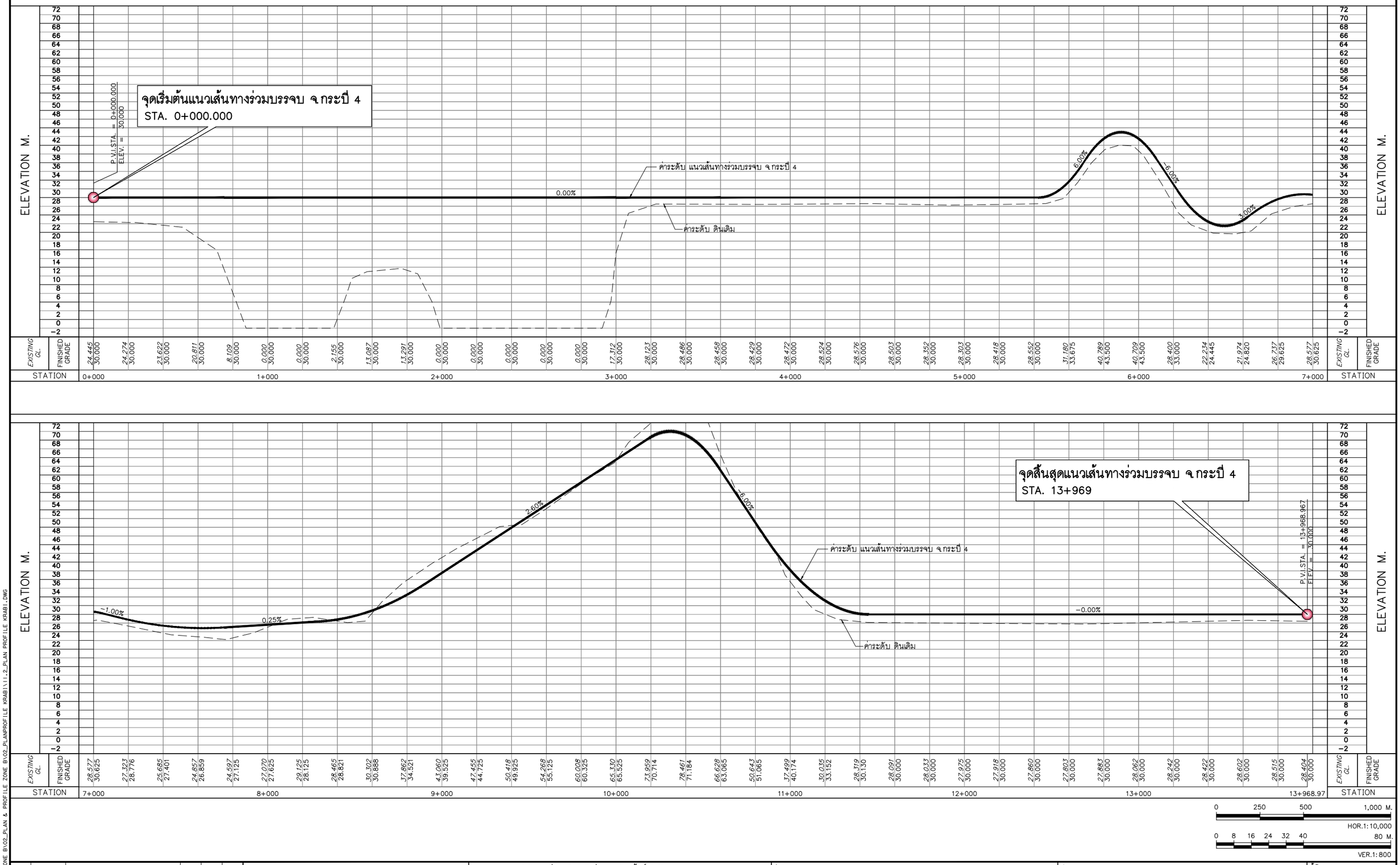

0 250 500 1,000 M.

HOR.1:10,000

0 8 16 24 32 40 80 M.

VER.1:800

แก้ไข	วันที่	รายการ	เขียน	ตรวจ	อนุมัติ

สำนักงานนโยบายและแผนการขนส่งและจราจร
กระทรวงคมนาคม

บริษัท เอเชี่ยน เอ็นจิเนียริ่ง คอนซัลแต้นส์ จำกัด
บริษัท เอ็ม เอ เอ คอนซัลแตนท์ จำกัด
บริษัท พีเอสเค คอนซัลแทนส์ จำกัด
บริษัท ปัญญา คอนซัลแตนท์ จำกัด
บริษัท ยูไนเต็ด แอนนาลิสต์ แอนด์ เอ็นจิเนียริ่ง คอนซัลแต้นส์ จำกัด

ชื่อโครงการ :
งานศึกษาความเหมาะสมเบื้องต้นและออกแบบแนวคิดเบื้องต้น
เส้นทางท่องเที่ยวเลียบชายฝั่งทะเลอันดามัน ช่วงจังหวัดระนอง – จังหวัดสตูล

ผู้ตรวจสอบ : จาดูร แผ่นสุวรรณ
ผู้จัดการโครงการ : แสงชัย สาธิตวงศ์ไพบูลย์
ผู้ออกแบบ : รัฐพล ไมตรีจิต กิรติ สุวรรณรังษี

ชื่อแบบ :
ระดับเส้นทางร่วมบรรจบ จ.กระบี่ 4
กม. 0+000 – กม. 13+969

หมายเลขแบบ : กบ-ท-4002

ผู้เขียนแบบ : ช่างเขียนแบบ PSK
มาตราส่วน : A1 = 10,000
A3 = 20,000
วันที่ : มีนาคม 2568
แผ่นที่ : 38

N:_PROJECT\157-FSRVR\ZONE B\02_PLAN & PROFILE ZONE B\02_PLANPROFILE KRABI\11.2_PLAN PROFILE KRABI.DWG

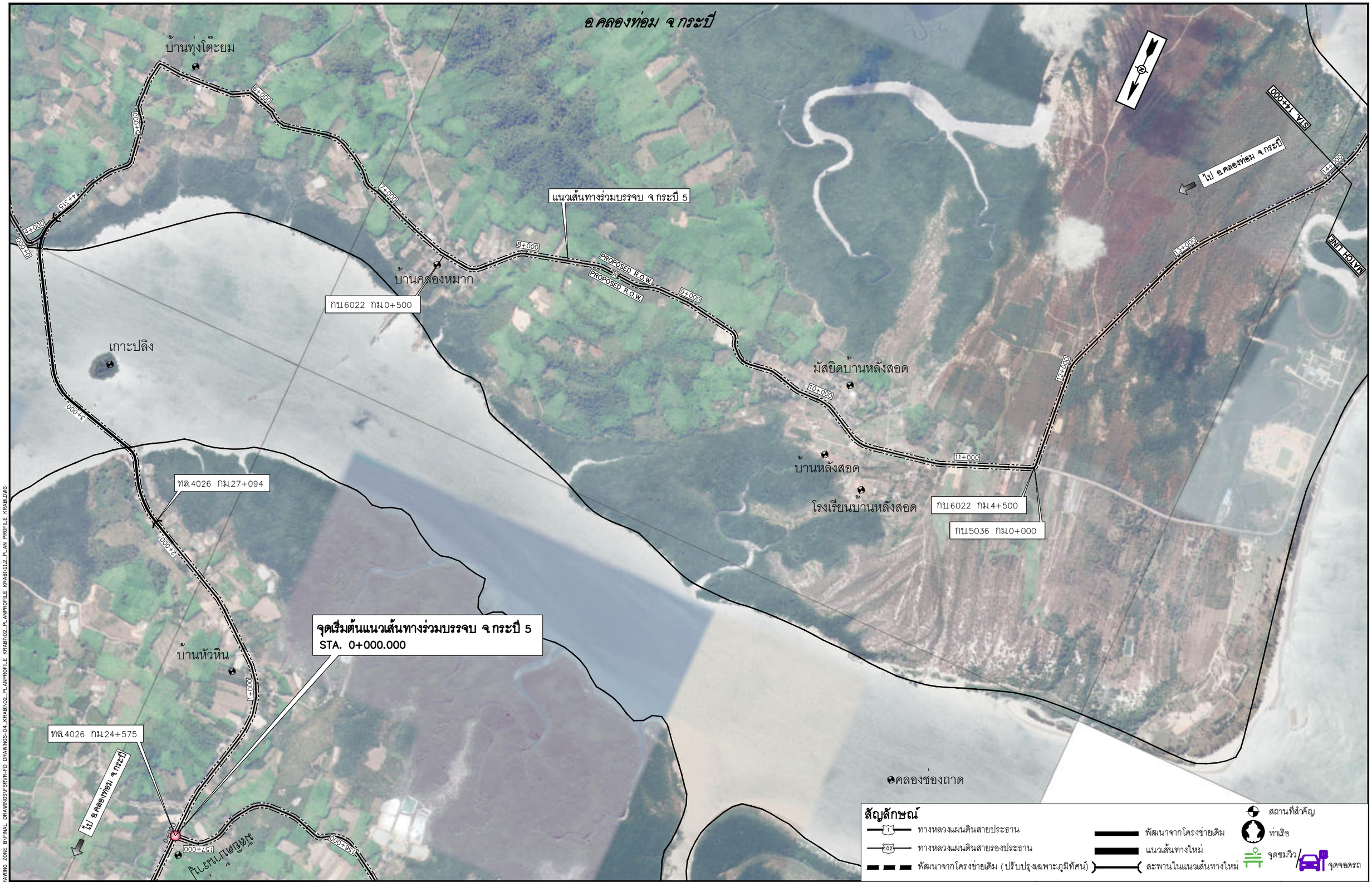

แก้ไข	วันที่	รายการ	เขียน	ตรวจ	อนุมัติ

สำนักงานนโยบายและแผนการขนส่งและจราจร
กระทรวงคมนาคม

บริษัท เอเชี่ยน เอ็นจิเนียริ่ง คอนซัลแต้นส์ จำกัด
บริษัท เอ็ม เอ เอ คอนซัลแตนท์ จำกัด
บริษัท พีเอสเค คอนซัลแทนส์ จำกัด
บริษัท ปัญญา คอนซัลแตนท์ จำกัด
บริษัท ยูไนเต็ด แอนนาลิสต์ แอนด์ เอ็นจิเนียริ่ง คอนซัลแต้นส์ จำกัด

ชื่อโครงการ :
งานศึกษาความเหมาะสมเบื้องต้นและออกแบบแนวคิดเบื้องต้น
เส้นทางท่องเที่ยวเลียบชายฝั่งทะเลอันดามัน ช่วงจังหวัดระนอง – จังหวัดสตูล

ผู้ตรวจสอบ : จาดูร แผ่นสุวรรณ
ผู้จัดการโครงการ : แสงชัย สาธิตวงศ์ไพบูลย์
ผู้ออกแบบ : รัฐพล ไมตรีจิต
กิรติ สุวรรณรังษี

ชื่อแบบ :
แปลนแนวทางร่วมบรรจบ จ.กระบี่ 5
กม. 0+000 – กม. 14+000

หมายเลขแบบ : กบ–ท–5001

ผู้เขียนแบบ : ช่างเขียนแบบ PSK
มาตราส่วน : A1 = 10,000
A3 = 20,000
วันที่ : มีนาคม 2568
แผ่นที่ : 39

D:\RIVERA11-DRAFT PRELIM DRAWING ZONE B\FINAL DRAWINGS\FSRVR-FD DRAWINGS-04_KRABI\02_PLANPROFILE KRABI\02_PLANPROFILE KRABI\112_PLAN PROFILE KRABI.DWG

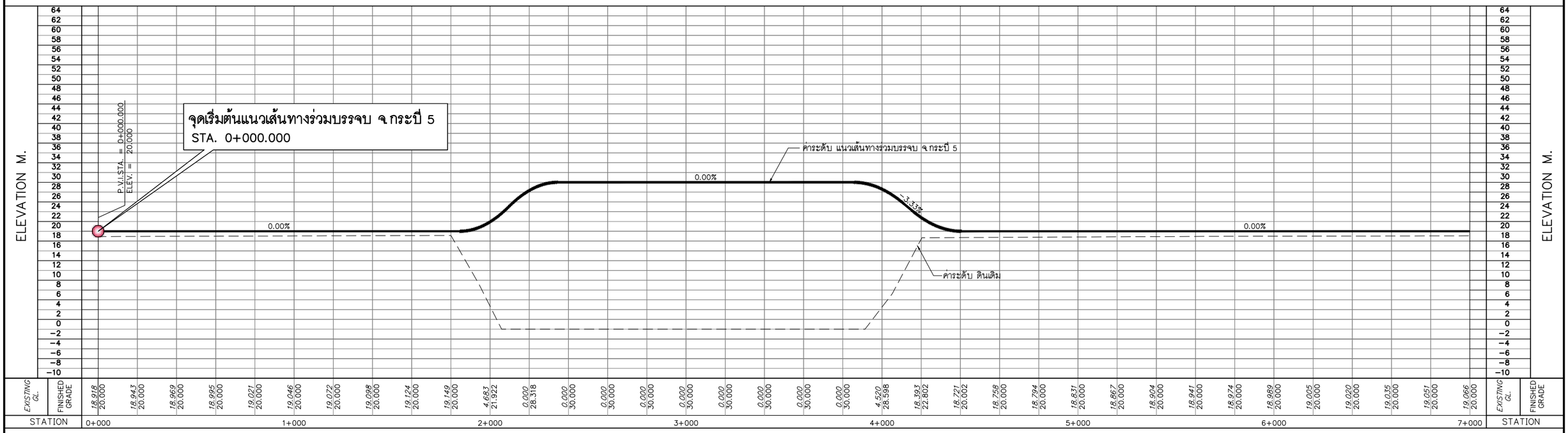

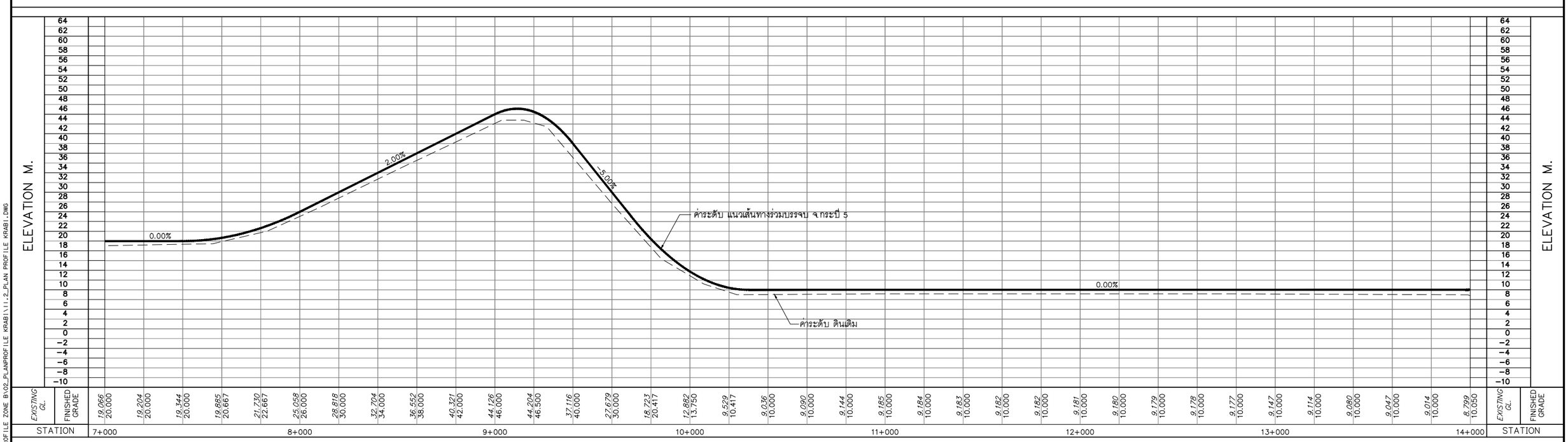

0 250 500 1,000 M.

HOR.1:10,000

0 8 16 24 32 40 80 M.

VER.1:800

แก้ไข	วันที่	รายการ	เขียน	ตรวจ	อนุมัติ

สำนักงานนโยบายและแผนการขนส่งและจราจร
กระทรวงคมนาคม

บริษัท เอเชี่ยน เอ็นจิเนียริ่ง คอนซัลแต้นส์ จำกัด
บริษัท เอ็ม เอ เอ คอนซัลแตนท์ จำกัด
บริษัท พีเอสเค คอนซัลแทนส์ จำกัด
บริษัท ปัญญา คอนซัลแตนท์ จำกัด
บริษัท ยูไนเต็ด แอนนาลิสต์ แอนด์ เอ็นจิเนียริ่ง คอนซัลแต้นส์ จำกัด

ชื่อโครงการ :
งานศึกษาความเหมาะสมเบื้องต้นและออกแบบแนวคิดเบื้องต้น
เส้นทางท่องเที่ยวเลียบชายฝั่งทะเลอันดามัน ช่วงจังหวัดระนอง – จังหวัดสตูล

ผู้ตรวจสอบ : จาดูร แผ่นสุวรรณ
ผู้จัดการโครงการ : แสงชัย สาธิตวงศ์ไพบูลย์
ผู้ออกแบบ : รัฐพล ไมตรีจิต, กิรติ สุวรรณรังษี

ชื่อแบบ :
ระดับเส้นทางร่วมบรรจบ จ.กระบี่ 5
กม. 0+000 – กม. 14+000

หมายเลขแบบ : กบ-ท-5002

ผู้เขียนแบบ : ช่างเขียนแบบ PSK
มาตราส่วน : A1 = 10,000
A3 = 20,000
วันที่ : มีนาคม 2568
แผ่นที่ : 40

N:_PROJECT\157-FSRVR\ZONE B\02_PLAN & PROFILE ZONE B\02_PLAN\PROFILE KRABI\11.2_PLAN PROFILE KRABI.DWG

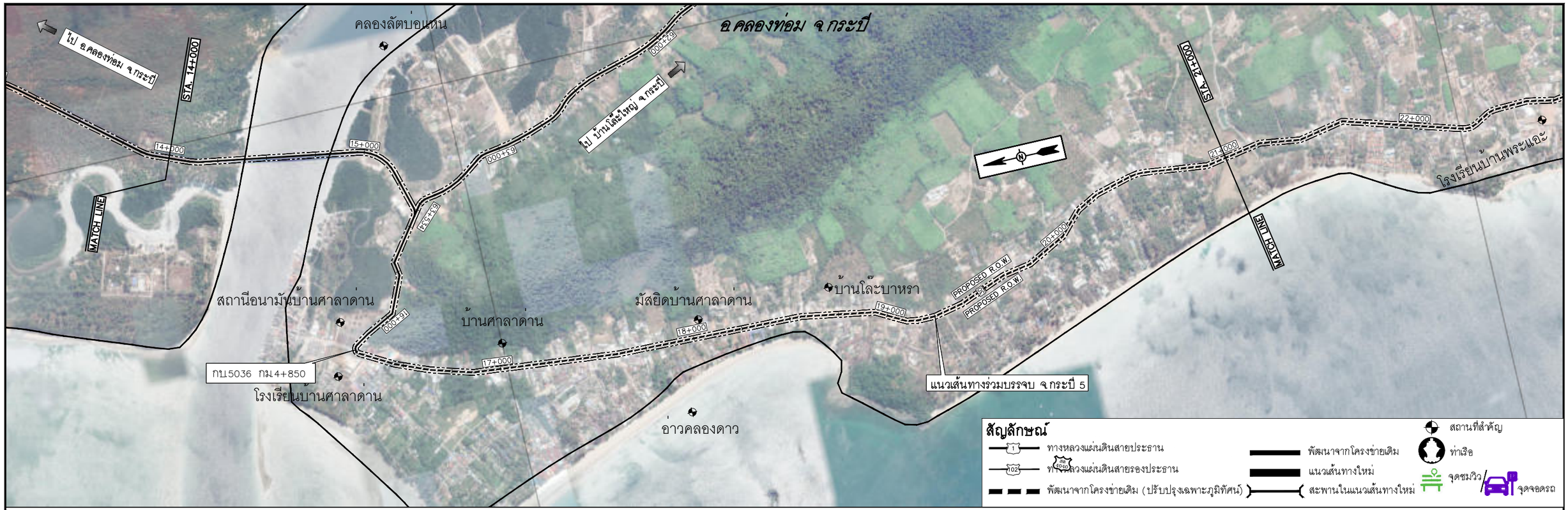

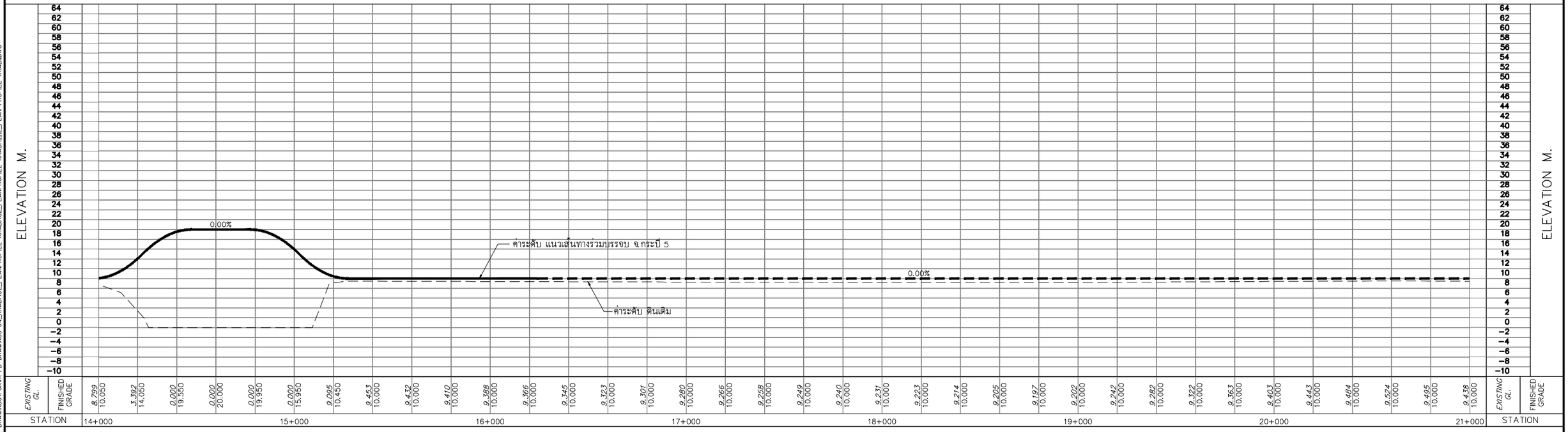

0 250 500 1,000 M.
HOR.1:10,000
0 8 16 24 32 40 80 M.
VER.1:800

แก้ไข	วันที่	รายการ	เขียน	ตรวจ	อนุมัติ

สำนักงานนโยบายและแผนการขนส่งและจราจร
กระทรวงคมนาคม

บริษัท เอเชี่ยน เอ็นจิเนียริ่ง คอนซัลแต้นส์ จำกัด
บริษัท เอ็ม เอ เอ คอนซัลแตนท์ จำกัด
บริษัท พีเอสเค คอนซัลแทนส์ จำกัด
บริษัท ปัญญา คอนซัลแตนท์ จำกัด
บริษัท ยูไนเต็ด แอนนาลิสต์ แอนด์ เอ็นจิเนียริ่ง คอนซัลแต้นส์ จำกัด

ชื่อโครงการ : งานศึกษาความเหมาะสมเบื้องต้นและออกแบบแนวคิดเบื้องต้น เส้นทางท่องเที่ยวเลียบชายฝั่งทะเลอันดามัน ช่วงจังหวัดระนอง – จังหวัดสตูล

ผู้ตรวจสอบ : จาดูร แผ่นสุวรรณ
ผู้จัดการโครงการ : แสงชัย สาธิตวงศ์ไพบูลย์
ผู้ออกแบบ : รัฐพล ไมตรีจิต, กีรติ สุวรรณรังษี

ชื่อแบบ : แปลนแนวทางและระดับเส้นทางร่วมบรรจบ จ.กระบี่ 5 กม. 14+000 – กม. 21+000

หมายเลขแบบ : กบ-ท-5003

ผู้เขียนแบบ : ช่างเขียนแบบ PSK
มาตราส่วน : A1 = 10,000 A3 = 20,000
วันที่ : มีนาคม 2568
แผ่นที่ : 41

D:\RIVIERA\1-DRAFT PRELIM DRAWING ZONE B\FINAL DRAWINGS\FSRVR-FD DRAWINGS-04_KRAB\02_PLANPROFILE KRAB\02_PLANPROFILE KRAB\112_PLAN PROFILE KRAB.DWG

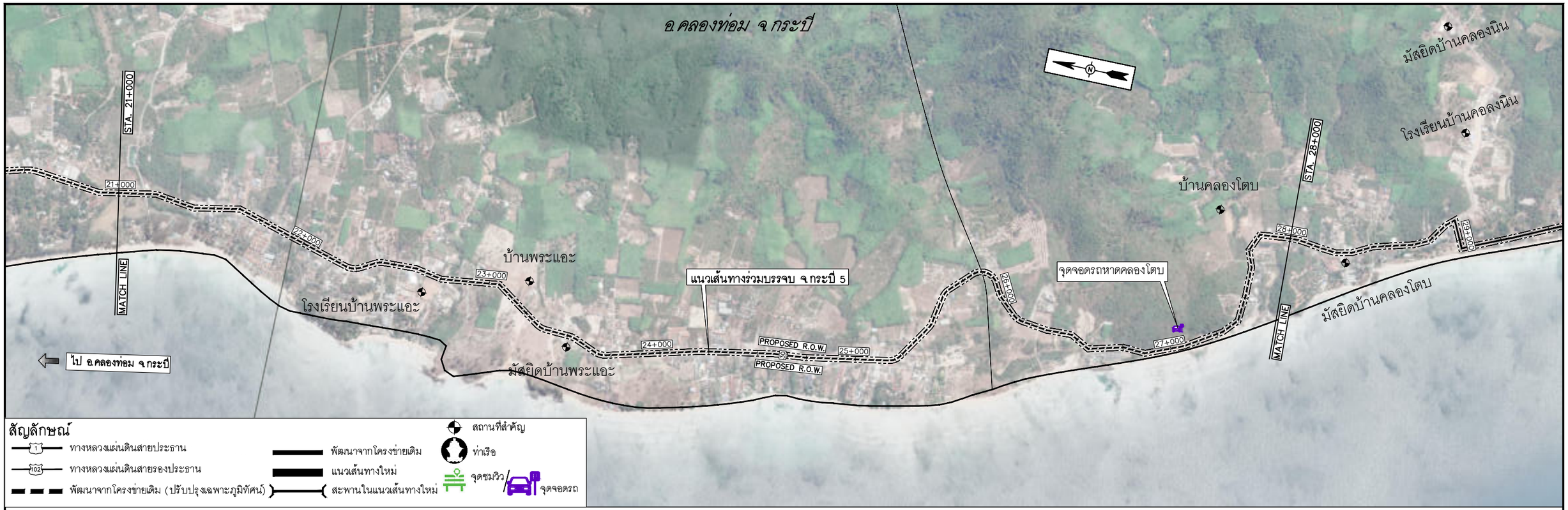

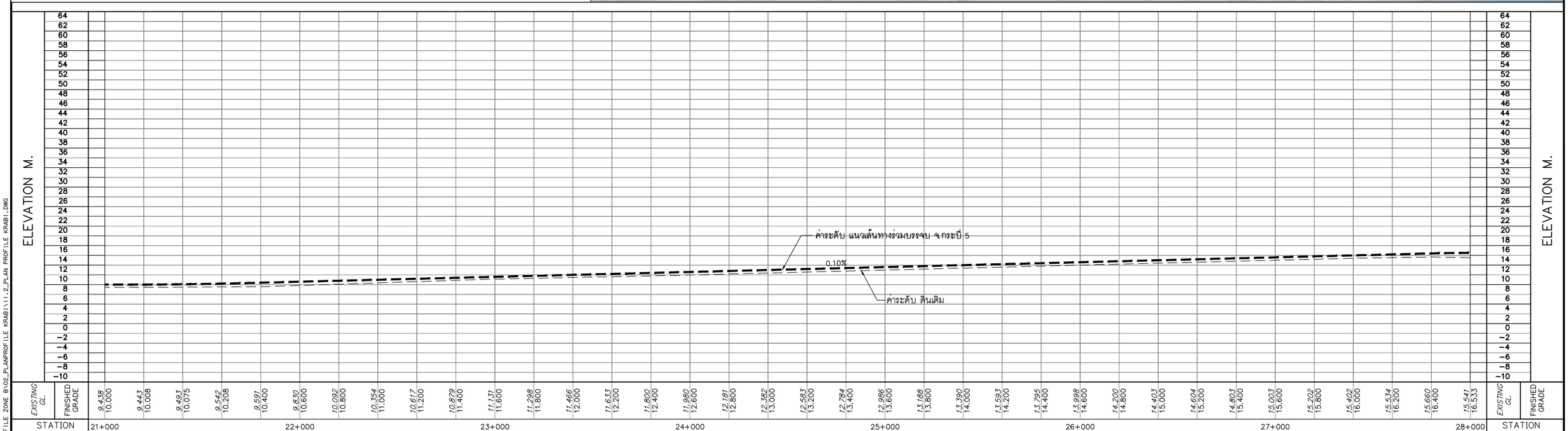

0 250 500 1,000 M.
HOR.1:10,000

0 8 16 24 32 40 80 M.
VER.1:800

แก้ไข	วันที่	รายการ	เขียน	ตรวจ	อนุมัติ

สำนักงานนโยบายและแผนการขนส่งและจราจร
กระทรวงคมนาคม

บริษัท เอเชี่ยน เอ็นจิเนียริ่ง คอนซัลแต้นส์ จำกัด
บริษัท เอ็ม เอ เอ คอนซัลแตนท์ จำกัด
บริษัท พีเอสเค คอนซัลแทนส์ จำกัด
บริษัท ปัญญา คอนซัลแตนท์ จำกัด
บริษัท ยูไนเต็ด แอนนาลิสต์ แอนด์ เอ็นจิเนียริ่ง คอนซัลแต้นส์ จำกัด

ชื่อโครงการ :
งานศึกษาความเหมาะสมเบื้องต้นและออกแบบแนวคิดเบื้องต้น
เส้นทางท่องเที่ยวเลียบชายฝั่งทะเลอันดามัน ช่วงจังหวัดระนอง – จังหวัดสตูล

ผู้ตรวจสอบ : จาดูร แผ่นสุวรรณ
ผู้จัดการโครงการ : แสงชัย สาธิตวงศ์ไพบูลย์
ผู้ออกแบบ : รัฐพล ไมตรีจิต กิรติ สุวรรณรังษี

ชื่อแบบ :
แปลนแนวทางและระดับเส้นทางร่วมบรรจบ จ.กระบี่ 5
กม. 21+000 – กม. 28+000

หมายเลขแบบ : กบ–ท–5004

ผู้เขียนแบบ : ช่างเขียนแบบ PSK
มาตราส่วน : A1 = 10,000
A3 = 20,000
วันที่ : มีนาคม 2568
แผ่นที่ : 42

N:_PROJECT\157-FSRVR\ZONE B\02_PLAN & PROFILE ZONE B\02_PLANPROFILE KRABI\11.2_PLAN PROFILE KRABI.DWG

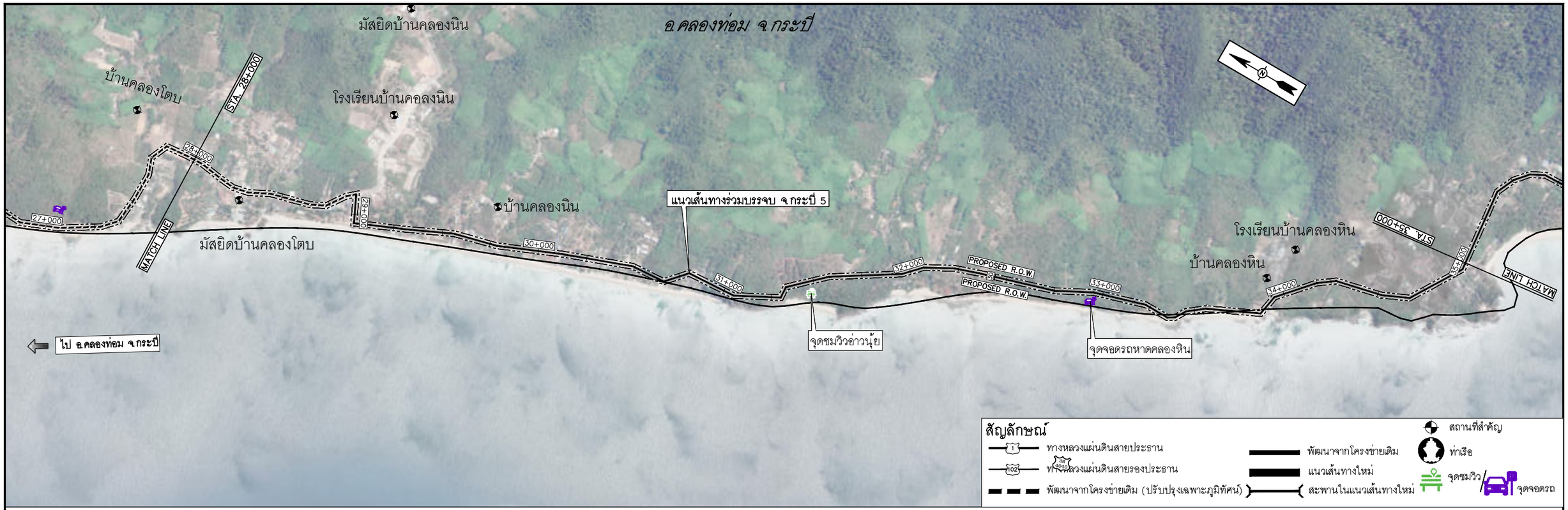

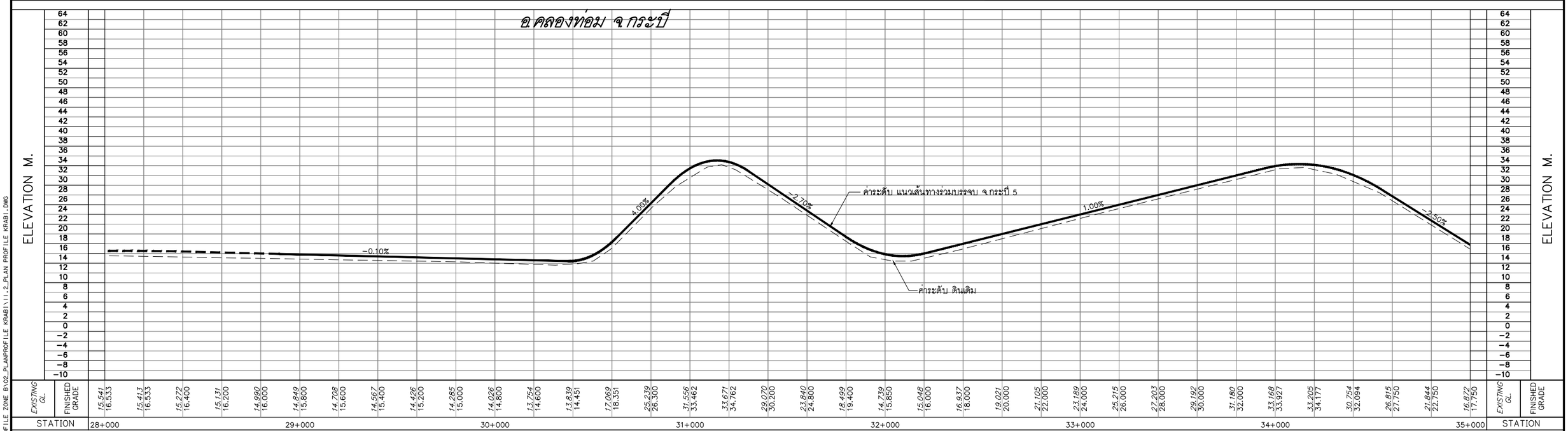

STATION	EXISTING GL.	FINISHED GRADE
28+000	15.541	16.533
	15.413	16.533
	15.272	16.400
	15.131	16.200
29+000	14.990	16.000
	14.849	15.800
	14.708	15.600
	14.567	15.400
	14.426	15.200
	14.285	15.000
30+000	14.026	14.800
	13.754	14.600
	13.839	14.451
	17.069	18.351
31+000	25.239	26.300
	31.556	33.462
	33.671	34.762
	29.070	30.200
32+000	23.840	24.800
	18.499	19.400
	14.739	15.850
	15.048	16.000
	16.937	18.000
33+000	19.021	20.000
	21.105	22.000
	23.189	24.000
	25.215	26.000
	27.203	28.000
34+000	29.192	30.000
	31.180	32.000
	33.168	33.927
	33.205	34.177
	30.754	32.094
	26.815	27.750
	21.844	22.750
35+000	16.872	17.750

0 250 500 1,000 M.
HOR.1:10,000
0 8 16 24 32 40 80 M.
VER.1:800

แก้ไข	วันที่	รายการ	เขียน	ตรวจ	อนุมัติ

สำนักงานนโยบายและแผนการขนส่งและจราจร
กระทรวงคมนาคม

บริษัท เอเชี่ยน เอ็นจิเนียริ่ง คอนซัลแต้นส์ จำกัด
บริษัท เอ็ม เอ เอ คอนซัลแตนท์ จำกัด
บริษัท พีเอสเค คอนซัลแทนส์ จำกัด
บริษัท ปัญญา คอนซัลแตนท์ จำกัด
บริษัท ยูไนเต็ด แอนนาลิสต์ แอนด์ เอ็นจิเนียริ่ง คอนซัลแต้นส์ จำกัด

ชื่อโครงการ :
งานศึกษาความเหมาะสมเบื้องต้นและออกแบบแนวคิดเบื้องต้น
เส้นทางท่องเที่ยวเลียบชายฝั่งทะเลอันดามัน ช่วงจังหวัดระนอง – จังหวัดสตูล

ผู้ตรวจสอบ : จาดูร แผ่นสุวรรณ
ผู้จัดการโครงการ : แสงชัย สาธิตวงศ์ไพบูลย์
ผู้ออกแบบ : รัฐพล ไมตรีจิต, กิรติ สุวรรณรังษี

ชื่อแบบ :
แปลนแนวทางและระดับเส้นทางร่วมบรรจบ จ.กระบี่ 5
กม 28+000 – กม 35+000

หมายเลขแบบ : กบ-ท-5005

ผู้เขียนแบบ : ช่างเขียนแบบ PSK
มาตราส่วน : A1 = 10,000
A3 = 20,000
วันที่ : มีนาคม 2568
แผ่นที่ : 43

N:_PROJECT\157-FSRVR\ZONE B\02_PLAN & PROFILE ZONE B\02_PLAN\PROFILE KRABI\11.2_PLAN PROFILE KRABI.DWG

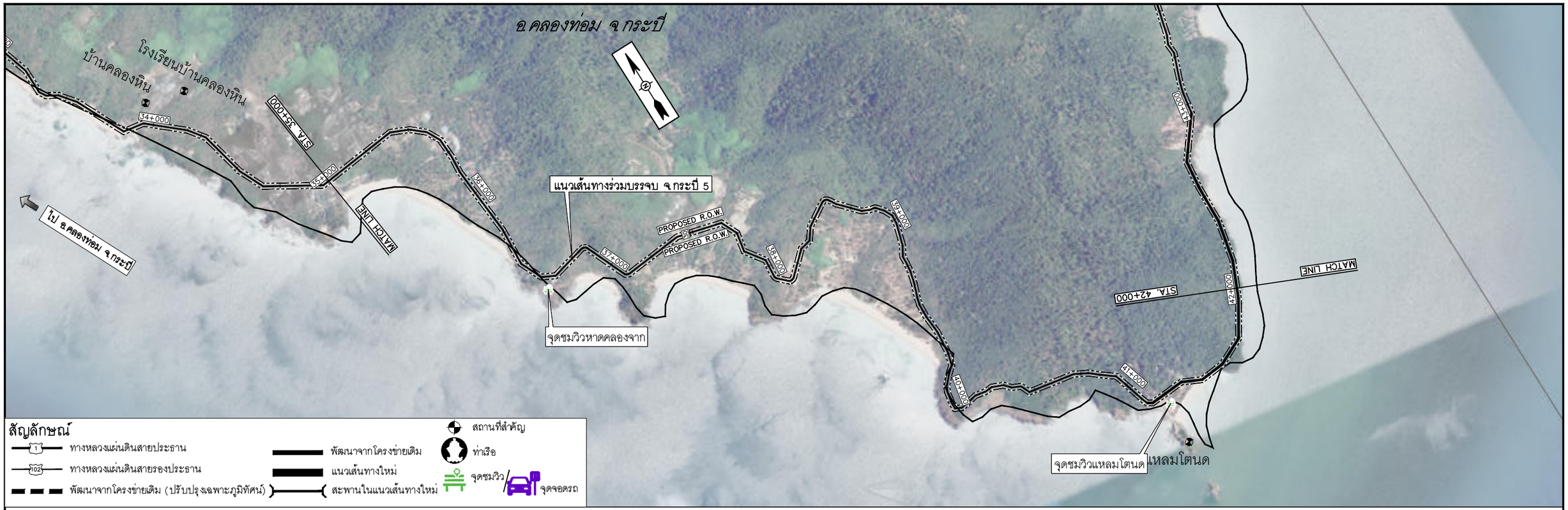

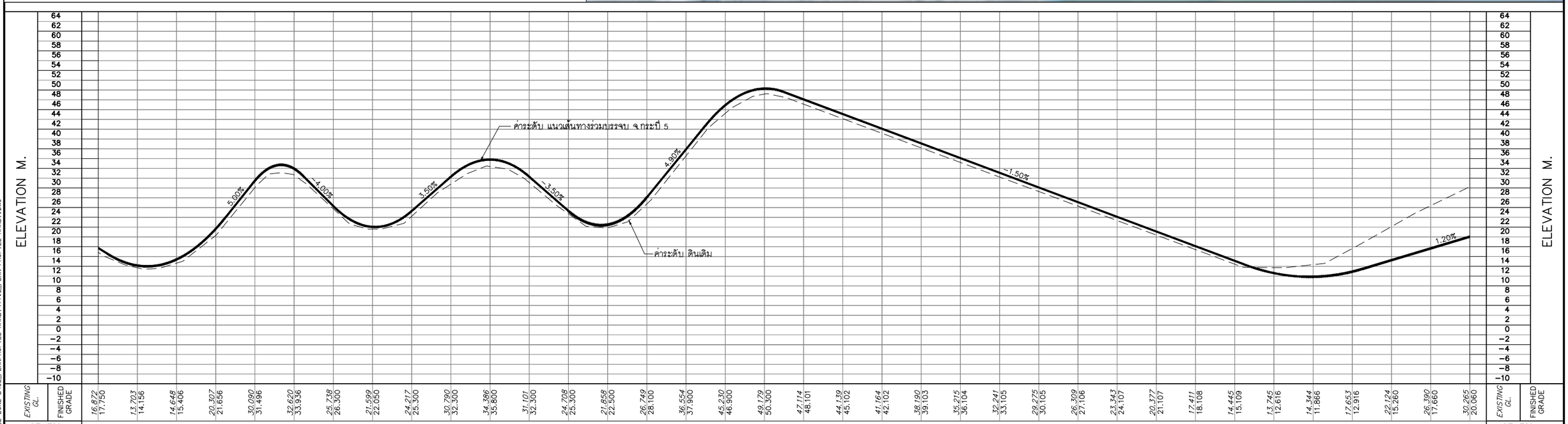

0 250 500 1,000 M.
HOR.1:10,000

0 8 16 24 32 40 80 M.
VER.1:800

แก้ไข	วันที่	รายการ	เขียน	ตรวจ	อนุมัติ

สำนักงานนโยบายและแผนการขนส่งและจราจร
กระทรวงคมนาคม

บริษัท เอเชี่ยน เอ็นจิเนียริ่ง คอนซัลแต้นส์ จำกัด
บริษัท เอ็ม เอ เอ คอนซัลแตนท์ จำกัด
บริษัท พีเอสเค คอนซัลแทนส์ จำกัด
บริษัท ปัญญา คอนซัลแตนท์ จำกัด
บริษัท ยูไนเต็ด แอนนาลิสต์ แอนด์ เอ็นจิเนียริ่ง คอนซัลแต้นส์ จำกัด

ชื่อโครงการ :
งานศึกษาความเหมาะสมเบื้องต้นและออกแบบแนวคิดเบื้องต้น
เส้นทางท่องเที่ยวเลียบชายฝั่งทะเลอันดามัน ช่วงจังหวัดระนอง – จังหวัดสตูล

ผู้ตรวจสอบ : จาดูร แผ่นสุวรรณ
ผู้จัดการโครงการ : แสงชัย สาธิตวงศ์ไพบูลย์
ผู้ออกแบบ : รัฐพล ไมตรีจิต กิรติ สุวรรณรังษี

ชื่อแบบ :
แปลนแนวทางและระดับเส้นทางร่วมบรรจบ จ.กระบี่ 5
กม 35+000 – กม 42+000

หมายเลขแบบ : กบ–ท–5006

ผู้เขียนแบบ : ช่างเขียนแบบ PSK
มาตราส่วน : A1 = 10,000
A3 = 20,000
วันที่ : มีนาคม 2568
แผ่นที่ : 44

N:_PROJECT\157-FSRVR\ZONE B\02_PLAN & PROFILE ZONE B\02_PLANPROFILE KRABI\11.2_PLAN PROFILE KRABI.DWG

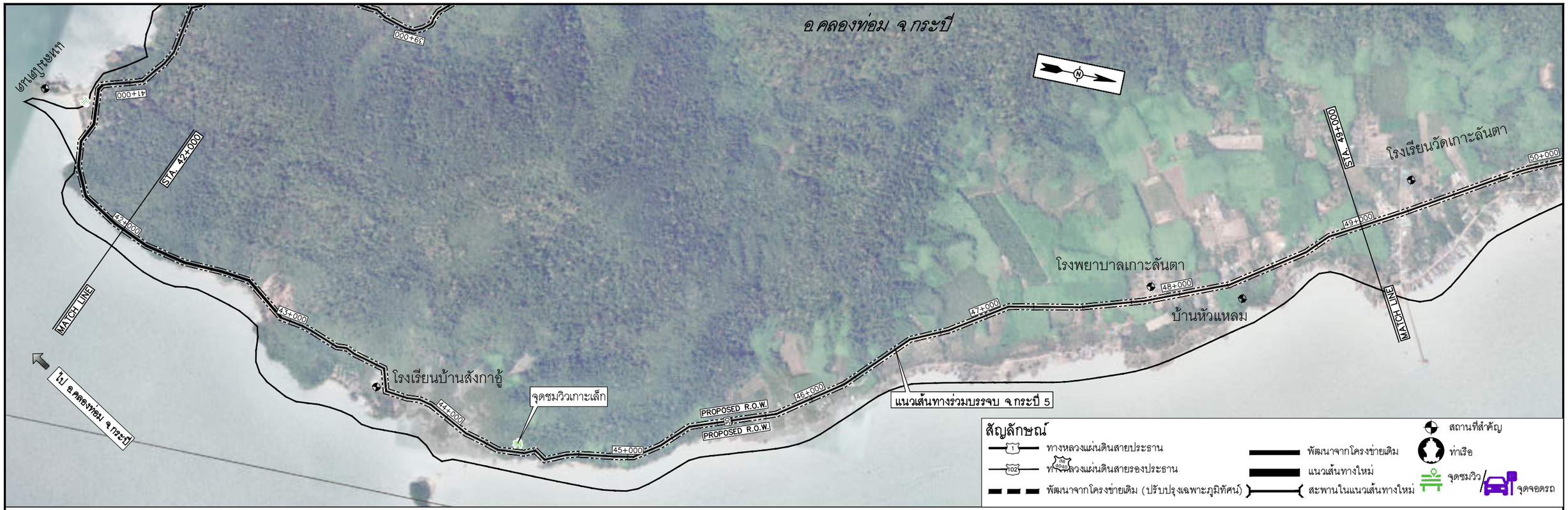

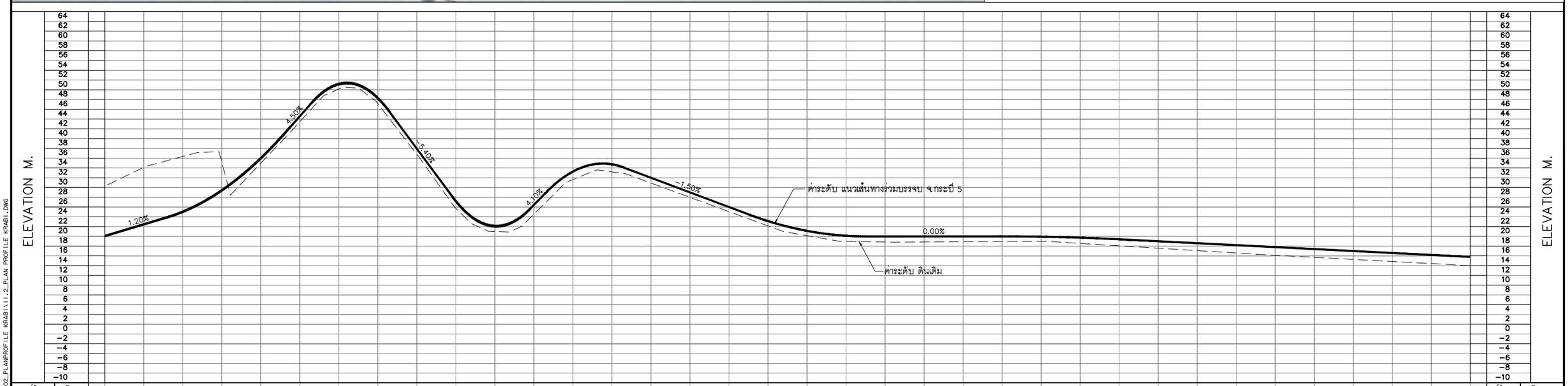

STATION	EXISTING GL.	FINISHED GRADE
42+000	30.265	20.060
	34.140	22.460
	36.356	25.036
	35.175	29.416
43+000	34.991	35.996
	43.468	44.600
	50.179	51.174
	47.154	48.295
44+000	36.786	37.940
	25.724	27.188
	20.991	22.088
	24.531	26.440
45+000	31.637	33.268
	33.195	34.748
	30.916	32.000
	27.990	29.000
	25.065	26.000
	22.140	23.125
46+000	20.155	21.125
	18.970	20.125
	18.832	20.000
	18.843	20.000
	18.891	20.000
	18.939	20.000
47+000	18.988	19.933
	18.564	19.733
	18.071	19.400
	17.578	19.000
48+000	17.084	18.600
	16.591	18.200
	16.132	17.800
	15.707	17.400
	15.281	17.000
	14.856	16.600
	14.431	16.200
49+000	14.005	15.800

0 250 500 1,000 M.
HOR.1:10,000

0 8 16 24 32 40 80 M.
VER.1:800

แก้ไข	วันที่	รายการ	เขียน	ตรวจ	อนุมัติ

สำนักงานนโยบายและแผนการขนส่งและจราจร
กระทรวงคมนาคม

บริษัท เอเชี่ยน เอ็นจิเนียริ่ง คอนซัลแต้นส์ จำกัด
บริษัท เอ็ม เอ เอ คอนซัลแตนท์ จำกัด
บริษัท พีเอสเค คอนซัลแทนส์ จำกัด
บริษัท ปัญญา คอนซัลแตนท์ จำกัด
บริษัท ยูไนเต็ด แอนนาลิสต์ แอนด์ เอ็นจิเนียริ่ง คอนซัลแต้นส์ จำกัด

ชื่อโครงการ : งานศึกษาความเหมาะสมเบื้องต้นและออกแบบแนวคิดเบื้องต้น เส้นทางท่องเที่ยวเลียบชายฝั่งทะเลอันดามัน ช่วงจังหวัดระนอง – จังหวัดสตูล

ผู้ตรวจสอบ : จาดูร แผ่นสุวรรณ
ผู้จัดการโครงการ : แสงชัย สาธิตวงศ์ไพบูลย์
ผู้ออกแบบ : รัฐพล ไมตรีจิต, กิรติ สุวรรณรังษี

ชื่อแบบ : แปลนแนวทางและระดับเส้นทางร่วมบรรจบ จ.กระบี่ 5 กม. 42+000 – กม. 49+000

หมายเลขแบบ : กบ-ท-5007

ผู้เขียนแบบ : ช่างเขียนแบบ PSK
มาตราส่วน : A1 = 10,000 A3 = 20,000
วันที่ : มีนาคม 2568
แผ่นที่ : 45

N:_PROJECT\157-FSRVR\ZONE B\02_PLAN & PROFILE ZONE B\02_PLAN\PROFILE KRABI\11.2_PLAN PROFILE KRABI.DWG

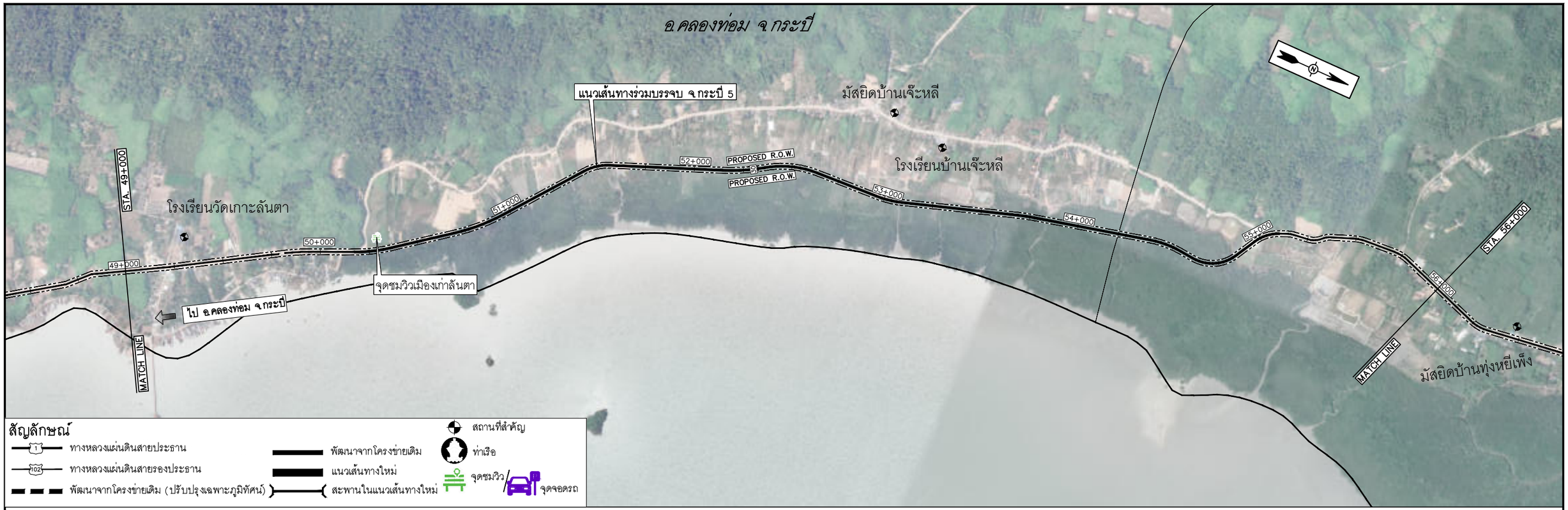

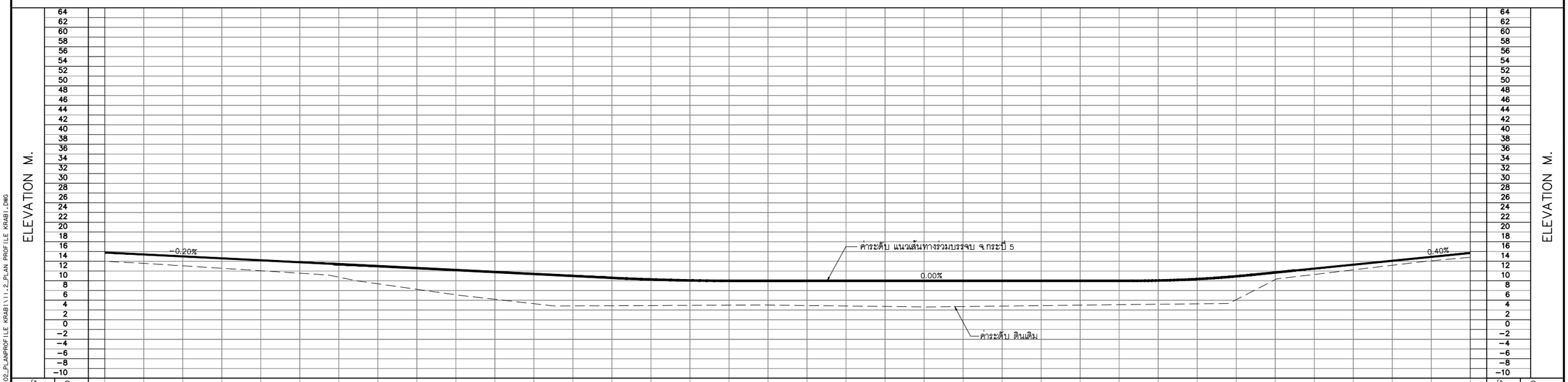

0 250 500 1,000 M.
HOR.1:10,000
0 8 16 24 32 40 80 M.
VER.1:800

แก้ไข	วันที่	รายการ	เขียน	ตรวจ	อนุมัติ

สำนักงานนโยบายและแผนการขนส่งและจราจร
กระทรวงคมนาคม

บริษัท เอเชี่ยน เอ็นจิเนียริ่ง คอนซัลแต้นส์ จำกัด
บริษัท เอ็ม เอ เอ คอนซัลแตนท์ จำกัด
บริษัท พีเอสเค คอนซัลแทนส์ จำกัด
บริษัท ปัญญา คอนซัลแตนท์ จำกัด
บริษัท ยูไนเต็ด แอนนาลิสต์ แอนด์ เอ็นจิเนียริ่ง คอนซัลแต้นส์ จำกัด

ชื่อโครงการ :
งานศึกษาความเหมาะสมเบื้องต้นและออกแบบแนวคิดเบื้องต้น
เส้นทางท่องเที่ยวเลียบชายฝั่งทะเลอันดามัน ช่วงจังหวัดระนอง – จังหวัดสตูล

ผู้ตรวจสอบ : จาดูร แผ่นสุวรรณ
ผู้จัดการโครงการ : แสงชัย สาธิตวงศ์ไพบูลย์
ผู้ออกแบบ : รัฐพล ไมตรีจิต กิรติ สุวรรณรังษี

ชื่อแบบ :
แปลนแนวทางและระดับเส้นทางร่วมบรรจบ จ.กระบี่ 5
กม 49+000 – กม 56+000

หมายเลขแบบ : กบ–ท–5008

ผู้เขียนแบบ : ช่างเขียนแบบ PSK
มาตราส่วน : A1 = 10,000
A3 = 20,000
วันที่ : มีนาคม 2568
แผ่นที่ : 46

N:_PROJECT\157-FSRVR\ZONE B\02_PLAN & PROFILE ZONE B\02_PLAN\PROFILE KRABI\11.2_PLAN PROFILE KRABI.DWG

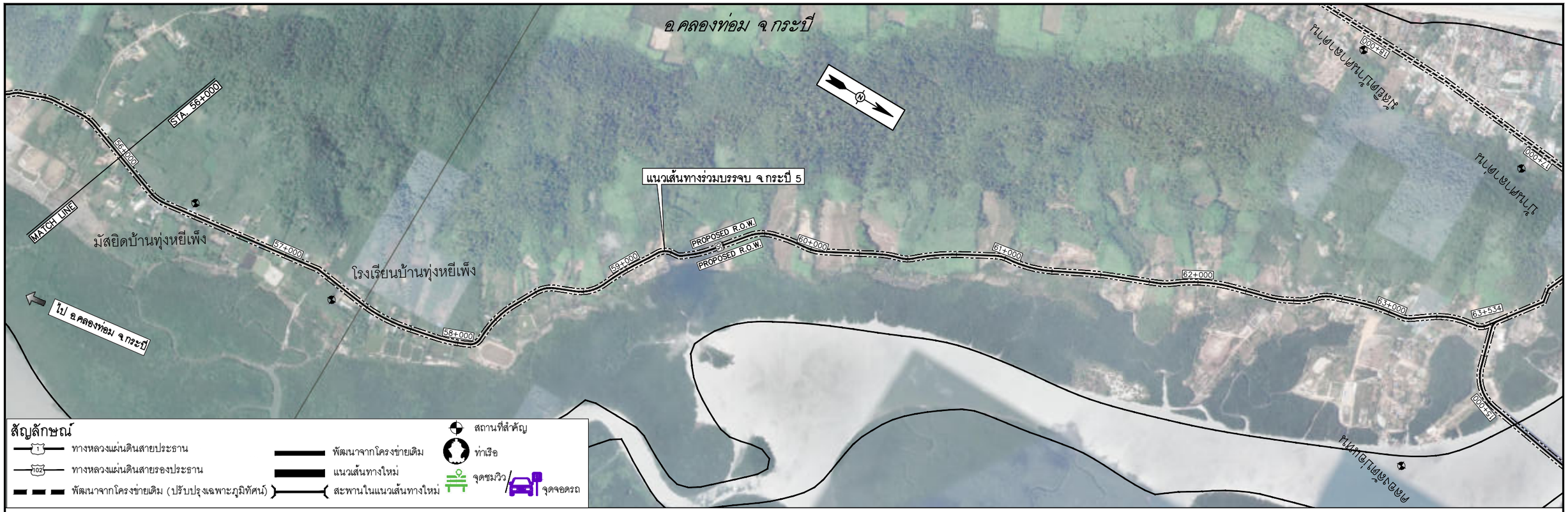

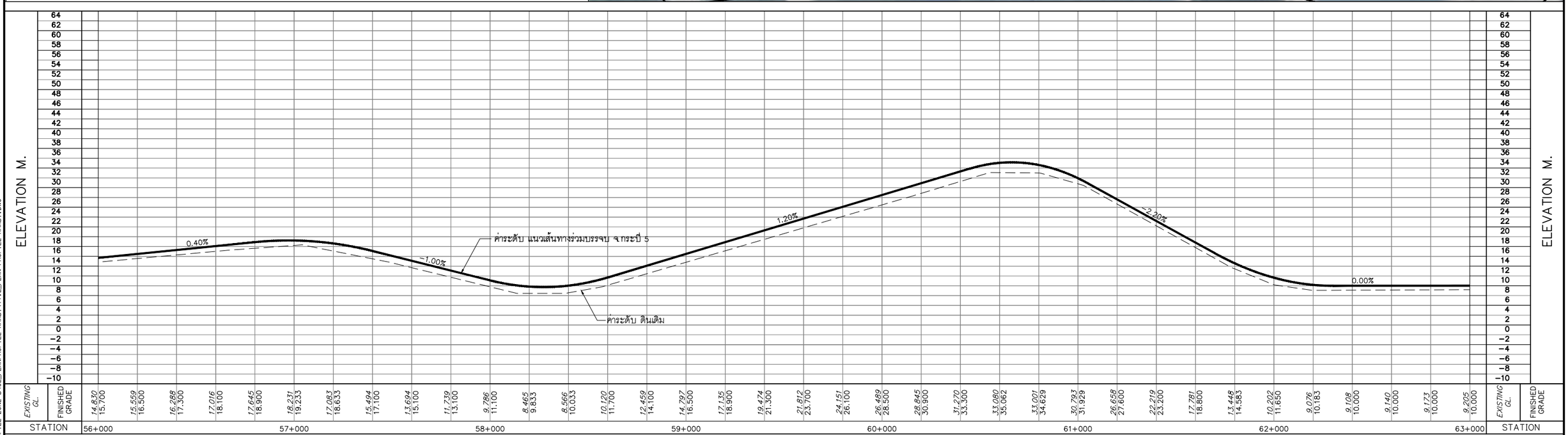

0 250 500 1,000 M.
HOR.1:10,000

0 8 16 24 32 40 80 M.
VER.1:800

แก้ไข	วันที่	รายการ	เขียน	ตรวจ	อนุมัติ

สำนักงานนโยบายและแผนการขนส่งและจราจร
กระทรวงคมนาคม

บริษัท เอเชี่ยน เอ็นจิเนียริ่ง คอนซัลแต้นส์ จำกัด
บริษัท เอ็ม เอ เอ คอนซัลแตนท์ จำกัด
บริษัท พีเอสเค คอนซัลแทนส์ จำกัด
บริษัท ปัญญา คอนซัลแตนท์ จำกัด
บริษัท ยูไนเต็ด แอนนาลิสต์ แอนด์ เอ็นจิเนียริ่ง คอนซัลแต้นส์ จำกัด

ชื่อโครงการ : งานศึกษาความเหมาะสมเบื้องต้นและออกแบบแนวคิดเบื้องต้น เส้นทางท่องเที่ยวเลียบชายฝั่งทะเลอันดามัน ช่วงจังหวัดระนอง – จังหวัดสตูล

ผู้ตรวจสอบ : จาดูร แผ่นสุวรรณ
ผู้จัดการโครงการ : แสงชัย สาธิตวงศ์ไพบูลย์
ผู้ออกแบบ : รัฐพล ไมตรีจิต, กิรติ สุวรรณรังษี

ชื่อแบบ : แปลนแนวทางและระดับเส้นทางร่วมบรรจบ จ.กระบี่ 5 กม 56+000 – กม 63+000

หมายเลขแบบ : กบ–ท–5009

ผู้เขียนแบบ : ช่างเขียนแบบ PSK
มาตราส่วน : A1 = 10,000 A3 = 20,000
วันที่ : มีนาคม 2568
แผ่นที่ : 47

N:_PROJECT\157-FSRVR\ZONE B\02_PLAN & PROFILE ZONE B\02_PLAN\PROFILE KRABI\11.2_PLAN PROFILE KRABI.DWG

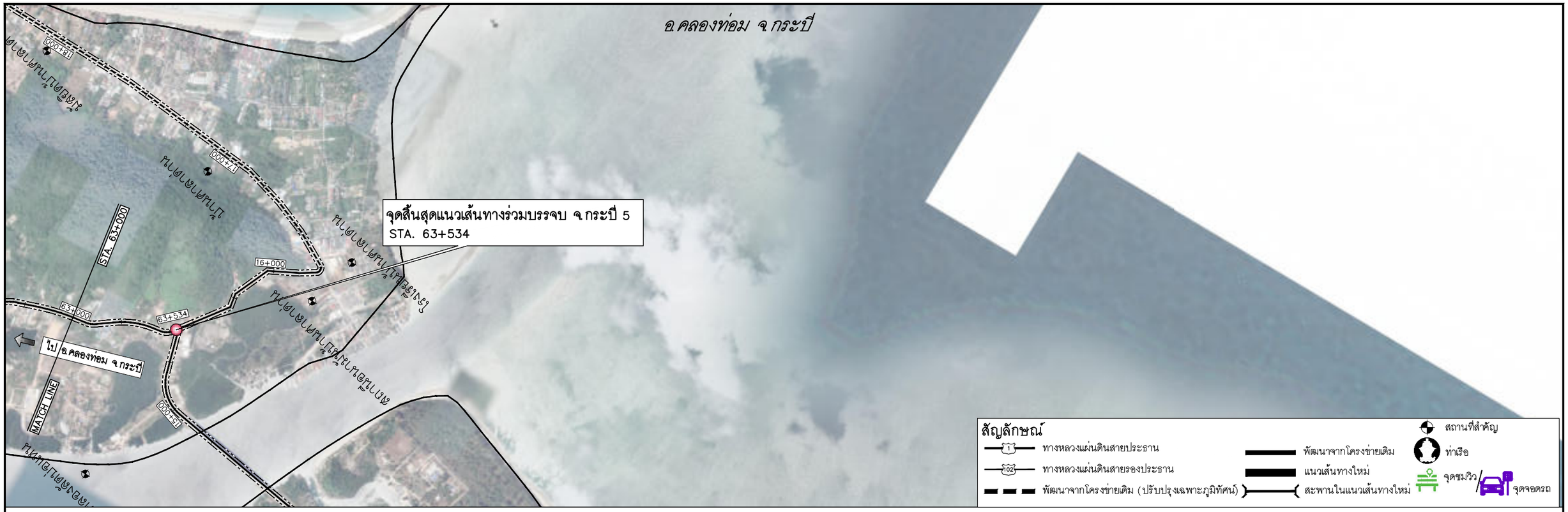

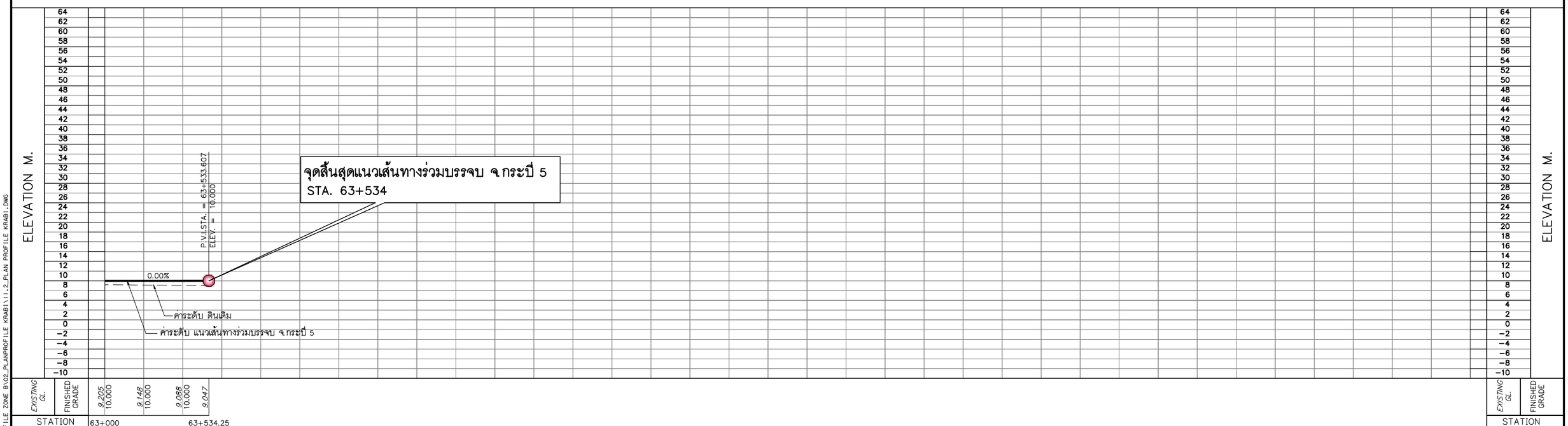

0 250 500 1,000 M.
HOR.1:10,000
0 8 16 24 32 40 80 M.
VER.1:800

แก้ไข	วันที่	รายการ	เขียน	ตรวจ	อนุมัติ

สำนักงานนโยบายและแผนการขนส่งและจราจร
กระทรวงคมนาคม

บริษัท เอเชี่ยน เอ็นจิเนียริ่ง คอนซัลแต้นส์ จำกัด
บริษัท เอ็ม เอ เอ คอนซัลแตนท์ จำกัด
บริษัท พีเอสเค คอนซัลแทนส์ จำกัด
บริษัท ปัญญา คอนซัลแตนท์ จำกัด
บริษัท ยูไนเต็ด แอนนาลิสต์ แอนด์ เอ็นจิเนียริ่ง คอนซัลแต้นส์ จำกัด

ชื่อโครงการ :
งานศึกษาความเหมาะสมเบื้องต้นและออกแบบแนวคิดเบื้องต้น
เส้นทางท่องเที่ยวเลียบชายฝั่งทะเลอันดามัน ช่วงจังหวัดระนอง – จังหวัดสตูล

ผู้ตรวจสอบ : จาดูร แผ่นสุวรรณ
ผู้จัดการโครงการ : แสงชัย สาธิตวงศ์ไพบูลย์
ผู้ออกแบบ : รัฐพล ไมตรีจิต
กิรติ สุวรรณรังษี

ชื่อแบบ :
แปลนแนวทางและระดับเส้นทางร่วมบรรจบ จ.กระบี่ 5
กม 63+000 – กม 63+534

หมายเลขแบบ : กบ-ท-5010

ผู้เขียนแบบ : ช่างเขียนแบบ PSK
มาตราส่วน : A1 = 10,000
A3 = 20,000
วันที่ : มีนาคม 2568
แผ่นที่ : 48

N:_PROJECT\157-FSRVR\ZONE B\02_PLAN & PROFILE ZONE B\02_PLAN&PROFILE KRABI\11.2_PLAN PROFILE KRABI.DWG

N:_PROJECT\157-FSRVR\ZONE B\02_PLAN & PROFILE ZONE B\02_PLAN&PROFILE KRABI\11.2_PLAN PROFILE KRABI.DWG

แก้ไข	วันที่	รายการ	เขียน	ตรวจ	อนุมัติ

สำนักงานนโยบายและแผนการขนส่งและจราจร
กระทรวงคมนาคม

บริษัท เอเชี่ยน เอ็นจิเนียริ่ง คอนซัลแต้นส์ จำกัด
บริษัท เอ็ม เอ เอ คอนซัลแตนท์ จำกัด
บริษัท พีเอสเค คอนซัลแทนส์ จำกัด
บริษัท ปัญญา คอนซัลแตนท์ จำกัด
บริษัท ยูไนเต็ด แอนนาลิสต์ แอนด์ เอ็นจิเนียริ่ง คอนซัลแต้นส์ จำกัด

ชื่อโครงการ :
งานศึกษาความเหมาะสมเบื้องต้นและออกแบบแนวคิดเบื้องต้น
เส้นทางท่องเที่ยวเลียบชายฝั่งทะเลอันดามัน ช่วงจังหวัดระนอง – จังหวัดสตูล

ผู้ตรวจสอบ : จาตุร แผ่นสุวรรณ
ผู้จัดการโครงการ : แสงชัย สาธิตวงศ์ไพบูลย์
ผู้ออกแบบ : รัฐพล ไมตรีจิต กิรติ สุวรรณรังษี

ชื่อแบบ :
แปลนแนวทางร่วมบรรจบ จ.กระบี่ 5
กม 0+000 – กม 14+746

หมายเลขแบบ : กบ–ท–6001

ผู้เขียนแบบ : ช่างเขียนแบบ PSK
มาตราส่วน : A1 = 10,000
A3 = 20,000
วันที่ : มีนาคม 2568
แผ่นที่ : 49

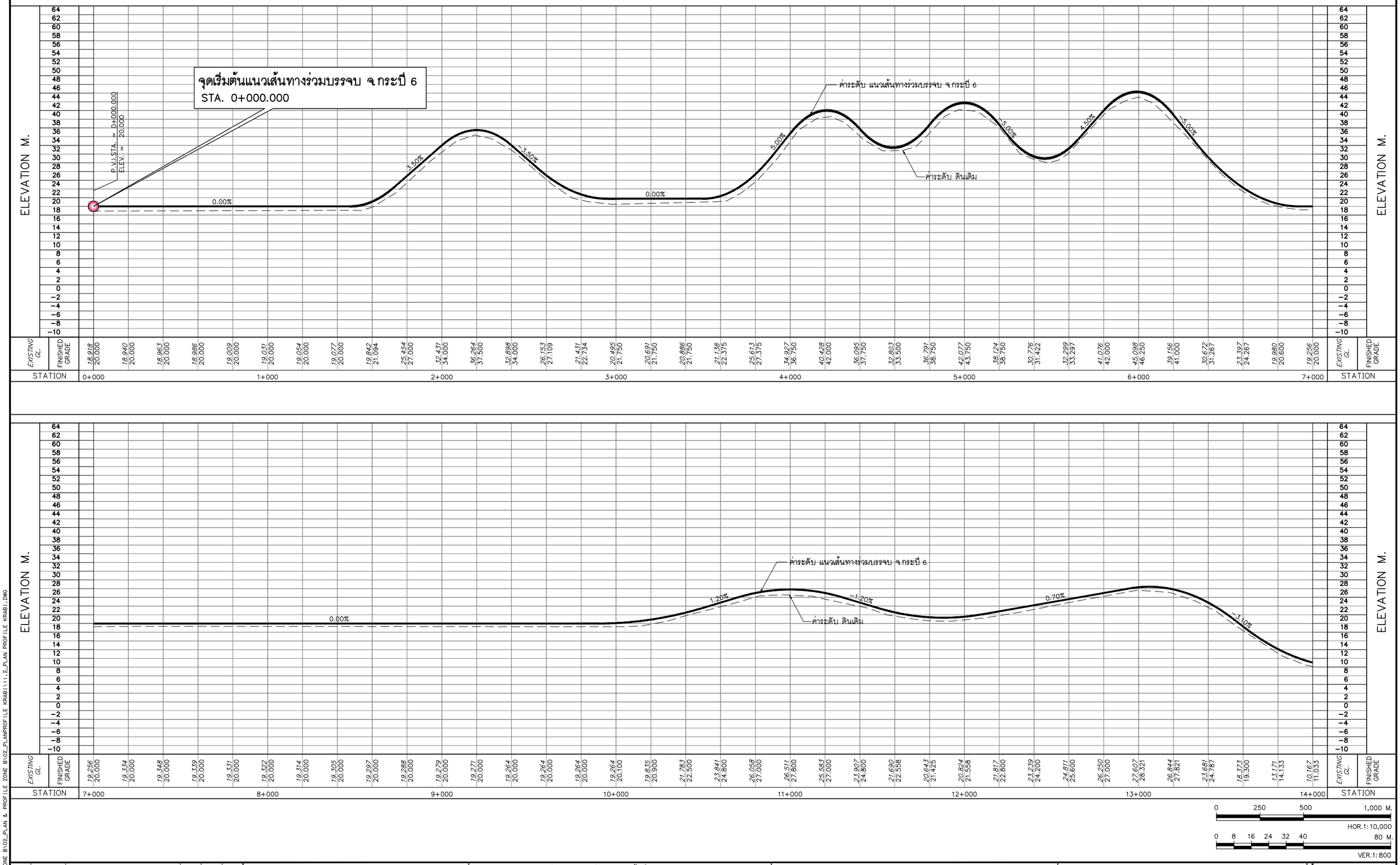

แก้ไข	วันที่	รายการ	เขียน	ตรวจ	อนุมัติ

สำนักงานนโยบายและแผนการขนส่งและจราจร
กระทรวงคมนาคม

บริษัท เอเชี่ยน เอ็นจิเนียริ่ง คอนซัลแต้นส์ จำกัด
บริษัท เอ็ม เอ เอ คอนซัลแตนท์ จำกัด
บริษัท พีเอสเค คอนซัลแทนส์ จำกัด
บริษัท ปัญญา คอนซัลแตนท์ จำกัด
บริษัท ยูไนเต็ด แอนนาลิสต์ แอนด์ เอ็นจิเนียริ่ง คอนซัลแต้นส์ จำกัด

ชื่อโครงการ :
งานศึกษาความเหมาะสมเบื้องต้นและออกแบบแนวคิดเบื้องต้น
เส้นทางท่องเที่ยวเลียบชายฝั่งทะเลอันดามัน ช่วงจังหวัดระนอง – จังหวัดสตูล

ผู้ตรวจสอบ : จาดูร แผ่นสุวรรณ
ผู้จัดการโครงการ : แสงชัย สาธิตวงศ์ไพบูลย์
ผู้ออกแบบ : รัฐพล ไมตรีจิต กิรติ สุวรรณรังษี

ชื่อแบบ :
ระดับเส้นทางร่วมบรรจบ จ.กระบี่ 5
กม. 0+000 – กม. 14+000

หมายเลขแบบ : กบ–ท–6002

ผู้เขียนแบบ : ช่างเขียนแบบ PSK
มาตราส่วน : A1 = 10,000
A3 = 20,000
วันที่ : มีนาคม 2568
แผ่นที่ : 50

N:_PROJECT\157-FSRVR\ZONE B\02_PLAN & PROFILE ZONE B\02_PLAN\PROFILE KRABI\11.2_PLAN PROFILE KRABI.DWG

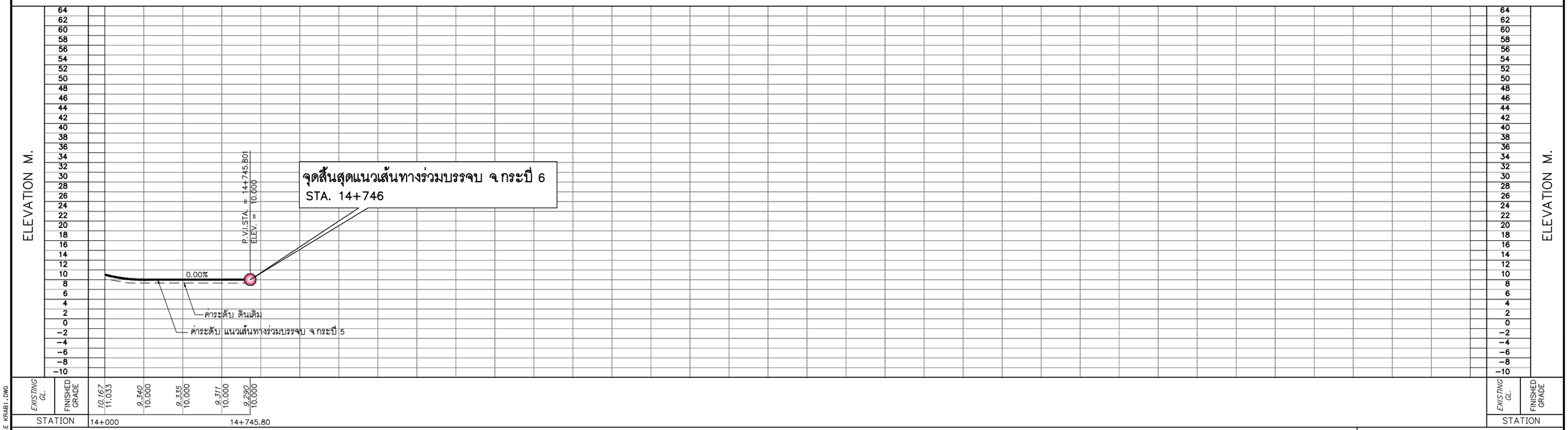

0 250 500 1,000 M.
HOR.1:10,000
0 8 16 24 32 40 80 M.
VER.1:800

N:_PROJECT\157-FSRVR\ZONE B\02_PLAN & PROFILE ZONE B\02_PLANPROFILE KRABI\11.2_PLAN PROFILE KRABI.DWG

แก้ไข	วันที่	รายการ	เขียน	ตรวจ	อนุมัติ

สำนักงานนโยบายและแผนการขนส่งและจราจร
กระทรวงคมนาคม

บริษัท เอเชี่ยน เอ็นจิเนียริ่ง คอนซัลแต้นส์ จำกัด
บริษัท เอ็ม เอ เอ คอนซัลแตนท์ จำกัด
บริษัท พีเอสเค คอนซัลแทนส์ จำกัด
บริษัท ปัญญา คอนซัลแตนท์ จำกัด
บริษัท ยูไนเต็ด แอนนาลิสต์ แอนด์ เอ็นจิเนียริ่ง คอนซัลแต้นส์ จำกัด

ชื่อโครงการ :
งานศึกษาความเหมาะสมเบื้องต้นและออกแบบแนวคิดเบื้องต้น
เส้นทางท่องเที่ยวเลียบชายฝั่งทะเลอันดามัน ช่วงจังหวัดระนอง – จังหวัดสตูล

ผู้ตรวจสอบ : จาดูร แผ่นสุวรรณ
ผู้จัดการโครงการ : แสงชัย สาธิตวงศ์ไพบูลย์
ผู้ออกแบบ : รัฐพล ไมตรีจิต
กิรติ สุวรรณรังษี

ชื่อแบบ :
ระดับเส้นทางร่วมบรรจบ จ.กระบี่ 5
กม. 14+000 – กม. 14+746

หมายเลขแบบ : กบ-ท-6003

ผู้เขียนแบบ : ช่างเขียนแบบ PSK
มาตราส่วน : A1 = 10,000
A3 = 20,000
วันที่ : มีนาคม 2568
แผ่นที่ : 51

แบบสถาปัตยกรรม และภูมิทัศน์

ARCHITECTURAL WORKS & LANDSCAPE

งานออกแบบจุดชมวิว 13 แห่ง

งานออกแบบจุดจอดรถ 15 แห่ง

รวม 28 แห่ง

งานออกแบบภูมิทัศน์จุดชมวิวคลองมะรุ่ย ตำบลแหลมสัก อำเภออ่าวลึก (จุดที่ 1)

งานออกแบบภูมิทัศน์และจุดจอดรถบ้านหินราว ตำบลแหลมสัก อำเภออ่าวลึก (จุดที่ 2)

งานออกแบบภูมิทัศน์จุดชมวิวบ้านหินราว ตำบลแหลมสัก อำเภออ่าวลึก (จุดที่ 3)

งานออกแบบภูมิทัศน์จุดชมวิวเขาแฟด ตำบลแหลมสัก อำเภออ่าวลึก (จุดที่ 4)

งานออกแบบภูมิทัศน์จุดชมวิวอ่าวน้ำ ตำบลแหลมสัก อำเภออ่าวลึก (จุดที่ 5)

งานออกแบบภูมิทัศน์และจุดจอดรถอ่าวแหลมสัก ตำบลแหลมสัก อำเภออ่าวลึก (จุดที่ 6)

งานออกแบบภูมิทัศน์และจุดจอดรถท่าเทียบเรือแหลมสัก ตำบลแหลมสัก อำเภออ่าวลึก (จุดที่ 7)

งานออกแบบภูมิทัศน์และจุดจอดรถวัดมหาธาตุแหลมสัก ตำบลแหลมสัก อำเภออ่าวลึก (จุดที่ 8)

งานออกแบบภูมิทัศน์และจุดจอดรถหาดคลองม่วง ตำบลหนองทะเล อำเภอเมืองกระบี่ (จุดที่ 10)

งานออกแบบภูมิทัศน์และจุดจอดรถแหลมหางนาค ตำบลหนองทะเล อำเภอเมืองกระบี่ (จุดที่ 11)

งานออกแบบภูมิทัศน์และจุดจอดรถหาดลองโตบ ตำบลเกาะลันตาใหญ่ อำเภอเกาะลันตา (จุดที่ 22)

งานออกแบบภูมิทัศน์จุดชมวิวอ่าวนุ้ย ตำบลเกาะลันตาใหญ่ อำเภอเกาะลันตา (จุดที่ 23)

งานออกแบบภูมิทัศน์และจุดจอดรถหาดคลองหิน ตำบลเกาะลันตาใหญ่ อำเภอเกาะลันตา (จุดที่ 24)

งานออกแบบภูมิทัศน์จุดชมวิวหาดคลองจาก ตำบลเกาะลันตาใหญ่ อำเภอเกาะลันตา (จุดที่ 25)

งานออกแบบภูมิทัศน์จุดชมวิวแหลมโตนด ตำบลเกาะลันตาใหญ่ อำเภอเกาะลันตา (จุดที่ 26)

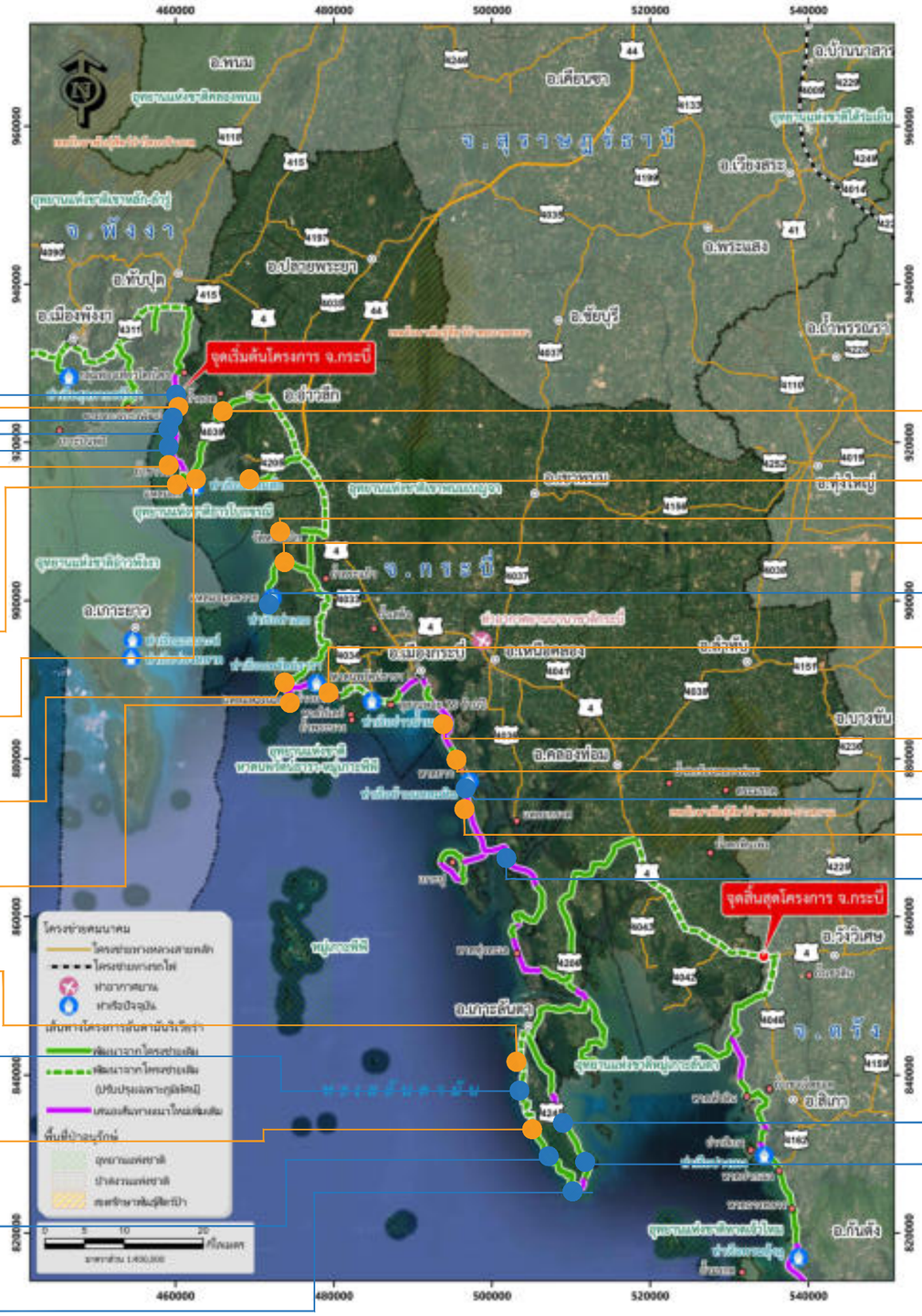

งานออกแบบภูมิทัศน์และจุดจอดรถจุดจอดรถอ่าวลึก ตำบลอ่าวลึกน้อย อำเภออ่าวลึก (จุดที่ 9)

งานออกแบบภูมิทัศน์และจุดจอดรถจุดจอดรถท่าเรือกาโรส ตำบลอ่าวลึกน้อย อำเภออ่าวลึก (จุดที่ 18)

งานออกแบบภูมิทัศน์และจุดจอดรถจุดจอดรถวัดหนองจิก ตำบลเขาคราม อำเภอเมืองกระบี่ (จุดที่ 19)

งานออกแบบภูมิทัศน์จุดชมวิวท่าเลน ตำบลเขาทอง อำเภอเมืองกระบี่ (จุดที่ 20)

งานออกแบบภูมิทัศน์จุดชมวิวแหลมจมูกควาย ตำบลเขาทอง อำเภอเมืองกระบี่ (จุดที่ 21)

งานออกแบบภูมิทัศน์และจุดจอดรถหาดนพรัตน์ธารา ตำบลอ่าวนาง อำเภอเมืองกระบี่ (จุดที่ 12)

งานออกแบบภูมิทัศน์และจุดจอดรถคลองประสงค์ ตำบลคลองประสงค์ อำเภอเมืองกระบี่ (จุดที่ 13)

งานออกแบบภูมิทัศน์และจุดจอดหาดยาว ตำบลตลิ่งชัน อำเภอเหนือคลอง (จุดที่ 14)

งานออกแบบภูมิทัศน์จุดชมวิวแหลมหิน ตำบลตลิ่งชัน อำเภอเหนือคลอง (จุดที่ 15)

งานออกแบบภูมิทัศน์และจุดจอดรถศรีบอยา ตำบลศรีบอยา อำเภอเหนือคลอง (จุดที่ 16)

งานออกแบบภูมิทัศน์จุดชมวิวคลองยาง ตำบลคลองยาง อำเภอเกาะลันตา (จุดที่ 17)

งานออกแบบภูมิทัศน์จุดชมวิวเกาะเล็ก ตำบลศรีบอยา อำเภอเหนือคลอง (จุดที่ 28)

งานออกแบบภูมิทัศน์จุดชมวิวเมืองเก่าลันตา ตำบลเกาะลันตาใหญ่ อำเภอเกาะลันตา (จุดที่ 27)

ผังรวมงานออกแบบของจังหวัดกระบี่

แก้ไข	วันที่	รายการ	เขียน	ตรวจ	อนุมัติ

สำนักงานนโยบายและแผนการขนส่งและจราจร
กระทรวงคมนาคม

บริษัท เอเซี่ยน เอ็นจิเนียริ่ง คอนซัลแต้นส์ จำกัด
บริษัท เอ็ม เอ เอ คอนซัลแตนท์ จำกัด
บริษัท พีเอสเค คอนซัลแทนส์ จำกัด
บริษัท ปัญญา คอนซัลแตนท์ จำกัด
บริษัท ยูไนเต็ด แอนนาลิสต์ แอนด์ เอ็นจิเนียริ่ง คอนซัลแต้นส์ จำกัด

ชื่อโครงการ : งานศึกษาความเหมาะสมเบื้องต้นและออกแบบแนวคิดเบื้องต้น เส้นทางท่องเที่ยวเลียบชายฝั่งทะเลอันดามัน ช่วงจังหวัดระนอง – จังหวัดสตูล

ผู้ตรวจสอบ : จักรพันธ์ เจียมลักษณไพศาล

ผู้จัดการโครงการ : แสงชัย สาธิตวงศ์ไพบูลย์

ผู้ออกแบบ : อนิรุธ โคระวี

ชื่อแบบ : ผังรวมงานออกแบบของจังหวัดกระบี่

หมายเลขแบบ : กบ–ส–0001

ผู้เขียนแบบ : ธวัชชัย แดงสอาด

มาตราส่วน : A1 = – A3 = –

วันที่ : มีนาคม 2568

แผ่นที่ : 52

N:_PROJECT\157-FSRVR\ZONE B_BACKUP\03_ARCHITECTURAL ZONE B\กระบี่\30.1 ผังรวม กระบี่ FD.DWG

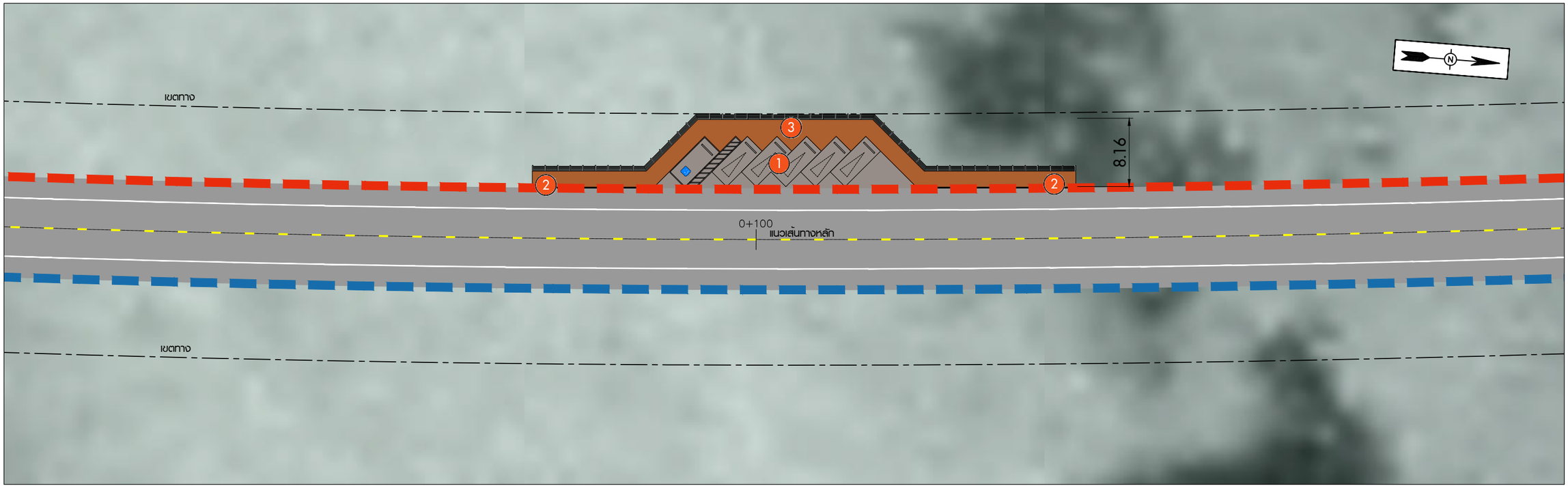

งานออกแบบภูมิทัศน์และจุดชมวิวคลองมะรุ่ย

มาตราส่วน 1:250

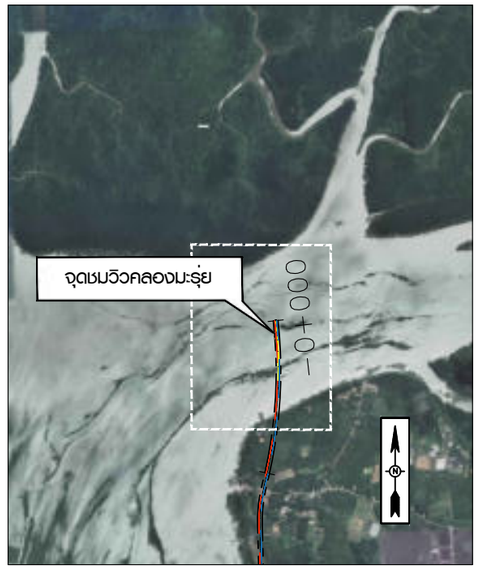

แนวคิดในการออกแบบ

1. พื้นที่จุดชมวิวจอดรถ 5 คัน (บนสะพาน)
2. ทางเท้ากว้าง 3.00ม. ยาว 75 ม.
3. จุดชมวิว

แผนที่สังเขป

จุดชมวิวคลองมะรุ่ย ตำบลแหลมสัก อำเภออ่าวลึก
แนวเส้นทางกระบี่สายหลัก จังหวัดกระบี่ กม. 0+050.000

แก้ไข	วันที่	รายการ	เขียน	ตรวจ	อนุมัติ

สำนักงานนโยบายและแผนการขนส่งและจราจร
กระทรวงคมนาคม

บริษัท เอเชี่ยน เอ็นจิเนียริ่ง คอนซัลแต้นส์ จำกัด
บริษัท เอ็ม เอ เอ คอนซัลแตนท์ จำกัด
บริษัท พีเอสเค คอนซัลแทนส์ จำกัด
บริษัท ปัญญา คอนซัลแตนท์ จำกัด
บริษัท ยูไนเต็ด แอนนาลิสต์ แอนด์ เอ็นจิเนียริ่ง คอนซัลแต้นส์ จำกัด

ชื่อโครงการ : งานศึกษาความเหมาะสมเบื้องต้นและออกแบบแนวคิดเบื้องต้น เส้นทางท่องเที่ยวเลียบชายฝั่งทะเลอันดามัน ช่วงจังหวัดระนอง – จังหวัดสตูล

ผู้ตรวจสอบ : จักรพันธ์ เจียมลักษณไพศาล

ผู้จัดการโครงการ : แสงชัย สาธิตวงศ์ไพบูลย์

ผู้ออกแบบ : อนิรุธ โคระวิ

ชื่อแบบ : จุดชมวิวคลองมะรุ่ย (จุดที่ 1)

หมายเลขแบบ : กบ–ส–1001

ผู้เขียนแบบ : ธวัชชัย แดงสอาด

มาตราส่วน : A1 = 1:250
A3 = 1:500

วันที่ : มีนาคม 2568

แผ่นที่ : 53

N:_PROJECT\157-FSRVR\ZONE B_BACKUP\03_ARCHITECTURAL ZONE B\กระบี่\30.2 แปลนจุดชมวิวคลองมะรุ่ย กระบี่ จุดที่ 1 ที่ว่า 10 FD.DWG

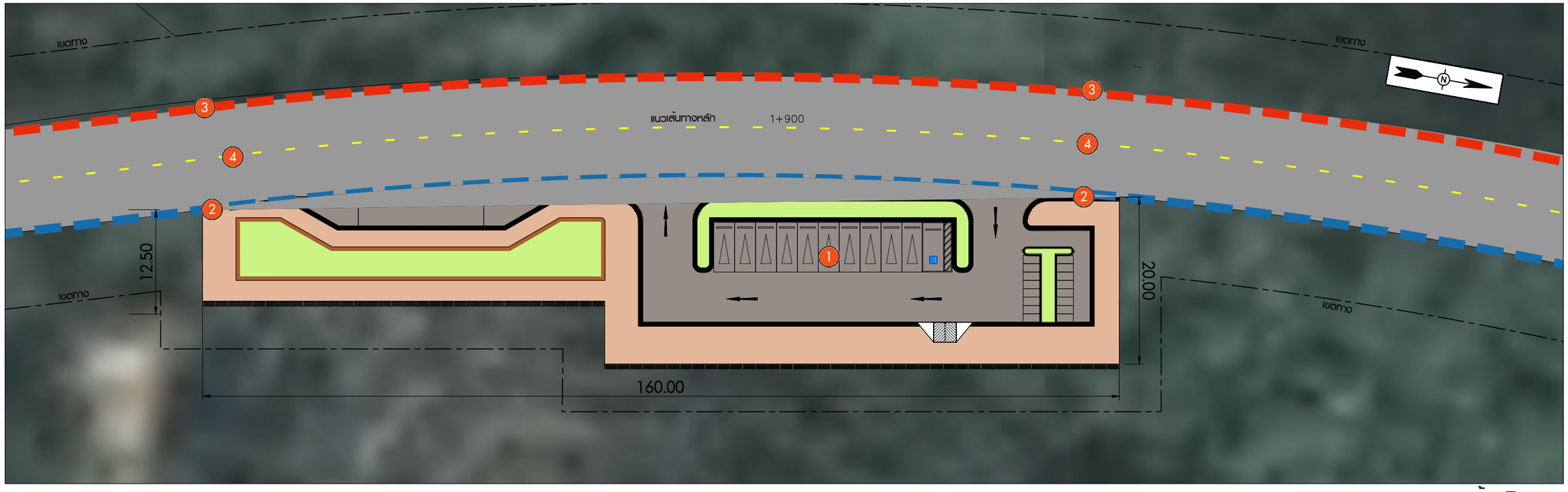

งานออกแบบจุดจอดรถบ้านหินราว

มาตราส่วน 1:250

แนวคิดในการออกแบบ

1. พื้นที่จุดจอดรถขนาดเล็ก (จอดรถ 10 คัน)
2. ทางเท้ากว้าง 5.00ม. ยาว 1000 ม.
3. ทางเท้ากว้าง 3.00ม. ยาว 1000 ม.
4. ทางข้ามเสมอระดับทางเท้า

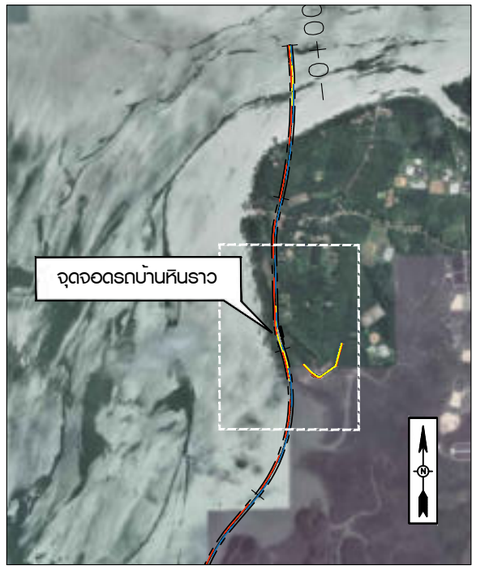

แผนที่สังเขป

จุดจอดรถบ้านหินราว ตำบลแหลมสัก อำเภออ่าวลึก
แนวเส้นทางกระบี่สายหลัก จังหวัดกระบี่ กม. 1+900.000

แก้ไข	วันที่	รายการ	เขียน	ตรวจ	อนุมัติ

สำนักงานนโยบายและแผนการขนส่งและจราจร
กระทรวงคมนาคม

บริษัท เอเชี่ยน เอ็นจิเนียริ่ง คอนซัลแต้นส์ จำกัด
บริษัท เอ็ม เอ เอ คอนซัลแตนท์ จำกัด
บริษัท พีเอสเค คอนซัลแทนส์ จำกัด
บริษัท ปัญญา คอนซัลแตนท์ จำกัด
บริษัท ยูไนเต็ด แอนนาลิสต์ แอนด์ เอ็นจิเนียริ่ง คอนซัลแต้นส์ จำกัด

ชื่อโครงการ :
งานศึกษาความเหมาะสมเบื้องต้นและออกแบบแนวคิดเบื้องต้น
เส้นทางท่องเที่ยวเลียบชายฝั่งทะเลอันดามัน ช่วงจังหวัดระนอง – จังหวัดสตูล

ผู้ตรวจสอบ : จักรพันธ์ เจียมลักษณไพศาล
ผู้จัดการโครงการ : แสงชัย สาธิตวงศ์ไพบูลย์
ผู้ออกแบบ : อนิรุธ โคระวี

ชื่อแบบ :
จุดจอดรถบ้านหินราว (จุดที่ 2)

หมายเลขแบบ : กบ–ส–1002

ผู้เขียนแบบ : ธวัชชัย แดงสอาด
มาตราส่วน : A1 = 1:250
A3 = 1:500
วันที่ : มีนาคม 2568
แผ่นที่ : 54

N:_PROJECT\157-FSRVR\ZONE B_BACKUP\03_ARCHITECTURAL ZONE B\กระบี่\30.2 แปลนจุดสังเกตุจุดจอดรถ กระบี่ จุดที่ 1 ที่ว 10 FD.DWG

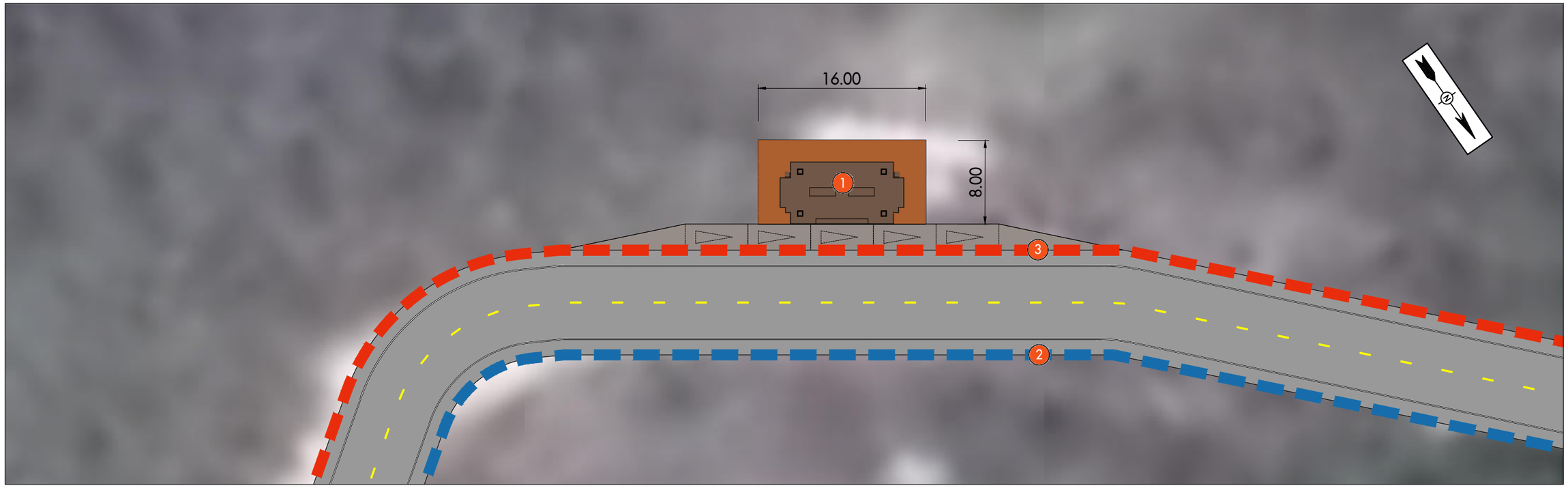

งานออกแบบจุดชมวิวบ้านหินราว

มาตราส่วน 1:200

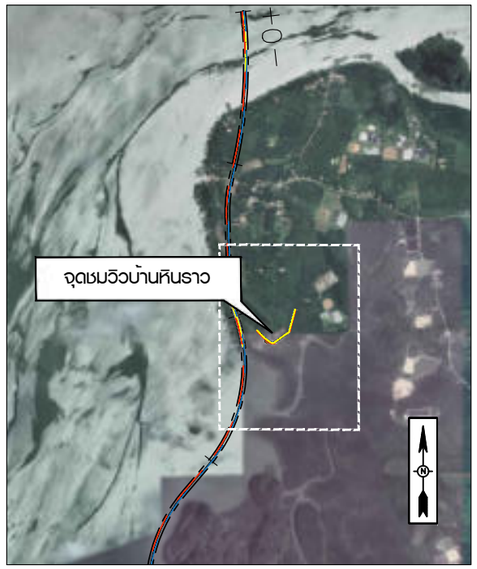

แผนที่สังเขป

งานออกแบบจุดชมวิวบ้านหินราว ตำบลแหลมสัก อำเภออ่าวลึก
แนวเส้นทางกระบี่สายหลัก จังหวัดกระบี่ กม. 2+175.000

แนวคิดในการออกแบบ

1. จุดชมวิวขนาดเล็ก (จอดรถ 5 คัน)
2. ทางเท้ากว้าง 5.00ม. ยาว 1000 ม.
3. ทางเท้ากว้าง 3.00ม. ยาว 1000 ม.

แก้ไข	วันที่	รายการ	เขียน	ตรวจ	อนุมัติ

สำนักงานนโยบายและแผนการขนส่งและจราจร
กระทรวงคมนาคม

บริษัท เอเบี่ยน เอ็นจิเนียริ่ง คอนซัลแต้นส์ จำกัด
บริษัท เอ็ม เอ เอ คอนซัลแตนท์ จำกัด
บริษัท พีเอสเค คอนซัลแทนส์ จำกัด
บริษัท ปัญญา คอนซัลแตนท์ จำกัด
บริษัท ยูไนเต็ด แอนนาลิสต์ แอนด์ เอ็นจิเนียริ่ง คอนซัลแต้นส์ จำกัด

ชื่อโครงการ : งานศึกษาความเหมาะสมเบื้องต้นและออกแบบแนวคิดเบื้องต้น เส้นทางท่องเที่ยวเลียบชายฝั่งทะเลอันดามัน ช่วงจังหวัดระนอง – จังหวัดสตูล

ผู้ตรวจสอบ : **จักรพันธ์ เจียมลักษณไพศาล**
ผู้จัดการโครงการ : **แสงชัย สาธิตวงศ์ไพบูลย์**
ผู้ออกแบบ : **อนิรุธ โคระวิ**

ชื่อแบบ : งานออกแบบจุดชมวิวบ้านหินราว (จุดที่ 3)

หมายเลขแบบ : กบ–ส–1003

ผู้เขียนแบบ : **ธวัชชัย แดงสอาด**
มาตราส่วน : A1 = 1:200
A3 = 1:400
วันที่ : **มีนาคม 2568**
แผ่นที่ : 55

N:_PROJECT\571-FSRVR\ZONE B_BACKUP\03_ARCHITECTURAL ZONE B\กระบี่\30.2 แบบจุดชมวิวจุดตอกรถ กระบี่ จุดที่ 1 ที่ 10 FD.DWG

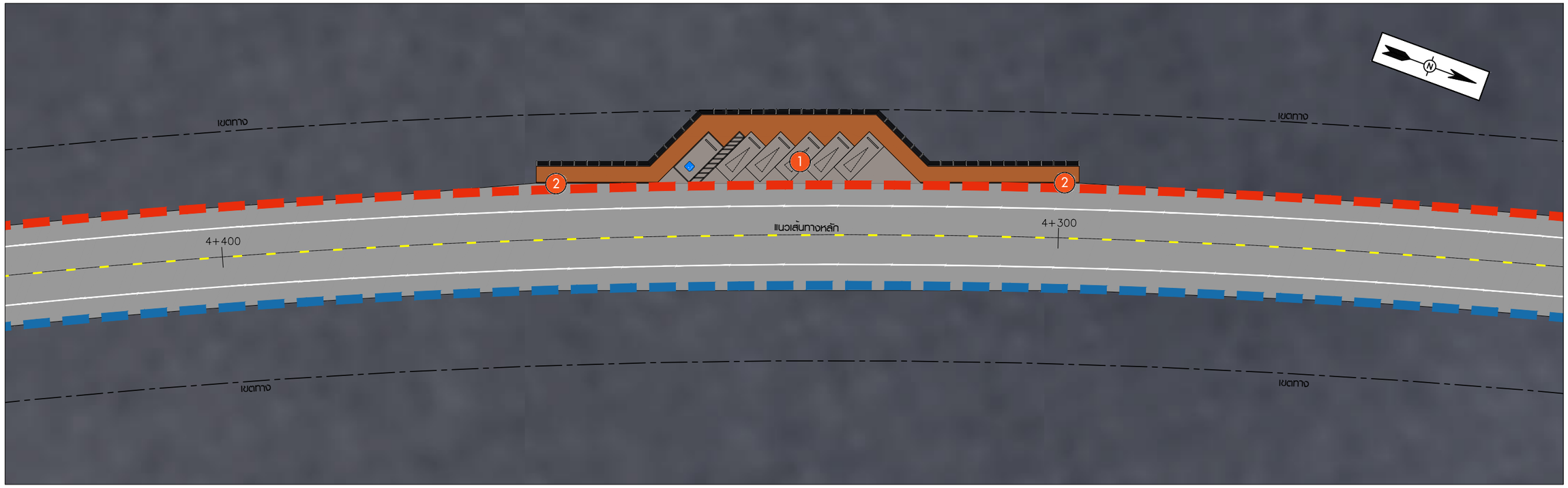

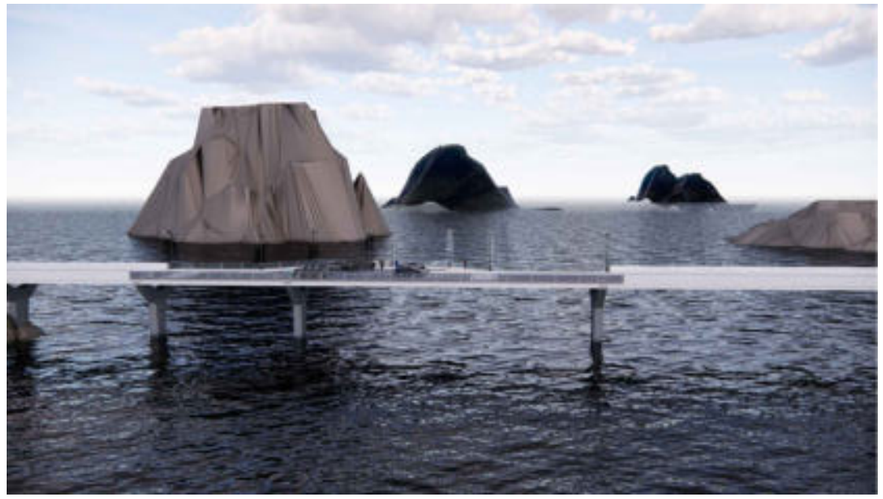

งานออกแบบจุดชมวิวเขาฝาแฟด

มาตราส่วน 1:250

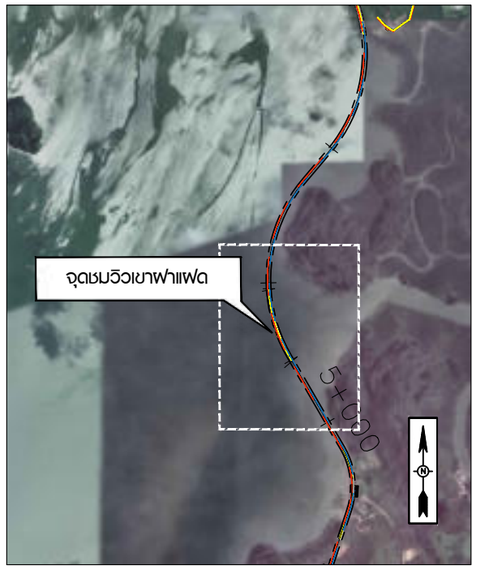

แผนที่สังเขป

งานออกแบบจุดชมวิวเขาฝาแฟด ตำบลแหลมสัก อำเภออ่าวลึก
แนวเส้นทางกระบี่สายหลัก จังหวัดกระบี่ กม. 4+330.000

แนวคิดในการออกแบบ

1. พื้นที่จุดชมวิวจอดรถ 5 คัน (บนสะพาน)
2. ทางเท้ากว้าง 3.00ม. ยาว 75 ม.

แก้ไข	วันที่	รายการ	เขียน	ตรวจ	อนุมัติ

สำนักงานนโยบายและแผนการขนส่งและจราจร
กระทรวงคมนาคม

บริษัท เอเชี่ยน เอ็นจิเนียริ่ง คอนซัลแต้นส์ จำกัด
บริษัท เอ็ม เอ เอ คอนซัลแตนท์ จำกัด
บริษัท พีเอสเค คอนซัลแทนส์ จำกัด
บริษัท ปัญญา คอนซัลแตนท์ จำกัด
บริษัท ยูไนเต็ด แอนนาลิสต์ แอนด์ เอ็นจิเนียริ่ง คอนซัลแต้นส์ จำกัด

ชื่อโครงการ : งานศึกษาความเหมาะสมเบื้องต้นและออกแบบแนวคิดเบื้องต้น เส้นทางท่องเที่ยวเลียบชายฝั่งทะเลอันดามัน ช่วงจังหวัดระนอง – จังหวัดสตูล

ผู้ตรวจสอบ : **จักรพันธ์ เจียมลักษณไพศาล**

ผู้จัดการโครงการ : **แสงชัย สาธิตวงศ์ไพบูลย์**

ผู้ออกแบบ : **อนิรุธ โคระวิ**

ชื่อแบบ : งานออกแบบจุดชมวิวเขาฝาแฟด (จุดที่ 4)

หมายเลขแบบ : กบ–ส–1004

ผู้เขียนแบบ : **อวัชชัย แดงสอาด**

มาตราส่วน : A1 = 1:250
A3 = 1:500

วันที่ : **มีนาคม 2568**

แผ่นที่ : 56

N:_PROJECT\571-FSRVR\ZONE B_BACKUP\03_ARCHITECTURAL ZONE B\กระบี่\30.2 แปลนจุดชมวิวจุดจอดรถ กระบี่ จุดที่ 1 ที่ 1 10 FD.DWG

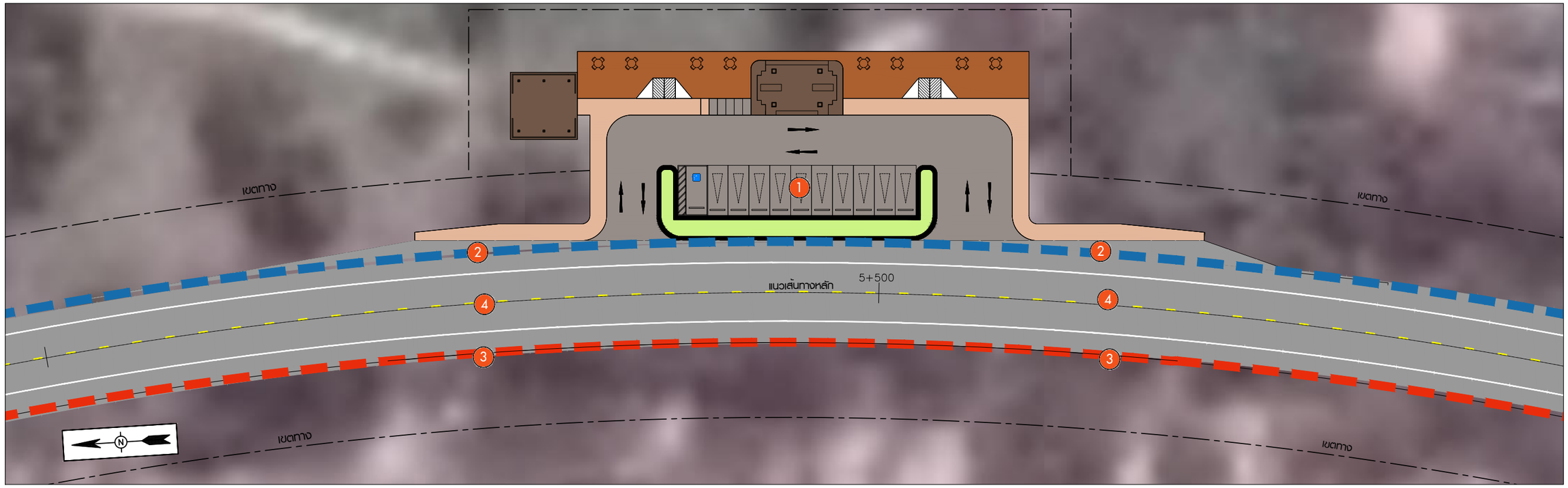

งานออกแบบจุดชมวิวอ่าวน้ำ

มาตราส่วน 1:250

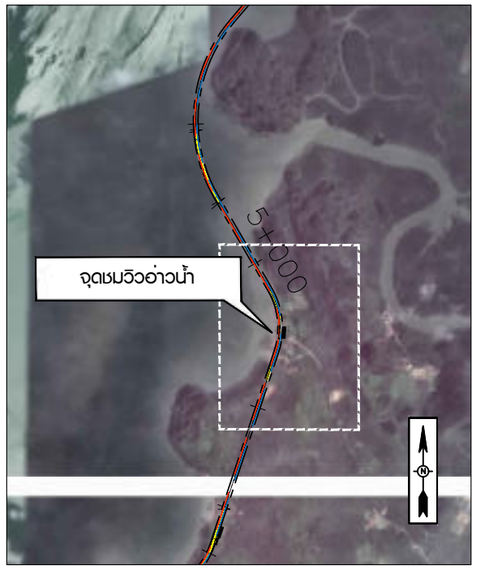

แนวคิดในการออกแบบ

1. พื้นที่จุดชมวิวขนาดกลาง (จอดรถ 10 คัน)
2. ทางเท้ากว้าง 5.00ม. ยาว 1000 ม.
3. ทางเท้ากว้าง 3.00ม. ยาว 1000 ม.
4. ทางข้ามเสมอระดับทางเท้า

แผนที่สังเขป

งานออกแบบจุดชมวิวอ่าวน้ำ ตำบลแหลมสัก อำเภออ่าวลึก
แนวเส้นทางกระบี่สายหลัก จังหวัดกระบี่ กม. 5+490.000

แก้ไข	วันที่	รายการ	เขียน	ตรวจ	อนุมัติ

สำนักงานนโยบายและแผนการขนส่งและจราจร
กระทรวงคมนาคม

บริษัท เอเชี่ยน เอ็นจิเนียริ่ง คอนซัลแต้นส์ จำกัด
บริษัท เอ็ม เอ เอ คอนซัลแตนท์ จำกัด
บริษัท พีเอสเค คอนซัลแทนส์ จำกัด
บริษัท ปัญญา คอนซัลแตนท์ จำกัด
บริษัท ยูไนเต็ด แอนนาลิสต์ แอนด์ เอ็นจิเนียริ่ง คอนซัลแต้นส์ จำกัด

ชื่อโครงการ : งานศึกษาความเหมาะสมเบื้องต้นและออกแบบแนวคิดเบื้องต้น เส้นทางท่องเที่ยวเลียบชายฝั่งทะเลอันดามัน ช่วงจังหวัดระนอง – จังหวัดสตูล

ผู้ตรวจสอบ : จักรพันธ์ เจียมลักษณไพศาล

ผู้จัดการโครงการ : แสงชัย สาธิตวงศ์ไพบูลย์

ผู้ออกแบบ : อนิรุธ โคระวิ

ชื่อแบบ : งานออกแบบจุดชมวิวอ่าวน้ำ (จุดที่ 5)

หมายเลขแบบ : กบ–ส–1005

ผู้เขียนแบบ : ธวัชชัย แดงสอาด

มาตราส่วน : A1 = 1:250
A3 = 1:500

วันที่ : มีนาคม 2568

แผ่นที่ : 57

N:_PROJECT\157-FSR\R1\ZONE B_BACKUP\03_ARCHITECTURAL ZONE B\กระบี่30.2 แสดงจุดชมวิวอุดรอรก กระบี่ จุดที่ 1 ที่3 10 FD.DWG

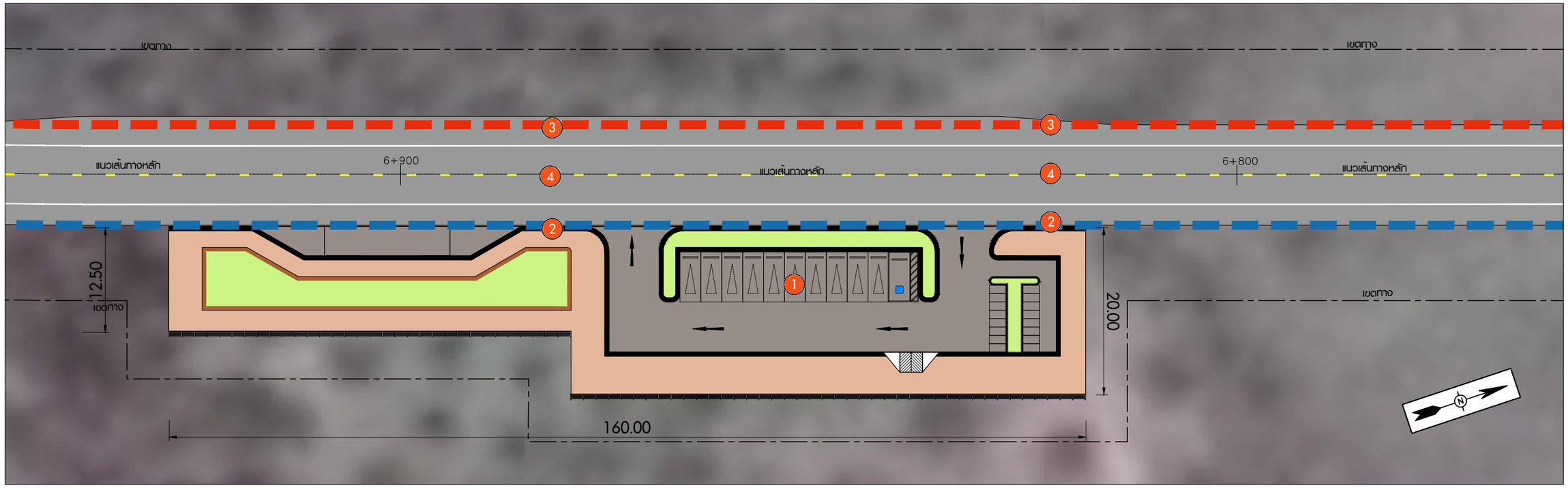

งานออกแบบจุดจอดรถอ่าวแหลมสัก

มาตราส่วน 1:250

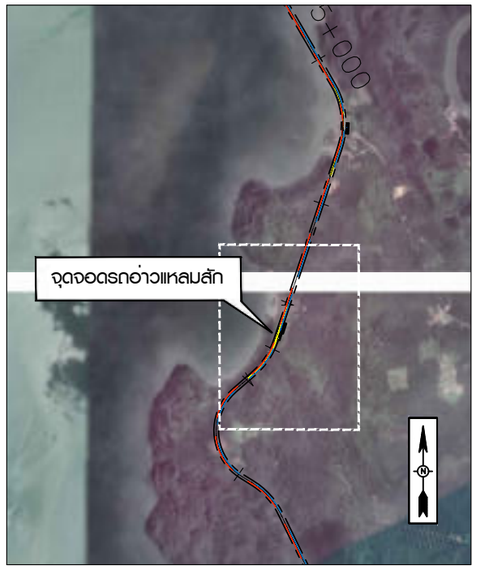

แนวคิดในการออกแบบ

1. พื้นที่จุดจอดรถขนาดเล็ก (จอดรถ10 คัน)
2. ทางเท้ากว้าง 5.00ม. ยาว 1000 ม.
3. ทางเท้ากว้าง 3.00ม. ยาว 1000 ม.
4. ทางข้ามเสมอระดับทางเท้า

แผนที่สังเขป

งานออกแบบจุดจอดรถอ่าวแหลมสัก ตำบลแหลมสัก อำเภออ่าวลึก
แนวเส้นทางกระบี่สายหลัก จังหวัดกระบี่ กม. 6+905.000

แก้ไข	วันที่	รายการ	เขียน	ตรวจ	อนุมัติ

สำนักงานนโยบายและแผนการขนส่งและจราจร
กระทรวงคมนาคม

บริษัท เอเชี่ยน เอ็นจิเนียริ่ง คอนซัลแต้นส์ จำกัด
บริษัท เอ็ม เอ เอ คอนซัลแตนท์ จำกัด
บริษัท พีเอสเค คอนซัลแทนส์ จำกัด
บริษัท ปัญญา คอนซัลแตนท์ จำกัด
บริษัท ยูไนเต็ด แอนนาลิสต์ แอนด์ เอ็นจิเนียริ่ง คอนซัลแต้นส์ จำกัด

ชื่อโครงการ : งานศึกษาความเหมาะสมเบื้องต้นและออกแบบแนวคิดเบื้องต้น เส้นทางท่องเที่ยวเลียบชายฝั่งทะเลอันดามัน ช่วงจังหวัดระนอง – จังหวัดสตูล

ผู้ตรวจสอบ : จักรพันธ์ เลียมลักษณไพศาล
ผู้จัดการโครงการ : แสงชัย สาธิตวงศ์ไพบูลย์
ผู้ออกแบบ : อนิรุธ โคระวิ

ชื่อแบบ : งานออกแบบจุดจอดรถอ่าวแหลมสัก (จุดที่ 6)

หมายเลขแบบ : กบ–ส–1006

ผู้เขียนแบบ : ธวัชชัย แดงสอาด
มาตราส่วน : A1 = 1:250, A3 = 1:500
วันที่ : มีนาคม 2568
แผ่นที่ : 58

N:_PROJECT\571-FSRVR\ZONE B_BACKUP\03_ARCHITECTURAL ZONE B\กระบี่\30.2 แปลงจุดสมบัติจุดจอดรถ กระบี่ จุดที่ 1 ที่ 1.0 FD.DWG

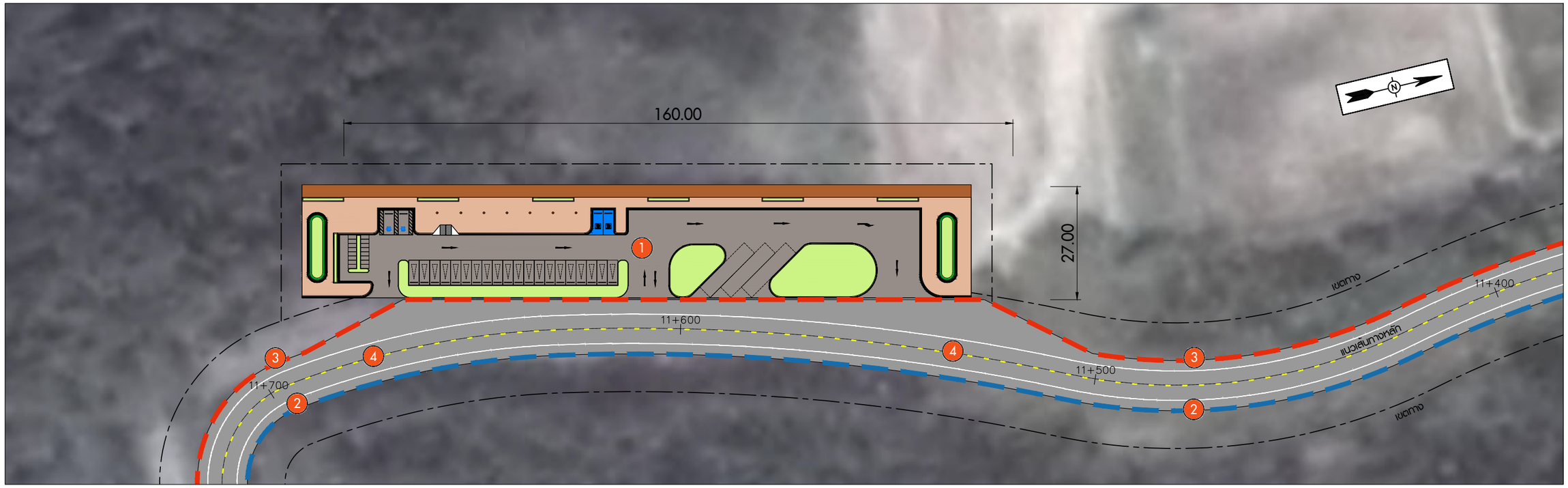

งานออกแบบจุดจอดรถท่าเทียบเรือแหลมสัก

มาตราส่วน 1:500

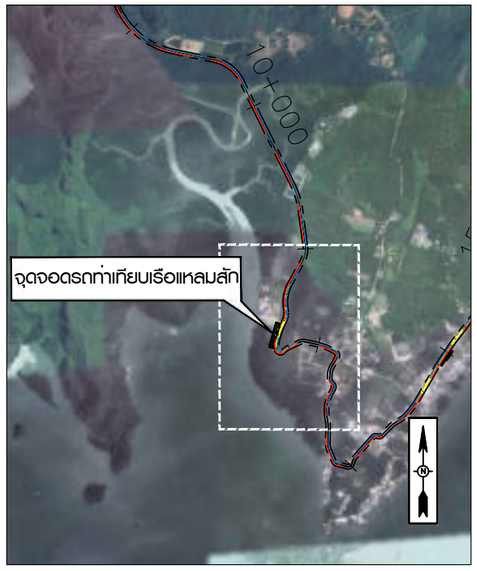

แนวคิดในการออกแบบ

1. พื้นที่จุดชมวิวจอดรถขนาดกลาง (จอดรถ 20 คัน)
2. ทางเท้ากว้าง 5.00ม. ยาว 1000 ม.
3. ทางเท้ากว้าง 3.00ม. ยาว 1000 ม.
4. ทางข้ามเสมอระดับทางเท้า

แผนที่สังเขป

งานออกแบบจุดจอดรถท่าเทียบเรือแหลมสัก ตำบลแหลมสัก อำเภออ่าวลึก
แนวเส้นทางกระบี่สายหลัก จังหวัดกระบี่ กม. 11+618.000

แก้ไข	วันที่	รายการ	เขียน	ตรวจ	อนุมัติ

สำนักงานนโยบายและแผนการขนส่งและจราจร
กระทรวงคมนาคม

บริษัท เอเชี่ยน เอ็นจิเนียริ่ง คอนซัลแต้นส์ จำกัด
บริษัท เอ็ม เอ เอ คอนซัลแตนท์ จำกัด
บริษัท พีเอสเค คอนซัลแทนส์ จำกัด
บริษัท ปัญญา คอนซัลแตนท์ จำกัด
บริษัท ยูไนเต็ด แอนนาลิสต์ แอนด์ เอ็นจิเนียริ่ง คอนซัลแต้นส์ จำกัด

ชื่อโครงการ :
งานศึกษาความเหมาะสมเบื้องต้นและออกแบบแนวคิดเบื้องต้น
เส้นทางท่องเที่ยวเลียบชายฝั่งทะเลอันดามัน ช่วงจังหวัดระนอง – จังหวัดสตูล

ผู้ตรวจสอบ : **จักรพันธ์ เจียมลักษณไพศาล**
ผู้จัดการโครงการ : **แสงชัย สาธิตวงศ์ไพบูลย์**
ผู้ออกแบบ : **อนิรุธ โคระวิ**

ชื่อแบบ :
งานออกแบบจุดจอดรถท่าเทียบเรือแหลมสัก (จุดที่ 7)

หมายเลขแบบ : กบ–ส–1007

ผู้เขียนแบบ : **ธวัชชัย แดงสอาด**
มาตราส่วน : A1 = 1:500
A3 = 1:1000
วันที่ : **มีนาคม 2568**
แผ่นที่ : 59

N:_PROJECT\571-FSRVR\ZONE B_BACKUP\03_ARCHITECTURAL ZONE B\กระบี่\30.2 แปลนจุดชมวิวจุดจอดรถ กระบี่ จุดที่ 1 ถึง 10 FD.DWG

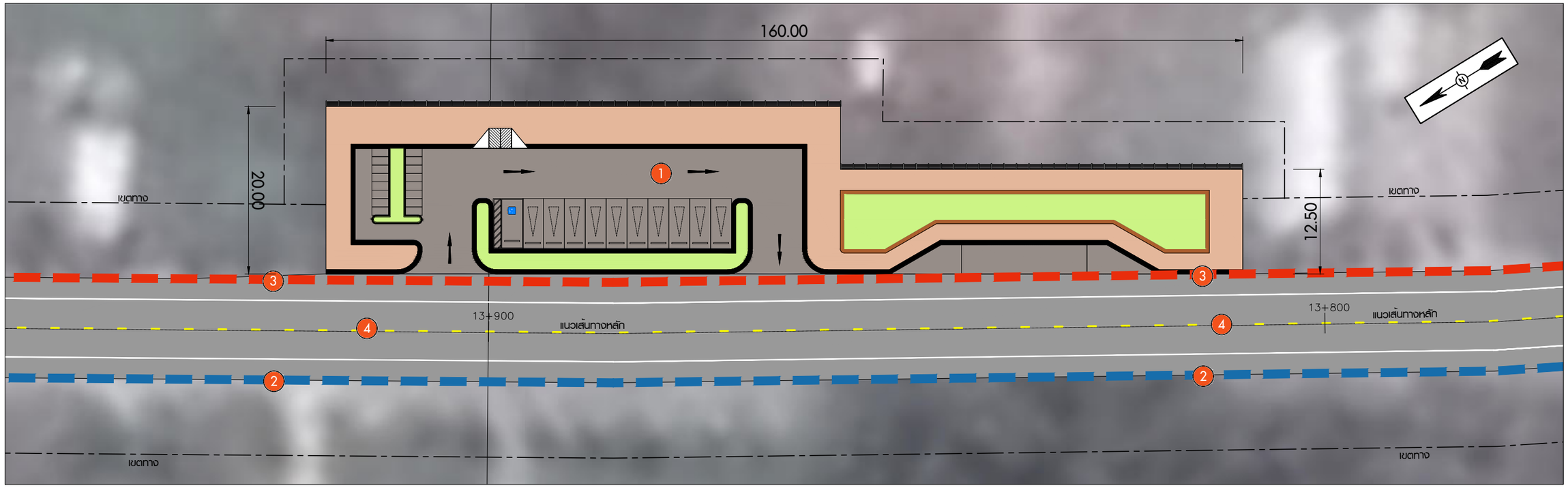

งานออกแบบจุดจอดรถวัดมหาธาตุแหลมสัก

มาตราส่วน 1:250

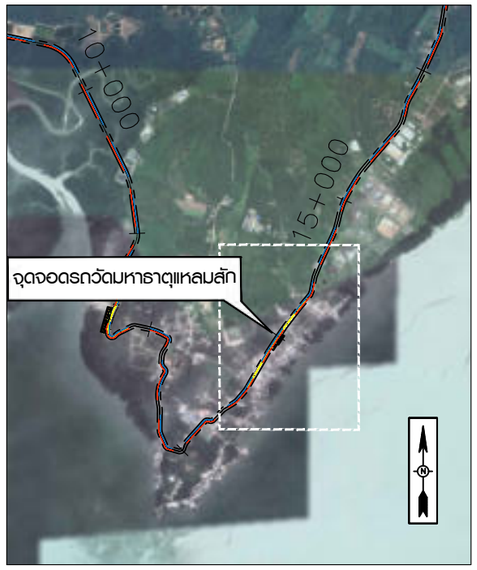

แนวคิดในการออกแบบ

1. พื้นที่จุดจอดรถขนาดเล็ก (จอดรถ10 คัน)
2. ทางเท้ากว้าง 5.00ม. ยาว 1000 ม.
3. ทางเท้ากว้าง 3.00ม. ยาว 1000 ม.
4. ทางข้ามเสมอระดับทางเท้า

แผนที่สังเขป

งานออกแบบจุดจอดรถวัดมหาธาตุแหลมสัก ตำบลแหลมสัก อำเภออ่าวลึก
แนวเส้นทางกระบี่สายหลัก จังหวัดกระบี่ กม. 13+986.000

แก้ไข	วันที่	รายการ	เขียน	ตรวจ	อนุมัติ

สำนักงานนโยบายและแผนการขนส่งและจราจร
กระทรวงคมนาคม

บริษัท เอเชี่ยน เอ็นจิเนียริ่ง คอนซัลแต้นส์ จำกัด
บริษัท เอ็ม เอ เอ คอนซัลแตนท์ จำกัด
บริษัท พีเอสเค คอนซัลแทนส์ จำกัด
บริษัท ปัญญา คอนซัลแตนท์ จำกัด
บริษัท ยูไนเต็ด แอนนาลิสต์ แอนด์ เอ็นจิเนียริ่ง คอนซัลแต้นส์ จำกัด

ชื่อโครงการ :
งานศึกษาความเหมาะสมเบื้องต้นและออกแบบแนวคิดเบื้องต้น
เส้นทางท่องเที่ยวเลียบชายฝั่งทะเลอันดามัน ช่วงจังหวัดระนอง – จังหวัดสตูล

ผู้ตรวจสอบ : จักรพันธ์ เลียมลักษณไพศาล
ผู้จัดการโครงการ : แสงชัย สาธิตวงศ์ไพบูลย์
ผู้ออกแบบ : อนิรุธ โคระวี

ชื่อแบบ :
งานออกแบบจุดจอดรถวัดมหาธาตุแหลมสัก (จุดที่ 8)

หมายเลขแบบ : กบ–ส–1008

ผู้เขียนแบบ : ธวัชชัย แดงสอาด
มาตราส่วน : A1 = 1:250
A3 = 1:500
วันที่ : มีนาคม 2568
แผ่นที่ : 60

N:_PROJECT\571-FSR\R\ZONE B1_BACKUP\03_ARCHITECTURAL ZONE B1\กระบี่\30.2 แปลงจุดชมวิวจุดจอดรถ กระบี่ จุดที่ 1 ถึง 10 FD.DWG

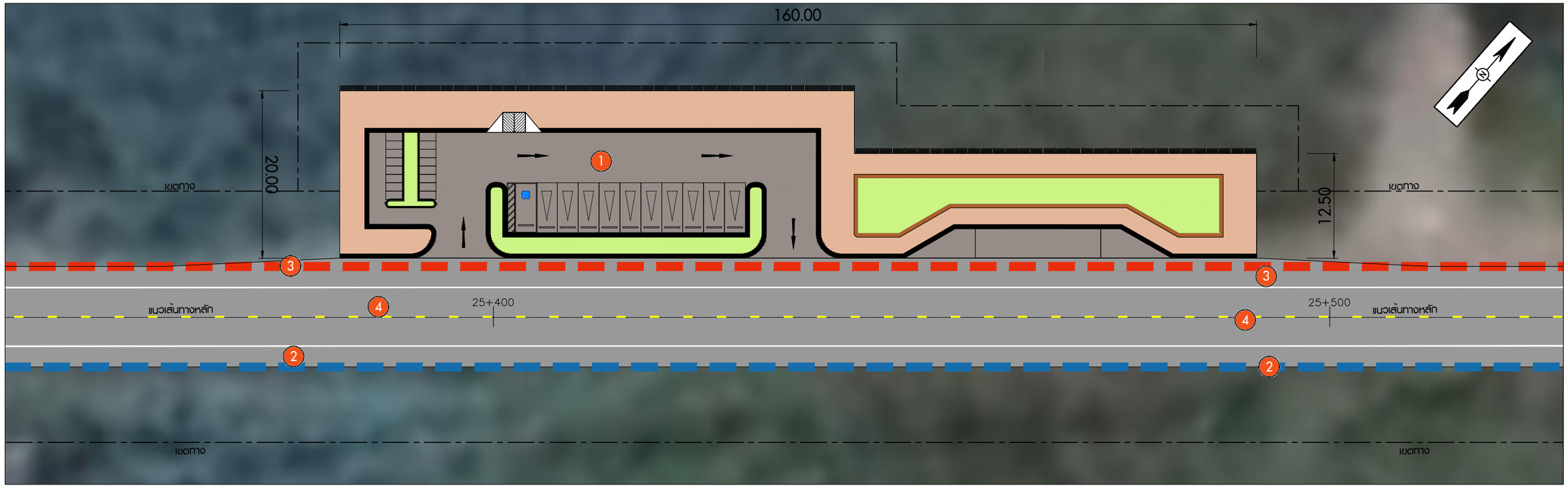

งานออกแบบจุดจอดรถอ่าวลึก

มาตราส่วน 1:250

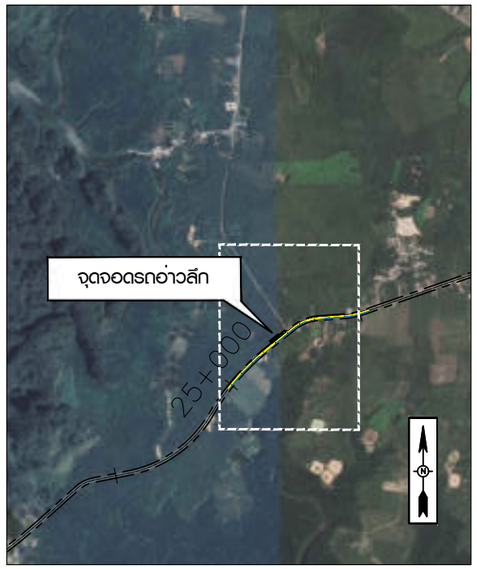

แผนที่สังเขป

งานออกแบบจุดจอดรถอ่าวลึก ตำบลอ่าวลึกน้อย อำเภออ่าวลึก
แนวเส้นทางกระบี่สายหลัก จังหวัดกระบี่ กม. 25+434.000

แนวคิดในการออกแบบ

1. พื้นที่จุดจอดรถขนาดเล็ก (จอดรถ10 คัน)
2. ทางเท้ากว้าง 5.00ม. ยาว 1000 ม.
3. ทางเท้ากว้าง 3.00ม. ยาว 1000 ม.
4. ทางข้ามเสมอระดับทางเท้า

แก้ไข	วันที่	รายการ	เขียน	ตรวจ	อนุมัติ

สำนักงานนโยบายและแผนการขนส่งและจราจร
กระทรวงคมนาคม

บริษัท เอเชี่ยน เอ็นจิเนียริ่ง คอนซัลแต้นส์ จำกัด
บริษัท เอ็ม เอ เอ คอนซัลแตนท์ จำกัด
บริษัท พีเอสเค คอนซัลแทนส์ จำกัด
บริษัท ปัญญา คอนซัลแตนท์ จำกัด
บริษัท ยูไนเต็ด แอนนาลิสต์ แอนด์ เอ็นจิเนียริ่ง คอนซัลแต้นส์ จำกัด

ชื่อโครงการ :
งานศึกษาความเหมาะสมเบื้องต้นและออกแบบแนวคิดเบื้องต้น
เส้นทางท่องเที่ยวเลียบชายฝั่งทะเลอันดามัน ช่วงจังหวัดระนอง – จังหวัดสตูล

ผู้ตรวจสอบ : **จักรพันธ์ เจียมลักษณไพศาล**
ผู้จัดการโครงการ : **แสงชัย สาธิตวงศ์ไพบูลย์**
ผู้ออกแบบ : **อนิรุธ โคระวิ**

ชื่อแบบ :
งานออกแบบจุดจอดรถอ่าวลึก (จุดที่ 9)

หมายเลขแบบ : กบ-ส-1009

ผู้เขียนแบบ : **อวัชชัย แดงสอาด**
มาตราส่วน : A1 = 1:250
A3 = 1:500
วันที่ : **มีนาคม 2568**
แผ่นที่ : 61

N:_PROJECT\571-FSRVR\ZONE B_BACKUP\03_ARCHITECTURAL ZONE B\กระบี่\30.2 แปลนจุดพักรถจุดจอดรถ กระบี่ จุดที่ 1 ที่ 10 FD.DWG

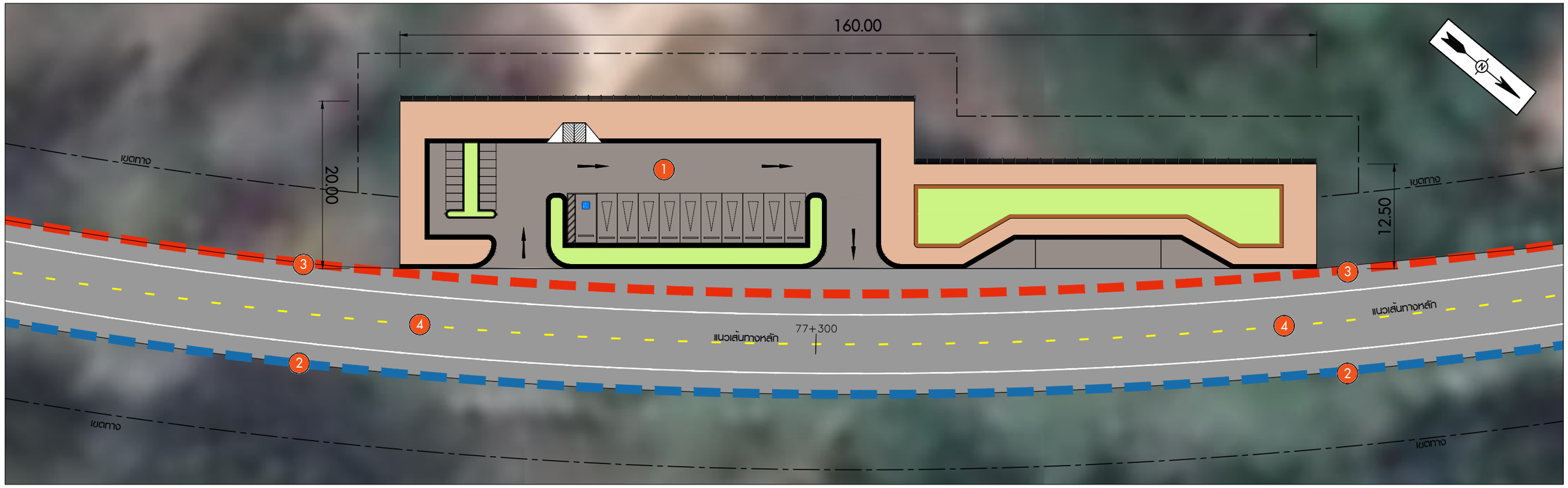

งานออกแบบจุดจอดรถหาดคลองม่วง

มาตราส่วน 1:250

แนวคิดในการออกแบบ

1. พื้นที่จุดจอดรถขนาดเล็ก (จอดรถ10 คัน)
2. ทางเท้ากว้าง 5.00ม. ยาว 1000 ม.
3. ทางเท้ากว้าง 3.00ม. ยาว 1000 ม.
4. ทางข้ามเสมอระดับทางเท้า

แผนที่สังเขป

งานออกแบบจุดจอดรถหาดคลองม่วง ตำบลหนองทะเล อำเภอเมืองกระบี่
แนวเส้นทางกระบี่สายหลัก จังหวัดกระบี่ กม. 77+279.000

แก้ไข	วันที่	รายการ	เขียน	ตรวจ	อนุมัติ

สำนักงานนโยบายและแผนการขนส่งและจราจร
กระทรวงคมนาคม

บริษัท เอเบี่ยน เอ็นจิเนียริ่ง คอนซัลแต้นส์ จำกัด
บริษัท เอ็ม เอ เอ คอนซัลแตนท์ จำกัด
บริษัท พีเอสเค คอนซัลแทนส์ จำกัด
บริษัท ปัญญา คอนซัลแตนท์ จำกัด
บริษัท ยูไนเต็ด แอนนาลิสต์ แอนด์ เอ็นจิเนียริ่ง คอนซัลแต้นส์ จำกัด

ชื่อโครงการ :
งานศึกษาความเหมาะสมเบื้องต้นและออกแบบแนวคิดเบื้องต้น
เส้นทางท่องเที่ยวเลียบชายฝั่งทะเลอันดามัน ช่วงจังหวัดระนอง – จังหวัดสตูล

ผู้ตรวจสอบ : **จักรพันธ์ เจียมลักษณไพศาล**
ผู้จัดการโครงการ : **แสงชัย สาธิตวงศ์ไพบูลย์**
ผู้ออกแบบ : **อนิรุธ โคระวี**

ชื่อแบบ :
งานออกแบบจุดจอดรถหาดคลองม่วง (จุดที่ 10)

หมายเลขแบบ : กบ–ส–1010

ผู้เขียนแบบ : **ธวัชชัย แตงสอาด**
มาตราส่วน : A1 = 1:250
A3 = 1:500
วันที่ : **มีนาคม 2568**
แผ่นที่ : 62

N:_PROJECT\157-FSRVR\ZONE B_BACKUP\03_ARCHITECTURAL ZONE B\กระบี่\30.2 แปลนจุดสะสมจุดจอดรถ กระบี่ จุดที่ 1 ที่ 10 FD.DWG

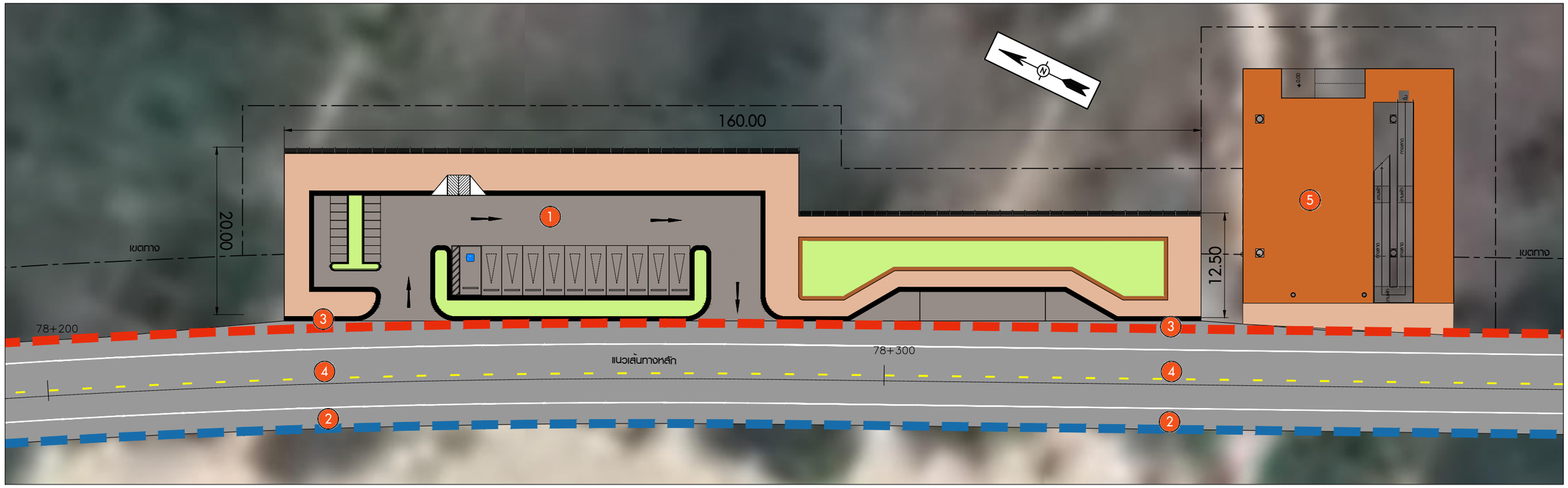

งานออกแบบภูมิทัศน์และจุดจอดรถแหลมหางนาค

มาตราส่วน 1:250

เขตทาง

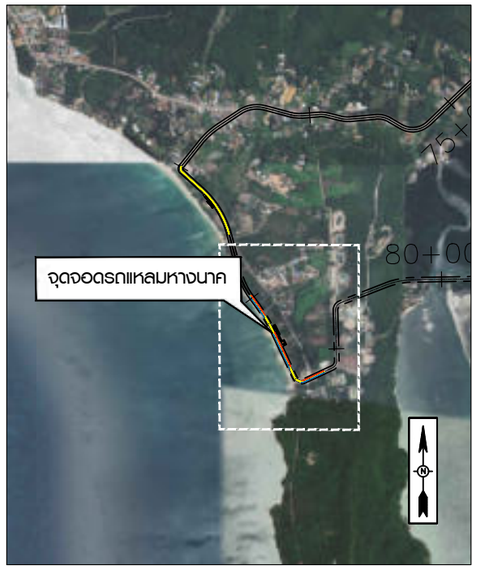

แนวคิดในการออกแบบ

1. พื้นที่จุดจอดรถขนาดเล็ก (จอดรถ10 คัน)
2. ทางเท้ากว้าง 5.00ม. ยาว 1000 ม.
3. ทางเท้ากว้าง 3.00ม. ยาว 1000 ม.
4. ทางข้ามเสมอระดับทางเท้า
5. อาคารหลบภัยสึนามิ

แผนที่สังเขป

จุดจอดรถแหลมหางนาค ตำบลหนองทะเล อำเภอเมืองกระบี่
แนวเส้นทางหลัก จังหวัดกระบี่ กม. 78+274.000

N:_PROJECT\571-FSRVR\ZONE B_BACKUP\03_ARCHITECTURAL ZONE B\กระบี่\30.3 แปลงจุดชมวิวจุดจอดรถ กระบี่ จุดที่ 11 ที่ 21 FD.DWG

แก้ไข	วันที่	รายการ	เขียน	ตรวจ	อนุมัติ

สำนักงานนโยบายและแผนการขนส่งและจราจร
กระทรวงคมนาคม

บริษัท เอเชี่ยน เอ็นจิเนียริ่ง คอนซัลแต้นส์ จำกัด
บริษัท เอ็ม เอ เอ คอนซัลแตนท์ จำกัด
บริษัท พีเอสเค คอนซัลแทนส์ จำกัด
บริษัท ปัญญา คอนซัลแตนท์ จำกัด
บริษัท ยูไนเต็ด แอนนาลิสต์ แอนด์ เอ็นจิเนียริ่ง คอนซัลแต้นส์ จำกัด

ชื่อโครงการ : งานศึกษาความเหมาะสมเบื้องต้นและออกแบบแนวคิดเบื้องต้น เส้นทางท่องเที่ยวเลียบชายฝั่งทะเลอันดามัน ช่วงจังหวัดระนอง – จังหวัดสตูล

ผู้ตรวจสอบ : จักรพันธ์ เลียมลักษณไพศาล
ผู้จัดการโครงการ : แสงชัย สาธิตวงศ์ไพบูลย์
ผู้ออกแบบ : อนิรุธ โคระวี

ชื่อแบบ : จุดจอดรถแหลมหางนาค (จุดที่ 11)

หมายเลขแบบ : กบ-ส-1011

ผู้เขียนแบบ : ธวัชชัย แดงสอาด
มาตราส่วน : A1 = 1:250, A3 = 1:500
วันที่ : มีนาคม 2568
แผ่นที่ : 63

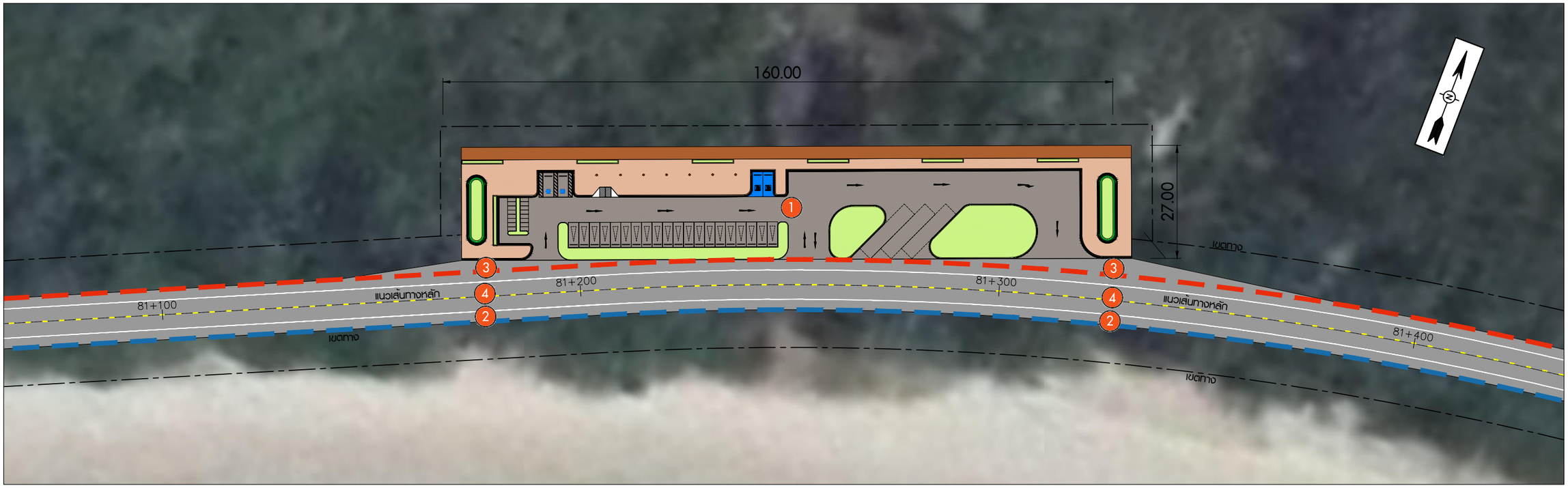

งานออกแบบภูมิทัศน์และจุดจอดรถหาดนพรัตน์ธารา

มาตราส่วน 1:500

แผนที่สังเขป

จุดจอดรถหาดนพรัตน์ธารา ตำบลอ่าวนาง อำเภอเมืองกระบี่
แนวเส้นทางหลัก จังหวัดกระบี่ กม. 81+334.000

แนวคิดในการออกแบบ

1. พื้นที่จุดจอดรถขนาดกลาง (จอดรถ 20 คัน)
2. ทางเท้ากว้าง 5.00ม. ยาว 1000 ม.
3. ทางเท้ากว้าง 3.00ม. ยาว 1000 ม.
4. ทางข้ามระดับเสมอทางเท้า

แก้ไข	วันที่	รายการ	เขียน	ตรวจ	อนุมัติ

สำนักงานนโยบายและแผนการขนส่งและจราจร
กระทรวงคมนาคม

บริษัท เอเชี่ยน เอ็นจิเนียริ่ง คอนซัลแต้นส์ จำกัด
บริษัท เอ็ม เอ เอ คอนซัลแตนท์ จำกัด
บริษัท พีเอสเค คอนซัลแทนส์ จำกัด
บริษัท ปัญญา คอนซัลแตนท์ จำกัด
บริษัท ยูไนเต็ด แอนนาลิสต์ แอนด์ เอ็นจิเนียริ่ง คอนซัลแต้นส์ จำกัด

ชื่อโครงการ : งานศึกษาความเหมาะสมเบื้องต้นและออกแบบแนวคิดเบื้องต้น เส้นทางท่องเที่ยวเลียบชายฝั่งทะเลอันดามัน ช่วงจังหวัดระนอง – จังหวัดสตูล

ผู้ตรวจสอบ : จักรพันธ์ เลียมลักษณไพศาล
ผู้จัดการโครงการ : แสงชัย สาธิตวงศ์ไพบูลย์
ผู้ออกแบบ : อนิรุธ โคระวี

ชื่อแบบ : จุดจอดรถหาดนพรัตน์ธารา (จุดที่ 12)

หมายเลขแบบ : กบ-ส-1012

ผู้เขียนแบบ : ธวัชชัย แดงสอาด
มาตราส่วน : A1 = 1:500
A3 = 1:1000
วันที่ : มีนาคม 2568
แผ่นที่ : 64

N:_PROJECT\571-FSRVR\ZONE B_BACKUP\03_ARCHITECTURAL ZONE B\กระบี่\30.3 แปลงจุดชมวิวจุดจอดรถ กระบี่ จุดที่ 11 ที่ 21 FD.DWG

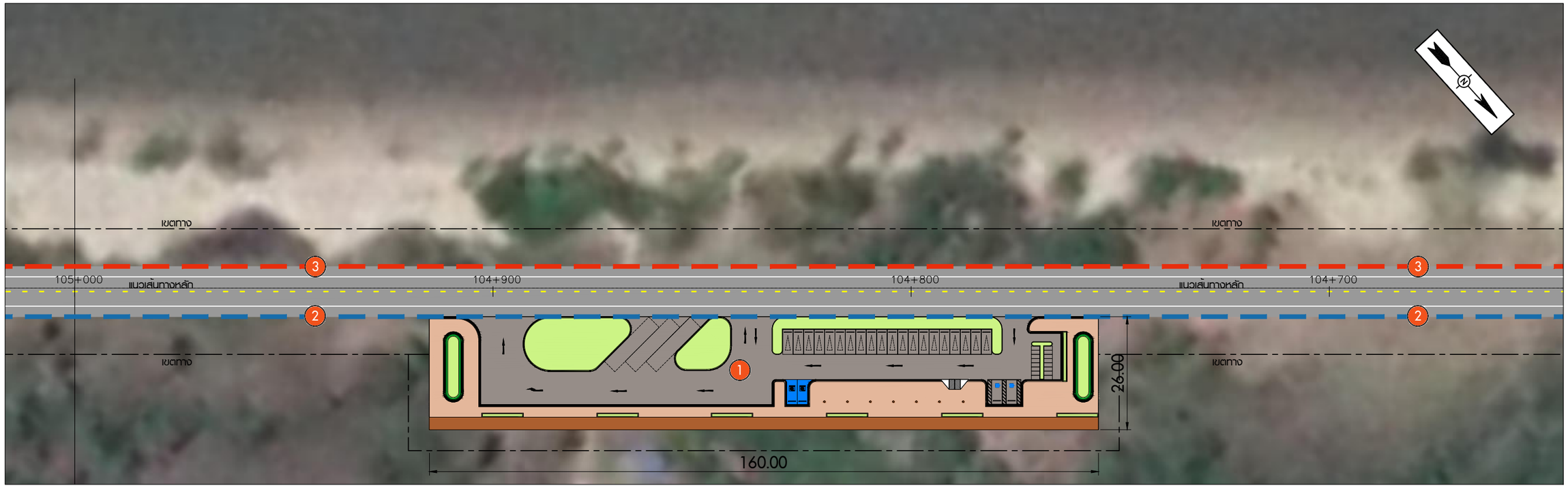

งานออกแบบภูมิทัศน์และจุดจอดรถคลองประสงค์

มาตราส่วน 1:500

แผนที่สังเขป

จุดจอดรถคลองประสงค์ ตำบลคลองประสงค์ อำเภอเมืองกระบี่
แนวเส้นทางหลัก จังหวัดกระบี่ กม. 104+983.000

แนวคิดในการออกแบบ

1. พื้นที่จุดจอดรถขนาดกลาง (จอดรถ 20 คัน)
2. ทางเท้ากว้าง 5.00ม. ยาว 1000 ม.
3. ทางเท้ากว้าง 3.00ม. ยาว 1000 ม.
4. ทางข้ามระดับเสมอทางเท้า

แก้ไข	วันที่	รายการ	เขียน	ตรวจ	อนุมัติ

สำนักงานนโยบายและแผนการขนส่งและจราจร
กระทรวงคมนาคม

บริษัท เอเชี่ยน เอ็นจิเนียริ่ง คอนซัลแต้นส์ จำกัด
บริษัท เอ็ม เอ เอ คอนซัลแตนท์ จำกัด
บริษัท พีเอสเค คอนซัลแทนส์ จำกัด
บริษัท ปัญญา คอนซัลแตนท์ จำกัด
บริษัท ยูไนเต็ด แอนนาลิสต์ แอนด์ เอ็นจิเนียริ่ง คอนซัลแต้นส์ จำกัด

ชื่อโครงการ : งานศึกษาความเหมาะสมเบื้องต้นและออกแบบแนวคิดเบื้องต้น เส้นทางท่องเที่ยวเลียบชายฝั่งทะเลอันดามัน ช่วงจังหวัดระนอง – จังหวัดสตูล

ผู้ตรวจสอบ : **จักรพันธ์ เลียมลักษณไพศาล**

ผู้จัดการโครงการ : **แสงชัย สาธิตวงศ์ไพบูลย์**

ผู้ออกแบบ : **อนิรุธ โคระวี**

ชื่อแบบ : **จุดจอดรถคลองประสงค์ (จุดที่ 13)**

หมายเลขแบบ : กบ–ส–1013

ผู้เขียนแบบ : **ธวัชชัย แดงสอาด**

มาตราส่วน : A1 = 1:500
A3 = 1:1000

วันที่ : **มีนาคม 2568**

แผ่นที่ : 65

N:_PROJECT\571-FSRVR\ZONE B_BACKUP\03_ARCHITECTURAL ZONE B\กระบี่\30.3 แปลนจุดประวัติจุดจอดรถ กระบี่ จุดที่ 11 ที่ 21 FD.DWG

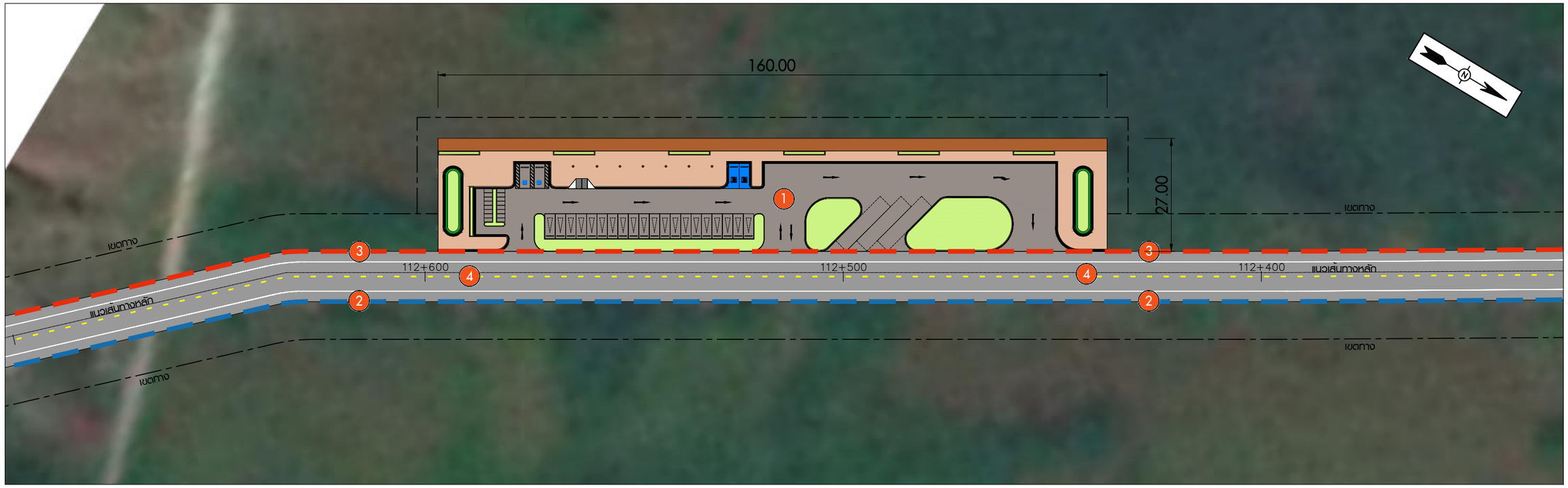

งานออกแบบจุดจอดรถหาดยาว

มาตราส่วน 1:500

แนวคิดในการออกแบบ

1. พื้นที่จุดจอดรถขนาดกลาง (จอดรถ 20 คัน)
2. ทางเท้ากว้าง 5.00ม. ยาว 1000 ม.
3. ทางเท้ากว้าง 3.00ม. ยาว 1000 ม.
4. ทางข้ามระดับเสมอเท้า

แผนที่สังเขป

งานออกแบบจุดจอดรถหาดยาว ตำบลตลิ่งชัน อำเภอเหนือคลอง
แนวเส้นทางหลัก จังหวัดกระบี่ กม. 112+098.000

แก้ไข	วันที่	รายการ	เขียน	ตรวจ	อนุมัติ

สำนักงานนโยบายและแผนการขนส่งและจราจร
กระทรวงคมนาคม

บริษัท เอเชี่ยน เอ็นจิเนียริ่ง คอนซัลแต้นส์ จำกัด
บริษัท เอ็ม เอ เอ คอนซัลแตนท์ จำกัด
บริษัท พีเอสเค คอนซัลแทนส์ จำกัด
บริษัท ปัญญา คอนซัลแตนท์ จำกัด
บริษัท ยูไนเต็ด แอนนาลิสต์ แอนด์ เอ็นจิเนียริ่ง คอนซัลแต้นส์ จำกัด

ชื่อโครงการ : งานศึกษาความเหมาะสมเบื้องต้นและออกแบบแนวคิดเบื้องต้น เส้นทางท่องเที่ยวเลียบชายฝั่งทะเลอันดามัน ช่วงจังหวัดระนอง – จังหวัดสตูล

ผู้ตรวจสอบ : จักรพันธ์ เจียมลักษณไพศาล

ผู้จัดการโครงการ : แสงชัย สาธิตวงศ์ไพบูลย์

ผู้ออกแบบ : อนิรุธ โคระวิ

ชื่อแบบ : งานออกแบบจุดจอดรถหาดยาว (จุดที่ 14)

หมายเลขแบบ : กบ–ส–1014

ผู้เขียนแบบ : ธวัชชัย แดงสอาด

มาตราส่วน : A1 = 1:500
A3 = 1:1000

วันที่ : มีนาคม 2568

แผ่นที่ : 66

N:_PROJECT\157-FSRVR\ZONE B_BACKUP\03_ARCHITECTURAL ZONE B\กระบี่\30.3 แปลนจุดจอดรถ กระบี่ จุดที่ 11 ถึง 21 FD.DWG

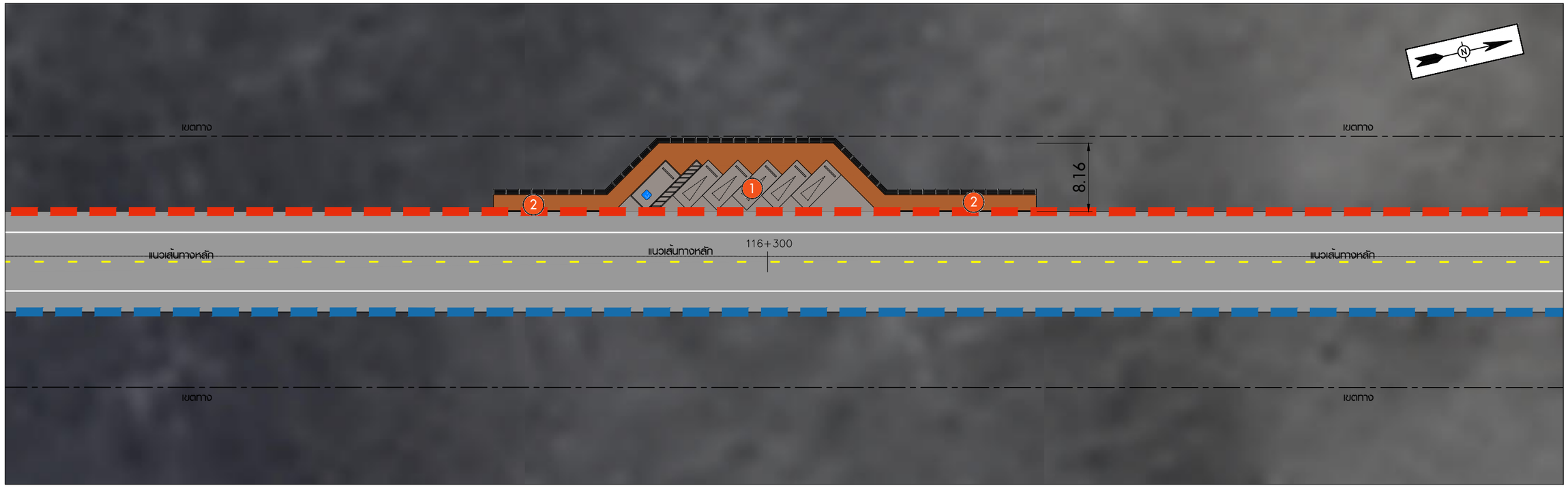

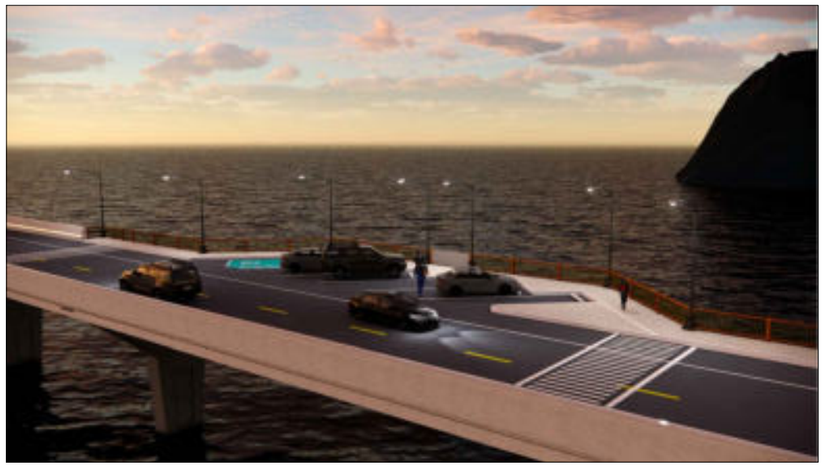

งานออกแบบจุดชมวิวแหลมหิน

มาตราส่วน 1:250

แนวคิดในการออกแบบ

1. พื้นที่จุดชมวิวจอดรถ 5 คัน (บนสะพาน)
2. ทางเท้ากว้าง 3.00ม. ยาว 1000 ม.

แผนที่สังเขป

งานออกแบบจุดชมวิวแหลมหิน ตำบลศรีบอยา อำเภอเหนือคลอง
แนวเส้นทางหลัก จังหวัดกระบี่ กม. 116+318.000

แก้ไข	วันที่	รายการ	เขียน	ตรวจ	อนุมัติ

สำนักงานนโยบายและแผนการขนส่งและจราจร
กระทรวงคมนาคม

บริษัท เอเชี่ยน เอ็นจิเนียริ่ง คอนซัลแต้นส์ จำกัด
บริษัท เอ็ม เอ เอ คอนซัลแตนท์ จำกัด
บริษัท พีเอสเค คอนซัลแทนส์ จำกัด
บริษัท ปัญญา คอนซัลแตนท์ จำกัด
บริษัท ยูไนเต็ด แอนนาลิสต์ แอนด์ เอ็นจิเนียริ่ง คอนซัลแต้นส์ จำกัด

ชื่อโครงการ : งานศึกษาความเหมาะสมเบื้องต้นและออกแบบแนวคิดเบื้องต้น เส้นทางท่องเที่ยวเลียบชายฝั่งทะเลอันดามัน ช่วงจังหวัดระนอง – จังหวัดสตูล

ผู้ตรวจสอบ : จักรพันธ์ เจียมลักษณไพศาล

ผู้จัดการโครงการ : แสงชัย สาธิตวงศ์ไพบูลย์

ผู้ออกแบบ : อนิรุธ โคระวิ

ชื่อแบบ : งานออกแบบจุดชมวิวแหลมหิน (จุดที่ 15)

หมายเลขแบบ : กบ–ส–1015

ผู้เขียนแบบ : ธวัชชัย แดงสอาด

มาตราส่วน : A1 = 1:250
A3 = 1:500

วันที่ : มีนาคม 2568

แผ่นที่ : 67

N:_PROJECT\157-FSRVR\ZONE B_BACKUP\03_ARCHITECTURAL ZONE B\กระบี่30.3 แหลมจุดชมวิวจุดจอดรถ กระบี่ จุดที่ 11 ชั้น 21 FD.DWG

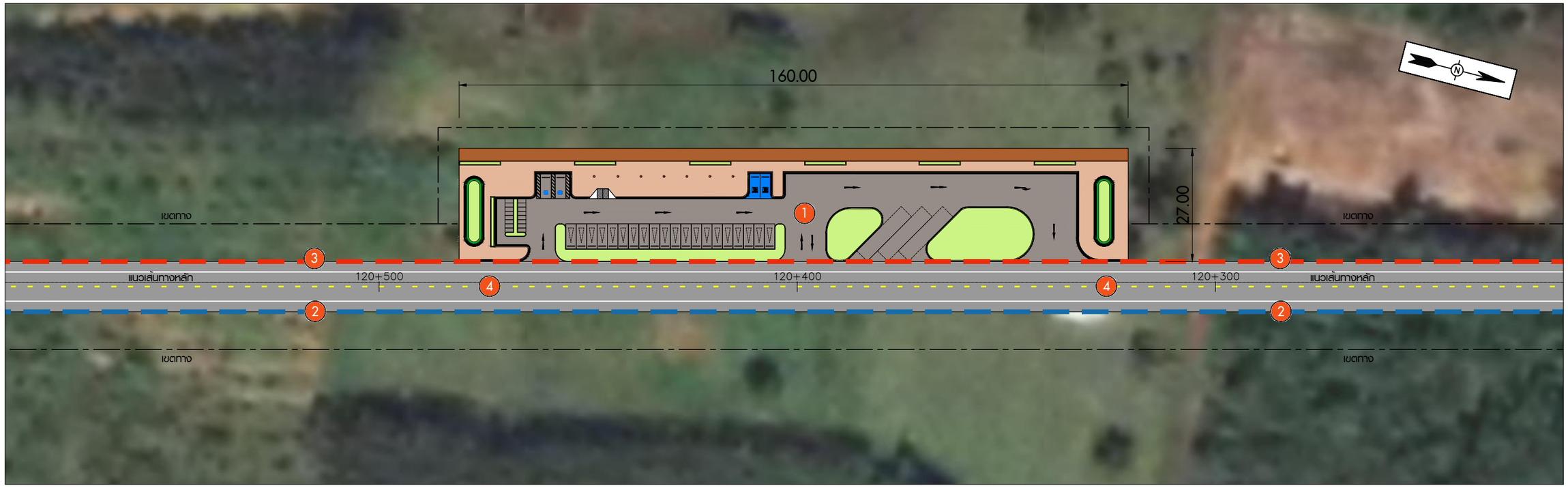

งานออกจุดจอดรถเกาะศรีบอยา

มาตราส่วน 1:500

แนวคิดในการออกแบบ

1. พื้นที่จุดจอดรถขนาดกลาง (จอดรถ 20 คัน)
2. ทางเท้ากว้าง 5.00ม. ยาว 1000 ม.
3. ทางเท้ากว้าง 3.00ม. ยาว 1000 ม.
4. ทางข้ามเสมอระดับทางเท้า

แผนที่สังเขป

งานออกจุดจอดรถเกาะศรีบอยาตำบลศรีบอยา อำเภอเหนือคลอง
แนวเส้นทางหลัก จังหวัดกระบี่ กม. 120+370.000

แก้ไข	วันที่	รายการ	เขียน	ตรวจ	อนุมัติ

สำนักงานนโยบายและแผนการขนส่งและจราจร
กระทรวงคมนาคม

บริษัท เอเบี่ยน เอ็นจิเนียริ่ง คอนซัลแต้นส์ จำกัด
บริษัท เอ็ม เอ เอ คอนซัลแตนท์ จำกัด
บริษัท พีเอสเค คอนซัลแทนส์ จำกัด
บริษัท ปัญญา คอนซัลแตนท์ จำกัด
บริษัท ยูไนเต็ด แอนนาลิสต์ แอนด์ เอ็นจิเนียริ่ง คอนซัลแต้นส์ จำกัด

ชื่อโครงการ : งานศึกษาความเหมาะสมเบื้องต้นและออกแบบแนวคิดเบื้องต้น เส้นทางท่องเที่ยวเลียบชายฝั่งทะเลอันดามัน ช่วงจังหวัดระนอง – จังหวัดสตูล

ผู้ตรวจสอบ : จักรพันธ์ เจียมลักษณไพศาล

ผู้จัดการโครงการ : แสงชัย สาธิตวงศ์ไพบูลย์

ผู้ออกแบบ : อนิรุธ โคระวิ

ชื่อแบบ : งานออกจุดจอดรถเกาะศรีบอยา (จุดที่ 16)

หมายเลขแบบ : กบ–ส–1016

ผู้เขียนแบบ : อวัชชัย แดงสอาด

มาตราส่วน : A1 = 1:500
A3 = 1:1000

วันที่ : มีนาคม 2568

แผ่นที่ : 68

N:_PROJECT\571-FSRV\ZONE B_BACKUP\03_ARCHITECTURAL ZONE B\กระบี่\30.3 แปลนจุดพักรถจุดจอดรถ กระบี่ จุดที่ 11 ตึก 21 FD.DWG

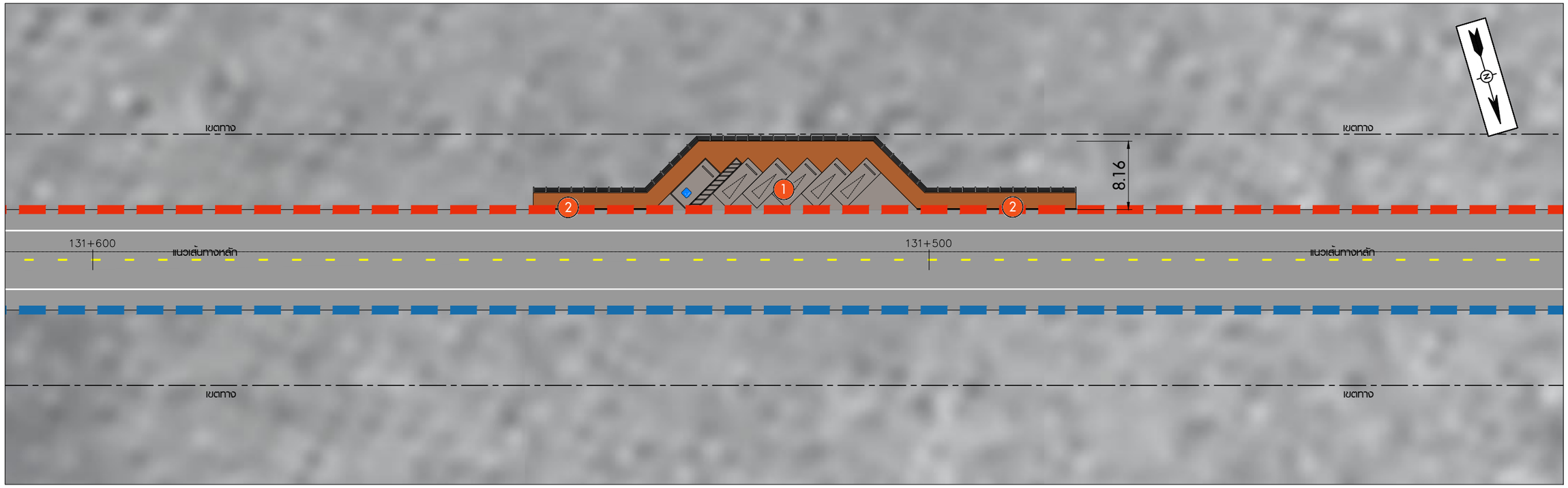

งานออกแบบจุดชมวิวคลองยาง

มาตราส่วน 1:250

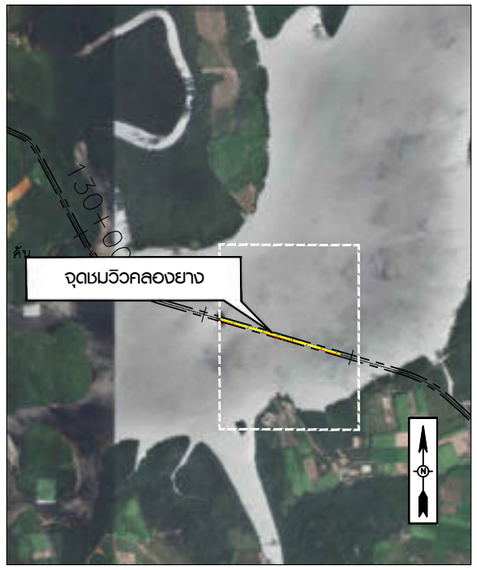

แผนที่สังเขป

งานออกแบบจุดชมวิวคลองยาง ตำบลศรีบอยา อำเภอเหนือคลอง
แนวเส้นทางหลัก จังหวัดกระบี่ กม. 131+515.000

แนวคิดในการออกแบบ

1. พื้นที่จุดชมวิวจอดรถ 5 คัน (บนสะพาน)
2. ทางเท้ากว้าง 3.00ม. ยาว 1000 ม.

แก้ไข	วันที่	รายการ	เขียน	ตรวจ	อนุมัติ

สำนักงานนโยบายและแผนการขนส่งและจราจร
กระทรวงคมนาคม

บริษัท เอเชี่ยน เอ็นจิเนียริ่ง คอนซัลแต้นส์ จำกัด
บริษัท เอ็ม เอ เอ คอนซัลแตนท์ จำกัด
บริษัท พีเอสเค คอนซัลแทนส์ จำกัด
บริษัท ปัญญา คอนซัลแตนท์ จำกัด
บริษัท ยูไนเต็ด แอนนาลิสต์ แอนด์ เอ็นจิเนียริ่ง คอนซัลแต้นส์ จำกัด

ชื่อโครงการ : งานศึกษาความเหมาะสมเบื้องต้นและออกแบบแนวคิดเบื้องต้น เส้นทางท่องเที่ยวเลียบชายฝั่งทะเลอันดามัน ช่วงจังหวัดระนอง – จังหวัดสตูล

ผู้ตรวจสอบ : จักรพันธ์ เจียมลักษณไพศาล

ผู้จัดการโครงการ : แสงชัย สาธิตวงศ์ไพบูลย์

ผู้ออกแบบ : อนิรุธ โคระวิ

ชื่อแบบ : งานออกแบบจุดชมวิวคลองยาง (จุดที่ 17)

หมายเลขแบบ : กบ–ส–1017

ผู้เขียนแบบ : ธวัชชัย แดงสอาด

มาตราส่วน : A1 = 1:250
A3 = 1:500

วันที่ : มีนาคม 2568

แผ่นที่ : 69

N:_PROJECT\571-FSRVR\ZONE B_BACKUP\03_ARCHITECTURAL ZONE B\กระบี่\30.3 แปลนจุดชมวิวจุดจอดรถ กระบี่ จุดที่ 11 ชั้น 2\ FD.DWG

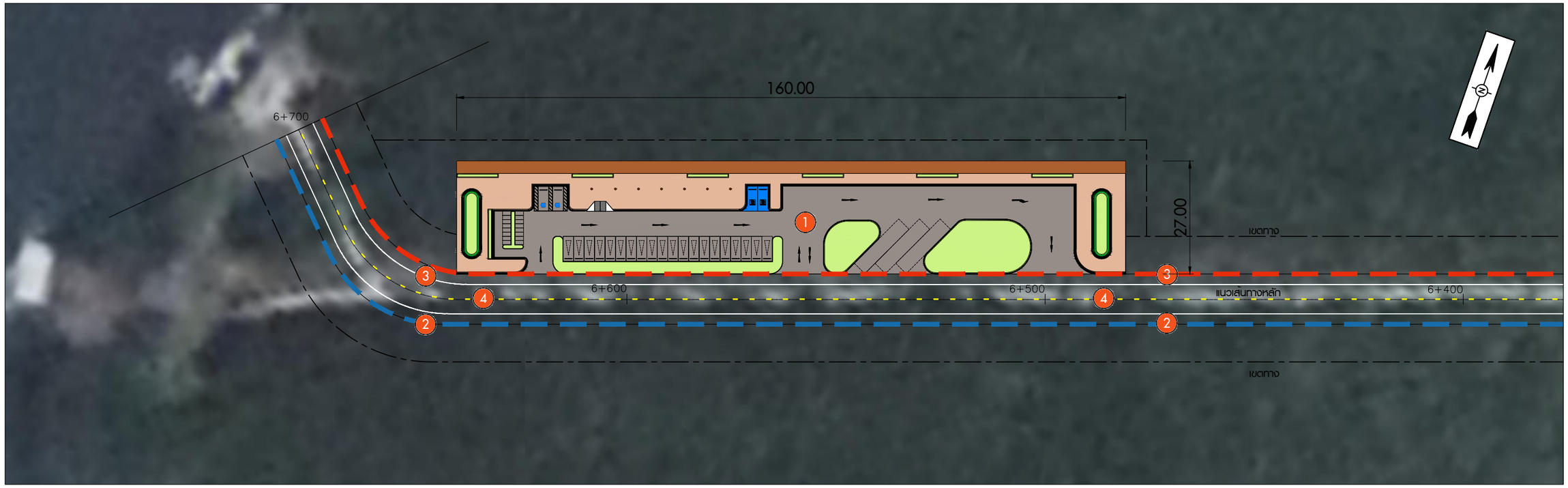

งานออกแบบจุดจอดรถท่าเรือกาโรส

มาตราส่วน 1:500

แผนที่สังเขป

งานออกแบบจุดจอดรถท่าเรือกาโรส ตำบลอ่าวลึกน้อย อำเภออ่าวลึก
แนวเส้นทางร่วมบรรจบ จังหวัดกระบี่ 1 กม. 6+710.000

แนวคิดในการออกแบบ

1. พื้นที่จุดจอดรถขนาดกลาง (จอดรถ 20 คัน)
2. ทางเท้ากว้าง 5.00ม. ยาว 1000 ม.
3. ทางเท้ากว้าง 3.00ม. ยาว 1000 ม.
4. ทางข้ามเสมอระดับทางเท้า

แก้ไข	วันที่	รายการ	เขียน	ตรวจ	อนุมัติ

สำนักงานนโยบายและแผนการขนส่งและจราจร
กระทรวงคมนาคม

บริษัท เอเชี่ยน เอ็นจิเนียริ่ง คอนซัลแต้นส์ จำกัด
บริษัท เอ็ม เอ เอ คอนซัลแตนท์ จำกัด
บริษัท พีเอสเค คอนซัลแทนส์ จำกัด
บริษัท ปัญญา คอนซัลแตนท์ จำกัด
บริษัท ยูไนเต็ด แอนนาลิสต์ แอนด์ เอ็นจิเนียริ่ง คอนซัลแต้นส์ จำกัด

ชื่อโครงการ :
งานศึกษาความเหมาะสมเบื้องต้นและออกแบบแนวคิดเบื้องต้น
เส้นทางท่องเที่ยวเลียบชายฝั่งทะเลอันดามัน ช่วงจังหวัดระนอง – จังหวัดสตูล

ผู้ตรวจสอบ : **จักรพันธ์ เสียมลักษณไพศาล**
ผู้จัดการโครงการ : **แสงชัย สาธิตวงศ์ไพบูลย์**
ผู้ออกแบบ : **อนิรุธ โคระวี**

ชื่อแบบ :
งานออกแบบจุดจอดรถท่าเรือกาโรส (จุดที่ 18)

หมายเลขแบบ : กบ–ส–1018

ผู้เขียนแบบ : **ธวัชชัย แดงสอาด**
มาตราส่วน : A1 = 1:500
A3 = 1:1000
วันที่ : **มีนาคม 2568**
แผ่นที่ : 70

N:_PROJECT\1571-FSRVR\ZONE B_BACKUP\03_ARCHITECTURAL ZONE B\กระบี่\30.3 แปลนจุดสนใจ\จุดจอดรถ กระบี่ จุดที่ 11 ที่ 2 2! FD.DWG

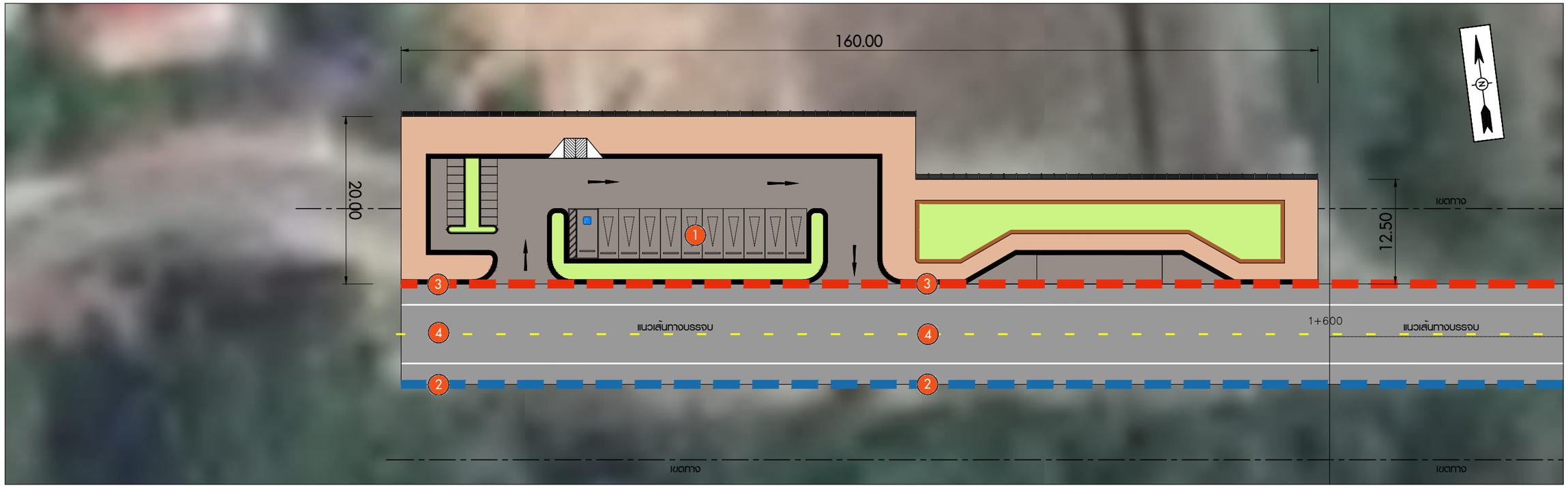

งานออกแบบจุดจอดรถวัดหนองจิก

มาตราส่วน 1:250

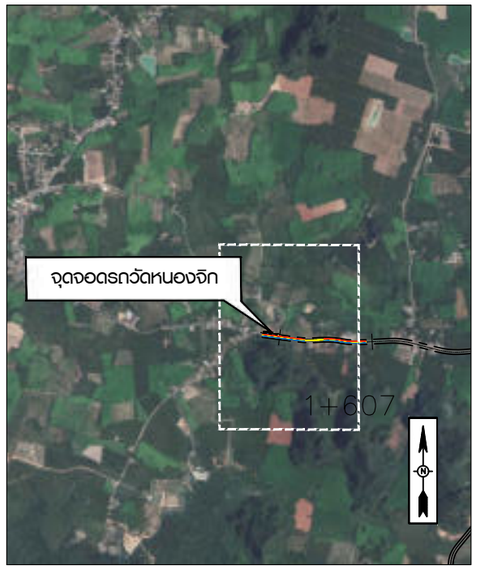

แนวคิดในการออกแบบ

1. พื้นที่จุดจอดรถขนาดเล็ก (จอดรถ 10 คัน)
2. ทางเท้ากว้าง 5.00ม. ยาว 1000 ม.
3. ทางเท้ากว้าง 3.00ม. ยาว 1000 ม.
4. ทางข้ามเสมอระดับทางเท้า

แผนที่สังเขป

งานออกแบบจุดจอดรถวัดหนองจิก ตำบลเขาคราม อำเภอเมืองกระบี่
แนวเส้นทางร่วมบรรจบ จังหวัดกระบี่ 2 กม. 1+610.000

แก้ไข	วันที่	รายการ	เขียน	ตรวจ	อนุมัติ

สำนักงานนโยบายและแผนการขนส่งและจราจร
กระทรวงคมนาคม

บริษัท เอเบี่ยน เอ็นจิเนียริ่ง คอนซัลแต้นส์ จำกัด
บริษัท เอ็ม เอ เอ คอนซัลแตนท์ จำกัด
บริษัท พีเอสเค คอนซัลแทนส์ จำกัด
บริษัท ปัญญา คอนซัลแตนท์ จำกัด
บริษัท ยูไนเต็ด แอนนาลิสต์ แอนด์ เอ็นจิเนียริ่ง คอนซัลแต้นส์ จำกัด

ชื่อโครงการ :
งานศึกษาความเหมาะสมเบื้องต้นและออกแบบแนวคิดเบื้องต้น
เส้นทางท่องเที่ยวเลียบชายฝั่งทะเลอันดามัน ช่วงจังหวัดระนอง – จังหวัดสตูล

ผู้ตรวจสอบ : **จักรพันธ์ เจียมลักษณไพศาล**
ผู้จัดการโครงการ : **แสงชัย สาธิตวงศ์ไพบูลย์**
ผู้ออกแบบ : **อนิรุธ โคระวิ**

ชื่อแบบ :
งานออกแบบจุดจอดรถวัดหนองจิก (จุดที่ 19)

หมายเลขแบบ : กบ–ส–1019

ผู้เขียนแบบ : **ธวัชชัย แดงสอาด**
มาตราส่วน : A1 = 1:250
A3 = 1:500
วันที่ : **มีนาคม 2568**
แผ่นที่ : 71

N:_PROJECT\571-FSRVR\ZONE B_BACKUP\03_ARCHITECTURAL ZONE B\กระบี่\30.3 แปลนจุดพักรถจุดจอดรถ กระบี่ จุดที่ 11 ตึก 21 FD.DWG

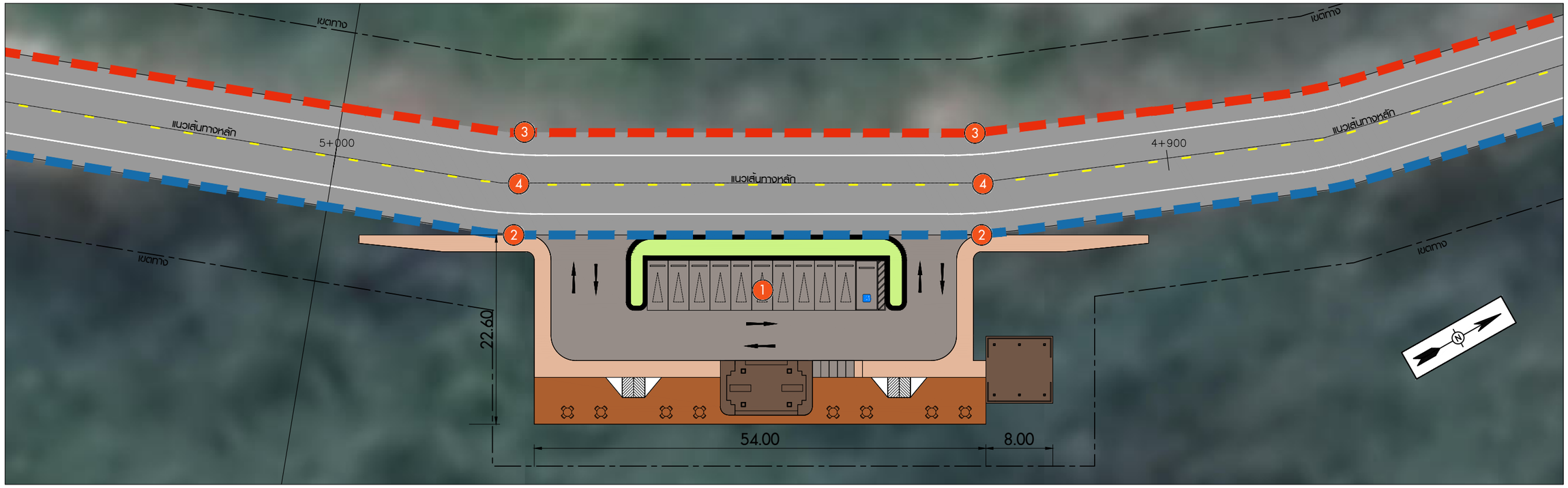

งานออกแบบจุดชมวิวท่าเลน

มาตราส่วน 1:250

แนวคิดในการออกแบบ

1. พื้นที่จุดชมวิวขนาดกลาง (จอดรถ 10 คัน)
2. ทางเท้ากว้าง 5.00ม. ยาว 1000 ม.
3. ทางเท้ากว้าง 3.00ม. ยาว 1000 ม.
4. ทางข้ามเสมอระดับทางเท้า

แผนที่สังเขป

งานออกแบบจุดชมวิวท่าเลน ตำบลเขาทอง อำเภอเมืองกระบี่
แนวเส้นทางหลัก จังหวัดกระบี่ กม. 4+920.000

แก้ไข	วันที่	รายการ	เขียน	ตรวจ	อนุมัติ

สำนักงานนโยบายและแผนการขนส่งและจราจร
กระทรวงคมนาคม

บริษัท เอเบี่ยน เอ็นจิเนียริ่ง คอนซัลแต้นส์ จำกัด
บริษัท เอ็ม เอ เอ คอนซัลแตนท์ จำกัด
บริษัท พีเอสเค คอนซัลแทนส์ จำกัด
บริษัท ปัญญา คอนซัลแตนท์ จำกัด
บริษัท ยูไนเต็ด แอนนาลิสต์ แอนด์ เอ็นจิเนียริ่ง คอนซัลแต้นส์ จำกัด

ชื่อโครงการ :
งานศึกษาความเหมาะสมเบื้องต้นและออกแบบแนวคิดเบื้องต้น
เส้นทางท่องเที่ยวเลียบชายฝั่งทะเลอันดามัน ช่วงจังหวัดระนอง – จังหวัดสตูล

ผู้ตรวจสอบ : **จักรพันธ์ เจียมลักษณไพศาล**
ผู้จัดการโครงการ : **แสงชัย สาธิตวงศ์ไพบูลย์**
ผู้ออกแบบ : **อนิรุธ โคระวิ**

ชื่อแบบ :
งานออกแบบจุดชมวิวท่าเลน (จุดที่ 20)

หมายเลขแบบ : กบ–ส–1020

ผู้เขียนแบบ : **ธวัชชัย แดงสอาด**
มาตราส่วน : A1 = 1:250
A3 = 1:500
วันที่ : **มีนาคม 2568**
แผ่นที่ : 72

N:_PROJECT\571-FSRVR\ZONE B_BACKUP\03_ARCHITECTURAL ZONE B\กระบี่\30.3 แปลนจุดชมวิวจุดจอดรถ กระบี่ จุดที่ 11 ถึง 21 FD.DWG

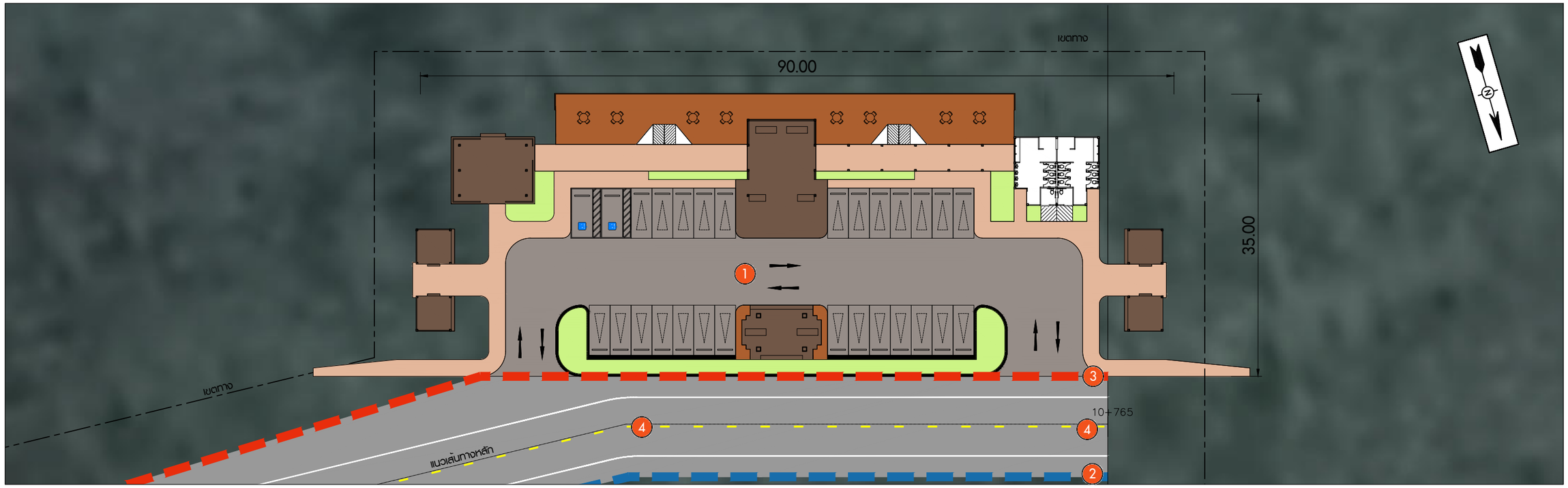

งานออกแบบภูมิทัศน์และจุดชมวิวแหลมจมูกควาย

มาตราส่วน 1:250

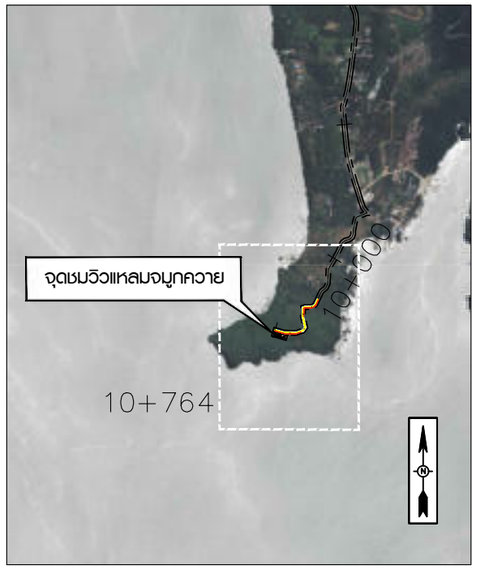

แนวคิดในการออกแบบ

1. พื้นที่จุดชมวิวขนาดใหญ่ (จอดรถ 20 คัน)
2. ทางเท้ากว้าง 5.00ม. ยาว 1000 ม.
3. ทางเท้ากว้าง 3.00ม. ยาว 1000 ม.
4. ทางข้ามเสมอระดับทางเท้า

แผนที่สังเขป

จุดชมวิวแหลมจมูกควาย ตำบลเขาทอง อำเภอเมืองกระบี่
แปลนแนวเส้นทางร่วมบรรจบ จังหวัดกระบี่ 3 กม. 10+765.000

แก้ไข	วันที่	รายการ	เขียน	ตรวจ	อนุมัติ

สำนักงานนโยบายและแผนการขนส่งและจราจร
กระทรวงคมนาคม

บริษัท เอเชี่ยน เอ็นจิเนียริ่ง คอนซัลแต้นส์ จำกัด
บริษัท เอ็ม เอ เอ คอนซัลแตนท์ จำกัด
บริษัท พีเอสเค คอนซัลแทนส์ จำกัด
บริษัท ปัญญา คอนซัลแตนท์ จำกัด
บริษัท ยูไนเต็ด แอนนาลิสต์ แอนด์ เอ็นจิเนียริ่ง คอนซัลแต้นส์ จำกัด

ชื่อโครงการ :
งานศึกษาความเหมาะสมเบื้องต้นและออกแบบแนวคิดเบื้องต้น
เส้นทางท่องเที่ยวเลียบชายฝั่งทะเลอันดามัน ช่วงจังหวัดระนอง – จังหวัดสตูล

ผู้ตรวจสอบ : จักรพันธ์ เจียมลักษณไพศาล
ผู้จัดการโครงการ : แสงชัย สาธิตวงศ์ไพบูลย์
ผู้ออกแบบ : อนิรุธ โคระวิ

ชื่อแบบ :
จุดชมวิวแหลมจมูกควาย (จุดที่ 21)

หมายเลขแบบ : กบ–ส–1021

ผู้เขียนแบบ : ธวัชชัย แดงสอาด
มาตราส่วน : A1 = 1:250
A3 = 1:500
วันที่ : มีนาคม 2568
แผ่นที่ : 73

N:_PROJECT\157-FSRVR\ZONE B_BACKUP\03_ARCHITECTURAL ZONE B\กระบี่\30.3 แปลนจุดชมวิวจุดจอดรถ กระบี่ จุดที่ 11 ถึง 21 FD.DWG

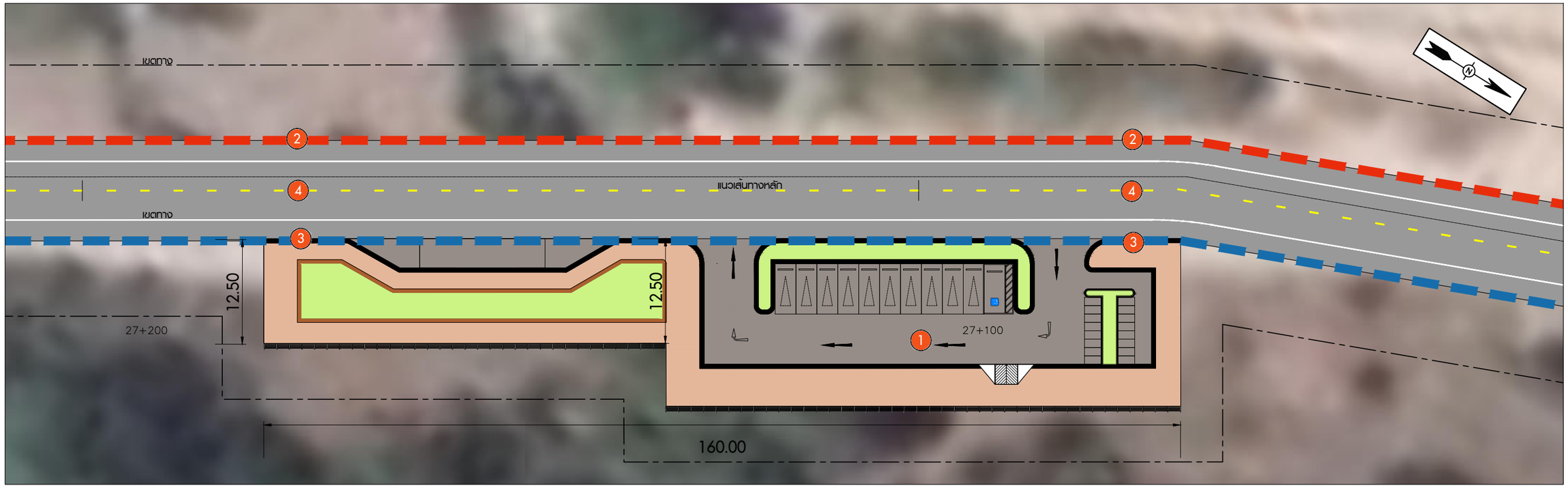

งานออกแบบจุดจอดรถหาดคลองโตบ

มาตราส่วน 1:250

แนวคิดในการออกแบบ

1. พื้นที่จุดชมวิวจอดรถขนาดเล็ก (จอดรถ10 คัน)
2. ทางเท้ากว้าง 5.00ม. ยาว 1000 ม.
3. ทางเท้ากว้าง 3.00ม. ยาว 1000 ม.
4. ทางข้ามเสมอระดับทางเท้า

แผนที่สังเขป

งานออกแบบจุดจอดรถหาดคลองโตบ ตำบลเกาะลันตาใหญ่ อำเภอเกาะลันตา
แนวเส้นทางร่วมบรรจบ จังหวัดกระบี่ 5 กม. 27+040.000

แก้ไข	วันที่	รายการ	เขียน	ตรวจ	อนุมัติ

สำนักงานนโยบายและแผนการขนส่งและจราจร
กระทรวงคมนาคม

บริษัท เอเซี่ยน เอ็นจิเนียริ่ง คอนซัลแต้นส์ จำกัด
บริษัท เอ็ม เอ เอ คอนซัลแตนท์ จำกัด
บริษัท พีเอสเค คอนซัลแทนส์ จำกัด
บริษัท ปัญญา คอนซัลแตนท์ จำกัด
บริษัท ยูไนเต็ด แอนนาลิสต์ แอนด์ เอ็นจิเนียริ่ง คอนซัลแต้นส์ จำกัด

ชื่อโครงการ : งานศึกษาความเหมาะสมเบื้องต้นและออกแบบแนวคิดเบื้องต้น เส้นทางท่องเที่ยวเลียบชายฝั่งทะเลอันดามัน ช่วงจังหวัดระนอง – จังหวัดสตูล

ผู้ตรวจสอบ : จักรพันธ์ เจียมลักษณไพศาล
ผู้จัดการโครงการ : แสงชัย สาธิตวงศ์ไพบูลย์
ผู้ออกแบบ : อนิรุธ โคระวิ

ชื่อแบบ : งานออกแบบจุดจอดรถหาดคลองโตบ (จุดที่ 22)

หมายเลขแบบ : กบ–ส–1022

ผู้เขียนแบบ : ธวัชชัย แดงสอาด
มาตราส่วน : A1 = 1:250 A3 = 1:500
วันที่ : มีนาคม 2568
แผ่นที่ : 74

N:_PROJECT\571-FSRW\ZONE B_BACKUP\03_ARCHITECTURAL ZONE B\กระบี่\30.4 แปลนจุดชมวิวจุดจอดรถ กระบี่ จุดที่ 22 ที่ 28 FD.DWG

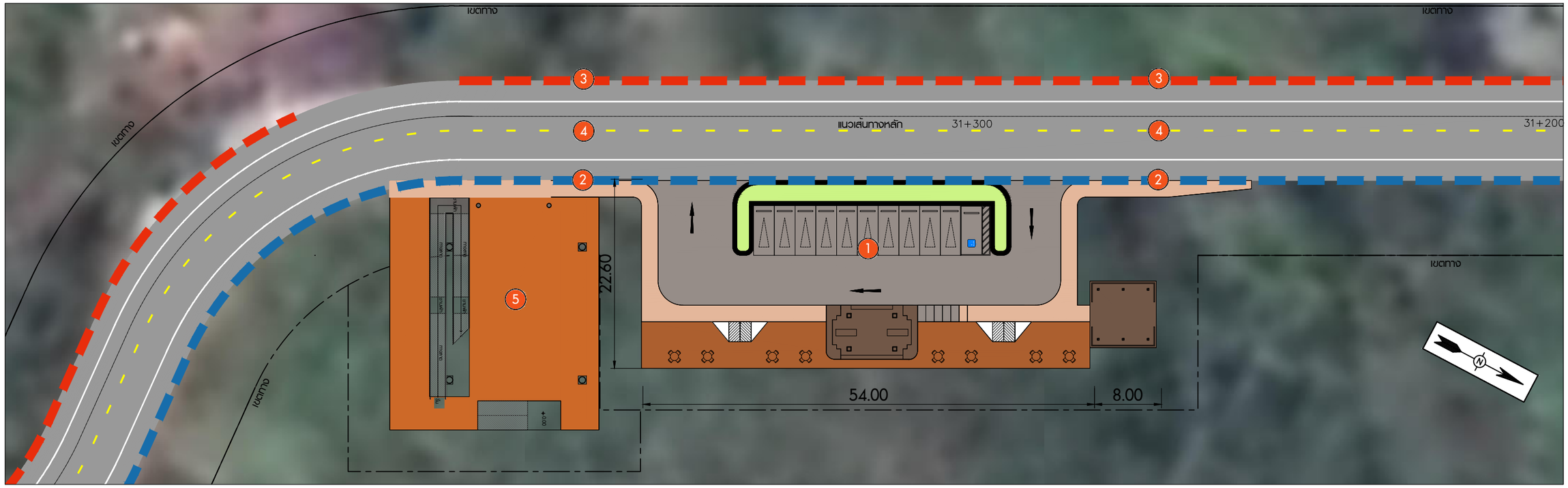

งานออกแบบจุดชมวิวอ่าวนุ้ย

มาตราส่วน 1:250

แนวคิดในการออกแบบ

1. พื้นที่จุดชมวิวขนาดกลาง (จอดรถ 10 คัน)
2. ทางเท้ากว้าง 5.00ม. ยาว 1000 ม.
3. ทางเท้ากว้าง 3.00ม. ยาว 1000 ม.
4. ทางข้ามเสมอระดับทางเท้า
5. อาคารหลบภัยสึนามิ

แผนที่สังเขป

งานออกแบบจุดชมวิวอ่าวนุ้ย ตำบลเกาะลันตาใหญ่ อำเภอเกาะลันตา
แนวเส้นทางร่วมบรรจบ จังหวัดกระบี่ 5 กม. 31+330.000

แก้ไข	วันที่	รายการ	เขียน	ตรวจ	อนุมัติ

สำนักงานนโยบายและแผนการขนส่งและจราจร
กระทรวงคมนาคม

บริษัท เอเชี่ยน เอ็นจิเนียริ่ง คอนซัลแต้นส์ จำกัด
บริษัท เอ็ม เอ เอ คอนซัลแตนท์ จำกัด
บริษัท พีเอสเค คอนซัลแทนส์ จำกัด
บริษัท ปัญญา คอนซัลแตนท์ จำกัด
บริษัท ยูไนเต็ด แอนนาลิสต์ แอนด์ เอ็นจิเนียริ่ง คอนซัลแต้นส์ จำกัด

ชื่อโครงการ : งานศึกษาความเหมาะสมเบื้องต้นและออกแบบแนวคิดเบื้องต้น เส้นทางท่องเที่ยวเลียบชายฝั่งทะเลอันดามัน ช่วงจังหวัดระนอง – จังหวัดสตูล

ผู้ตรวจสอบ : **จักรพันธ์ เจียมลักษณไพศาล**

ผู้จัดการโครงการ : **แสงชัย สาธิตวงศ์ไพบูลย์**

ผู้ออกแบบ : **อนิรุธ โคระวี**

ชื่อแบบ : งานออกแบบจุดชมวิวอ่าวนุ้ย (จุดที่ 23)

หมายเลขแบบ : กบ–ส–1023

ผู้เขียนแบบ : **ธวัชชัย แดงสอาด**

มาตราส่วน : A1 = 1:250
A3 = 1:500

วันที่ : **มีนาคม 2568**

แผ่นที่ : 75

N:_PROJECT\571-FSRVR\ZONE B_BACKUP\03_ARCHITECTURAL ZONE B\กระบี่\30.4 แปลงจุดชมวิวจุดจอดรถ กระบี่ จุดที่ 22 ที่1 28 FD.DWG

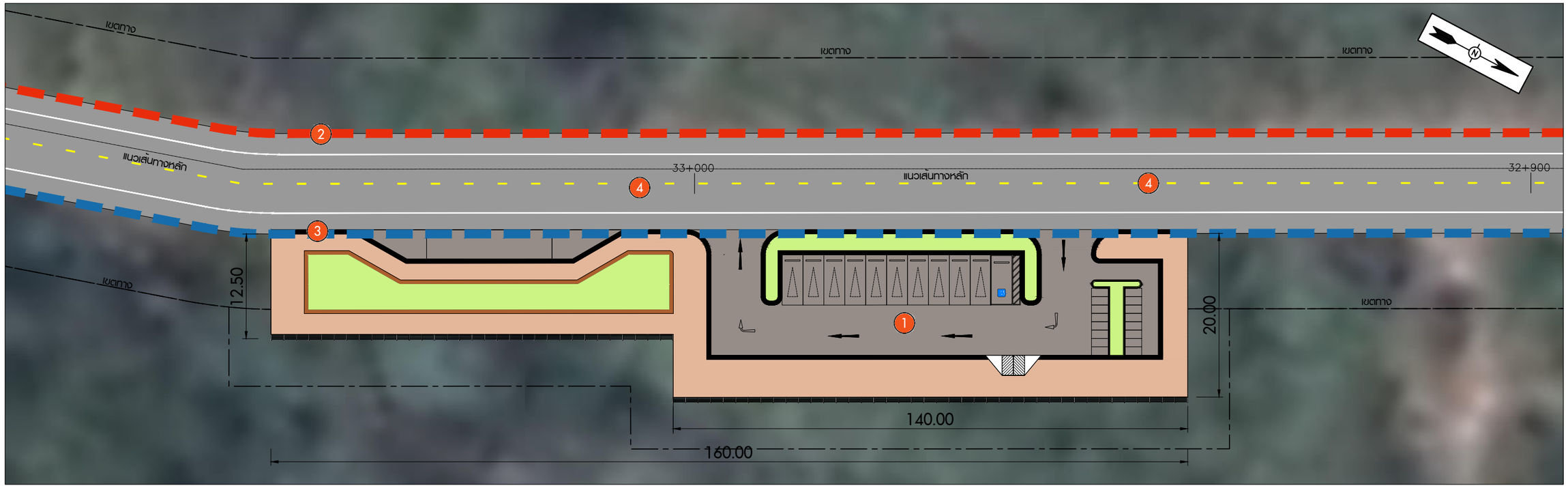

งานออกแบบจุดจอดรถหาดคลองหิน

มาตราส่วน 1:250

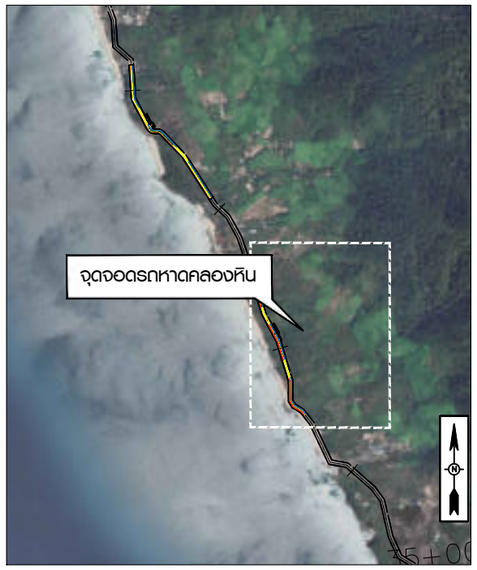

แนวคิดในการออกแบบ

1. พื้นที่จุดจอดรถขนาดเล็ก (จอดรถ 10 คัน)
2. ทางเท้ากว้าง 5.00ม. ยาว 1000 ม.
3. ทางเท้ากว้าง 3.00ม. ยาว 1000 ม.
4. ทางข้ามเสมอระดับทางเท้า

แผนที่สังเขป

งานออกแบบจุดจอดรถหาดคลองหิน ตำบลเกาะลันตาใหญ่ อำเภอเกาะลันตา
แนวเส้นทางร่วมบรรจบ จังหวัดกระบี่ 5 กม. 32+938.000

N:_PROJECT\571-FSRVR\ZONE B_BACKUP\03_ARCHITECTURAL ZONE B\กระบี่\30.4 แปลนจุดชมวิวจุดจอดรถ กระบี่ ชุดที่ 22 ที่ 28 FD.DWG

แก้ไข	วันที่	รายการ	เขียน	ตรวจ	อนุมัติ

สำนักงานนโยบายและแผนการขนส่งและจราจร
กระทรวงคมนาคม

บริษัท เอเชี่ยน เอ็นจิเนียริ่ง คอนซัลแต้นส์ จำกัด
บริษัท เอ็ม เอ เอ คอนซัลแตนท์ จำกัด
บริษัท พีเอสเค คอนซัลแทนส์ จำกัด
บริษัท ปัญญา คอนซัลแตนท์ จำกัด
บริษัท ยูไนเต็ด แอนนาลิสต์ แอนด์ เอ็นจิเนียริ่ง คอนซัลแต้นส์ จำกัด

ชื่อโครงการ :
งานศึกษาความเหมาะสมเบื้องต้นและออกแบบแนวคิดเบื้องต้น
เส้นทางท่องเที่ยวเลียบชายฝั่งทะเลอันดามัน ช่วงจังหวัดระนอง – จังหวัดสตูล

ผู้ตรวจสอบ : จักรพันธ์ เลียมลักษณไพศาล
ผู้จัดการโครงการ : แสงชัย สาธิตวงศ์ไพบูลย์
ผู้ออกแบบ : อนิรุธ โคระวี

ชื่อแบบ :
งานออกแบบจุดจอดรถหาดคลองหิน (จุดที่ 24)

หมายเลขแบบ : กบ–ส–1024

ผู้เขียนแบบ : ธวัชชัย แตงสอาด
มาตราส่วน : A1 = 1:250
A3 = 1:500
วันที่ : มีนาคม 2568
แผ่นที่ : 76

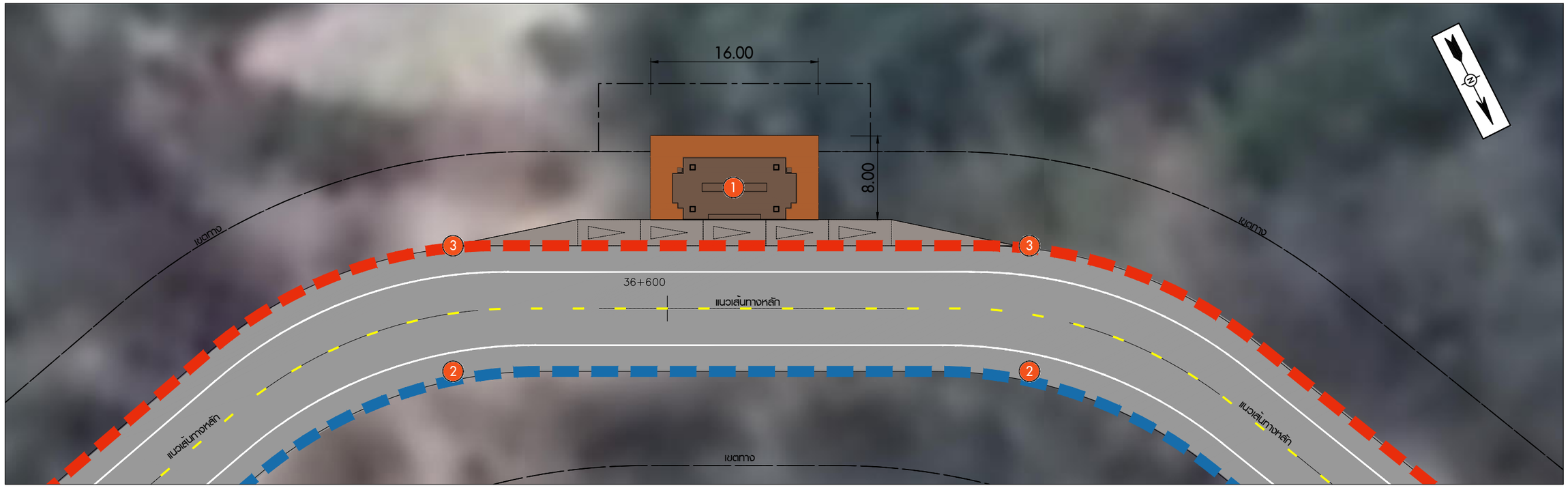

งานออกแบบจุดชมวิวหาดคลองจาก

มาตราส่วน 1:200

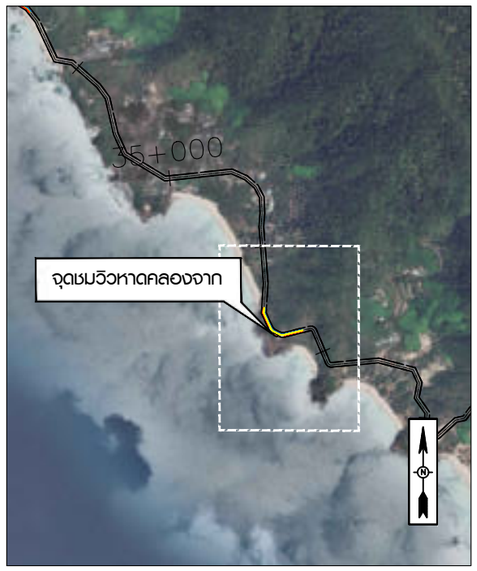

แนวคิดในการออกแบบ

1. พื้นที่จุดชมวิวขนาดเล็ก (จอดรถ 5 คัน)
2. ทางเท้ากว้าง 5.00ม. ยาว 1000 ม.
3. ทางเท้ากว้าง 3.00ม. ยาว 1000 ม.

แผนที่สังเขป

งานออกแบบจุดชมวิวหาดคลองจาก ตำบลเกาะลันตาใหญ่ อำเภอเกาะลันตา
แนวเส้นทางร่วมบรรจบ จังหวัดกระบี่ 5 กม. 36+596.000

แก้ไข	วันที่	รายการ	เขียน	ตรวจ	อนุมัติ

สำนักงานนโยบายและแผนการขนส่งและจราจร
กระทรวงคมนาคม

บริษัท เอเชี่ยน เอ็นจิเนียริ่ง คอนซัลแต้นส์ จำกัด
บริษัท เอ็ม เอ เอ คอนซัลแตนท์ จำกัด
บริษัท พีเอสเค คอนซัลแทนส์ จำกัด
บริษัท ปัญญา คอนซัลแตนท์ จำกัด
บริษัท ยูไนเต็ด แอนนาลิสต์ แอนด์ เอ็นจิเนียริ่ง คอนซัลแต้นส์ จำกัด

ชื่อโครงการ : งานศึกษาความเหมาะสมเบื้องต้นและออกแบบแนวคิดเบื้องต้น เส้นทางท่องเที่ยวเลียบชายฝั่งทะเลอันดามัน ช่วงจังหวัดระนอง – จังหวัดสตูล

ผู้ตรวจสอบ : จักรพันธ์ เสียมลักษณไพศาล
ผู้จัดการโครงการ : แสงชัย สาธิตวงศ์ไพบูลย์
ผู้ออกแบบ : อนิรุธ โคระวี

ชื่อแบบ : งานออกแบบจุดชมวิวหาดคลองจาก (จุดที่ 25)

หมายเลขแบบ : กบ–ส–1025

ผู้เขียนแบบ : ธวัชชัย แดงสอาด
มาตราส่วน : A1 = 1:200, A3 = 1:400
วันที่ : มีนาคม 2568
แผ่นที่ : 77

N:_PROJECT\571-FSR\R1ZONE B1_BACKUP\03_ARCHITECTURAL ZONE B1\กระบี่\30.4 แปลงจุดชมวิวจุดคลองจาก กระบี่ จุดที่ 22 ที่ 28 FD.DWG

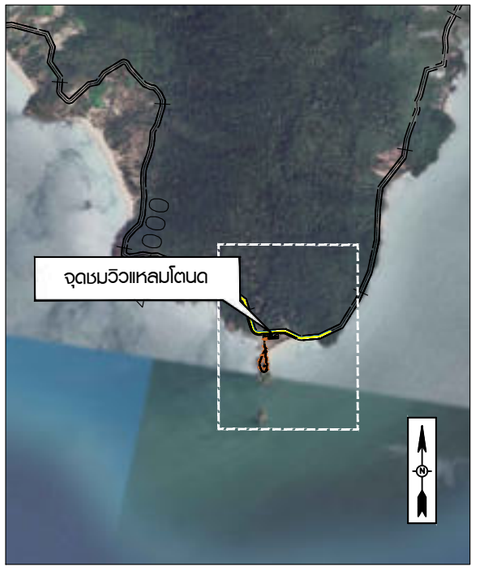

แผนที่สังเขป

งานออกแบบจุดชมวิวแหลมโตนด ตำบลเกาะลันตาใหญ่ อำเภอเกาะลันตา
แนวเส้นทางร่วมบรรจบ จังหวัดกระบี่ 5 กม. 41+410.000

แนวคิดในการออกแบบ

1. พื้นที่จุดชมวิวขนาดใหญ่ (จอดรถ 20 คัน)
2. ทางเท้ากว้าง 3.00ม. ยาว 1000 ม.
3. จุดพักชมวิว
4. ทางเท้ายกระดับเหนือพื้นดินกว้าง 3.00 ม

งานออกแบบจุดชมวิวแหลมโตนด

มาตราส่วน 1:250

แก้ไข	วันที่	รายการ	เขียน	ตรวจ	อนุมัติ

สำนักงานนโยบายและแผนการขนส่งและจราจร
กระทรวงคมนาคม

บริษัท เอเชี่ยน เอ็นจิเนียริ่ง คอนซัลแต้นส์ จำกัด
บริษัท เอ็ม เอ เอ คอนซัลแตนท์ จำกัด
บริษัท พีเอสเค คอนซัลแทนส์ จำกัด
บริษัท ปัญญา คอนซัลแตนท์ จำกัด
บริษัท ยูไนเต็ด แอนนาลิสต์ แอนด์ เอ็นจิเนียริ่ง คอนซัลแต้นส์ จำกัด

ชื่อโครงการ : งานศึกษาความเหมาะสมเบื้องต้นและออกแบบแนวคิดเบื้องต้น เส้นทางท่องเที่ยวเลียบชายฝั่งทะเลอันดามัน ช่วงจังหวัดระนอง – จังหวัดสตูล

ผู้ตรวจสอบ : จักรพันธ์ เจียมลักษณไพศาล
ผู้จัดการโครงการ : แสงชัย สาธิตวงศ์ไพบูลย์
ผู้ออกแบบ : อนิรุธ โคระวี

ชื่อแบบ : งานออกแบบจุดชมวิวแหลมโตนด (จุดที่ 26)

หมายเลขแบบ : กบ–ส–1026

ผู้เขียนแบบ : ธวัชชัย แดงสอาด
มาตราส่วน : A1 = 1:250 A3 = 1:500
วันที่ : มีนาคม 2568
แผ่นที่ : 78

N:_PROJECT\571-FSRVR\ZONE B_BACKUP\03_ARCHITECTURAL ZONE B\กระบี่\30.4 แบบจุดชมวิวจุดออกรถ กระบี่ จุดที่ 22 ถึง 28 FD.DWG

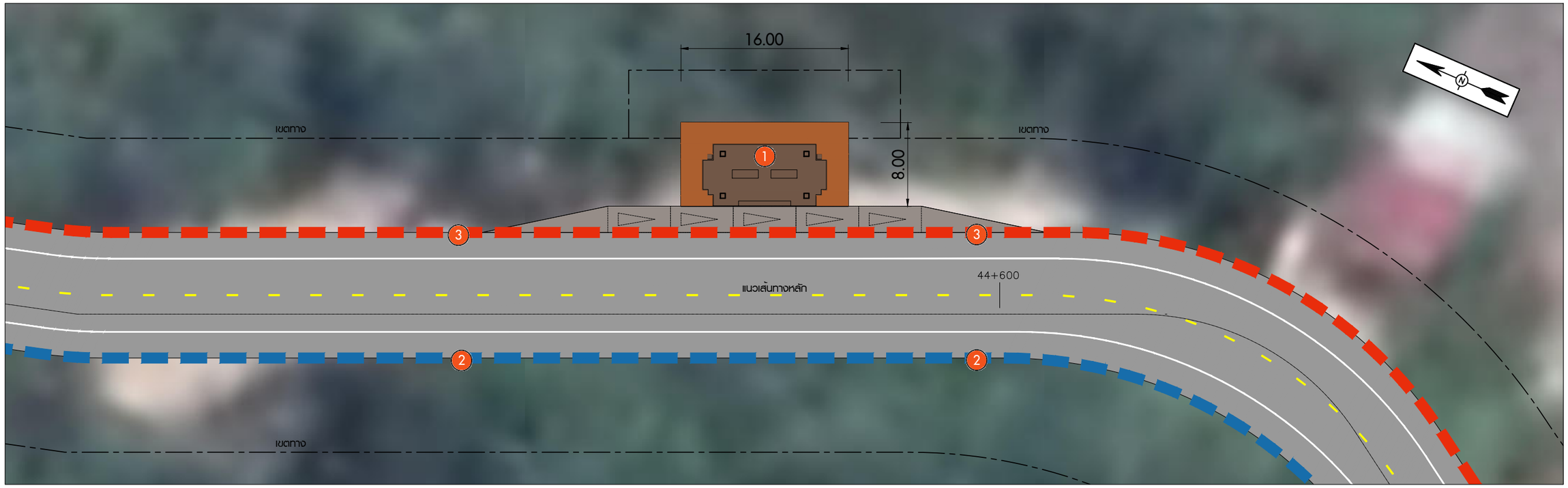

งานออกแบบจุดชมวิวเมืองเก่าลันตา

มาตราส่วน 1:200

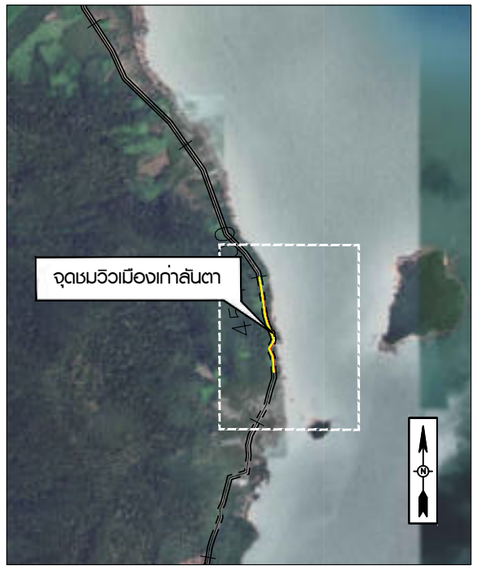

แผนที่สังเขป

งานออกแบบจุดชมวิวเมืองเก่าลันตา ตำบลเกาะลันตาใหญ่ อำเภอเกาะลันตา
แนวเส้นทางร่วมบรรจบ จังหวัดกระบี่ 5 กม. 44+410.000

แนวคิดในการออกแบบ

1. พื้นที่จุดชมวิวขนาดเล็ก (จอดรถ 5 คัน)
2. ทางเท้ากว้าง 5.00ม. ยาว 1000 ม.
3. ทางเท้ากว้าง 3.00ม. ยาว 1000 ม.

แก้ไข	วันที่	รายการ	เขียน	ตรวจ	อนุมัติ

สำนักงานนโยบายและแผนการขนส่งและจราจร
กระทรวงคมนาคม

บริษัท เอเชี่ยน เอ็นจิเนียริ่ง คอนซัลแต้นส์ จำกัด
บริษัท เอ็ม เอ เอ คอนซัลแตนท์ จำกัด
บริษัท พีเอสเค คอนซัลแทนส์ จำกัด
บริษัท ปัญญา คอนซัลแตนท์ จำกัด
บริษัท ยูไนเต็ด แอนนาลิสต์ แอนด์ เอ็นจิเนียริ่ง คอนซัลแต้นส์ จำกัด

ชื่อโครงการ : งานศึกษาความเหมาะสมเบื้องต้นและออกแบบแนวคิดเบื้องต้น เส้นทางท่องเที่ยวเลียบชายฝั่งทะเลอันดามัน ช่วงจังหวัดระนอง – จังหวัดสตูล

ผู้ตรวจสอบ : จักรพันธ์ เจียมลักษณไพศาล

ผู้จัดการโครงการ : แสงชัย สาธิตวงศ์ไพบูลย์

ผู้ออกแบบ : อนิรุธ โคระวี

ชื่อแบบ : งานออกแบบจุดชมวิวเมืองเก่าลันตา (จุดที่ 27)

หมายเลขแบบ : กบ–ส–1027

ผู้เขียนแบบ : ธวัชชัย แดงสอาด

มาตราส่วน : A1 = 1:200
A3 = 1:400

วันที่ : มีนาคม 2568

แผ่นที่ : 79

N:_PROJECT\571-FSRVR\ZONE B_BACKUP\03_ARCHITECTURAL ZONE B\กระบี่\30.4 แปลนจุดชมวิวจุดตรวจ กระบี่ จุดที่ 22 ถึง 28 FD.DWG

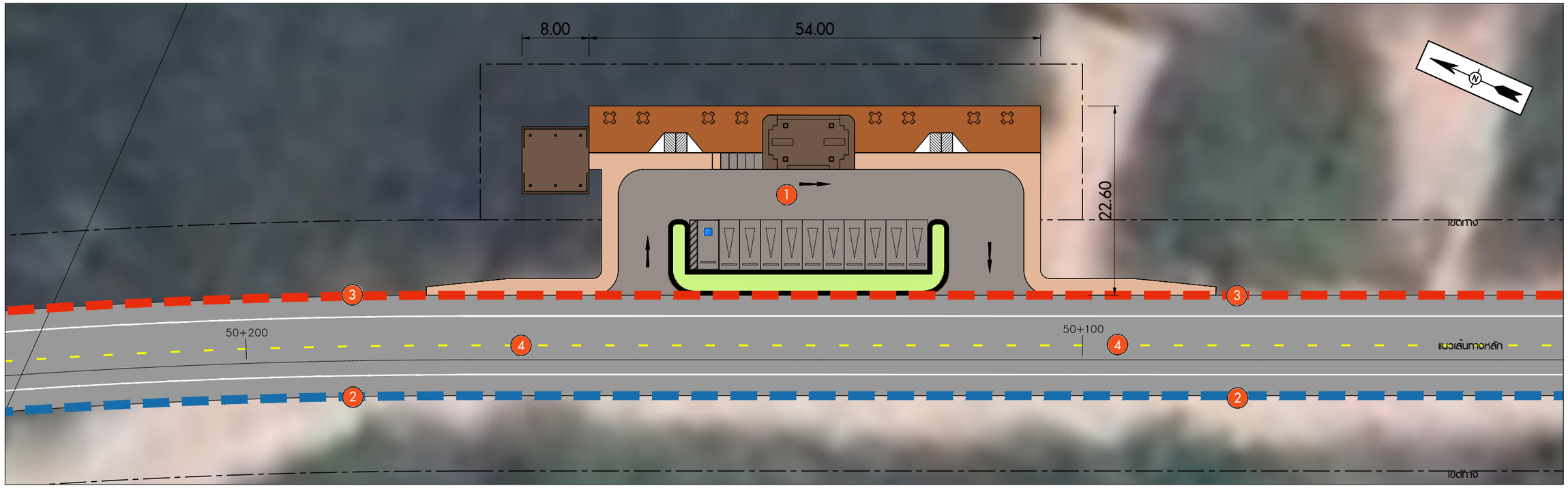

งานออกแบบจุดชมวิวเกาะเล็ก

มาตราส่วน 1:250

แนวคิดในการออกแบบ

1. พื้นที่จุดชมวิวขนาดกลาง (จอดรถ 10 คัน)
2. ทางเท้ากว้าง 5.00ม. ยาว 1000 ม.
3. ทางเท้ากว้าง 3.00ม. ยาว 1000 ม.
4. ทางข้ามเสมอระดับทางเท้า

แผนที่สังเขป

งานออกแบบจุดชมวิวเกาะเล็ก ตำบลศรีบอยา อำเภอเหนือคลอง
แนวเส้นหลัก จังหวัดกระบี่ 5 กม. 50+174.000

แก้ไข	วันที่	รายการ	เขียน	ตรวจ	อนุมัติ

สำนักงานนโยบายและแผนการขนส่งและจราจร
กระทรวงคมนาคม

บริษัท เอเชี่ยน เอ็นจิเนียริ่ง คอนซัลแต้นส์ จำกัด
บริษัท เอ็ม เอ เอ คอนซัลแตนท์ จำกัด
บริษัท พีเอสเค คอนซัลแทนส์ จำกัด
บริษัท ปัญญา คอนซัลแตนท์ จำกัด
บริษัท ยูไนเต็ด แอนนาลิสต์ แอนด์ เอ็นจิเนียริ่ง คอนซัลแต้นส์ จำกัด

ชื่อโครงการ :
งานศึกษาความเหมาะสมเบื้องต้นและออกแบบแนวคิดเบื้องต้น
เส้นทางท่องเที่ยวเลียบชายฝั่งทะเลอันดามัน ช่วงจังหวัดระนอง – จังหวัดสตูล

ผู้ตรวจสอบ : จักรพันธ์ เสียมลักษณไพศาล
ผู้จัดการโครงการ : แสงชัย สาธิตวงศ์ไพบูลย์
ผู้ออกแบบ : อนิรุธ โคระวี

ชื่อแบบ :
งานออกแบบจุดชมวิวเกาะเล็ก(จุดที่ 28)

หมายเลขแบบ : กบ–ส–1028

ผู้เขียนแบบ : ถวัชชัย แดงสอาด
มาตราส่วน : A1 = 1:250
A3 = 1:500
วันที่ : มีนาคม 2568
แผ่นที่ : 80

N:_PROJECT\571-FSRVR\ZONE B_BACKUP\03_ARCHITECTURAL ZONE B\กระบี่\30.4 แปลนจุดชมวิวจุดจอดรถ กระบี่ จุดที่ 22 ถึง 28 FD.DWG

งานโครงสร้างสะพาน

BRIDGE STRUCTURE

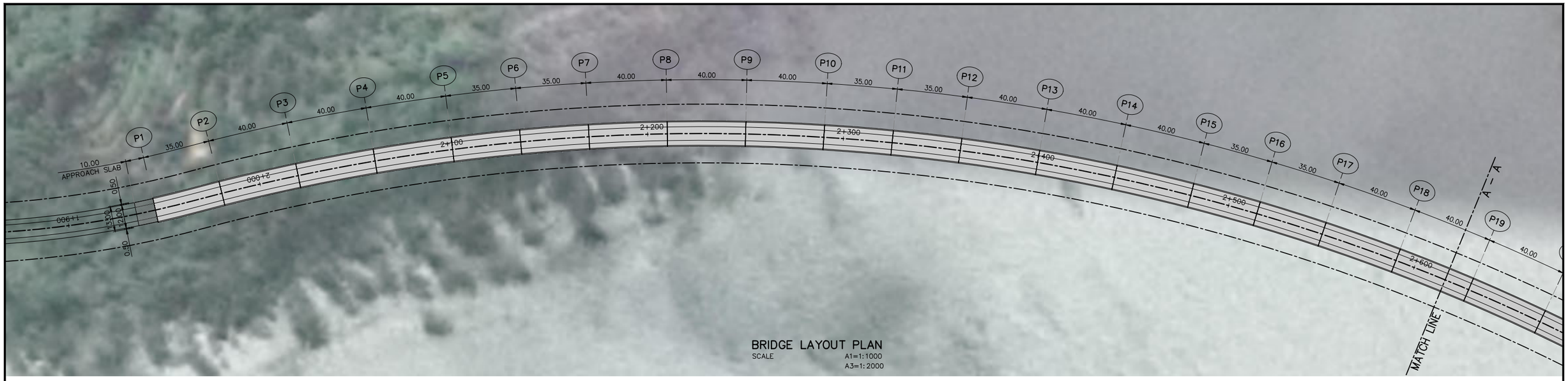

BRIDGE LAYOUT PLAN

SCALE A1=1:1000
A3=1:2000

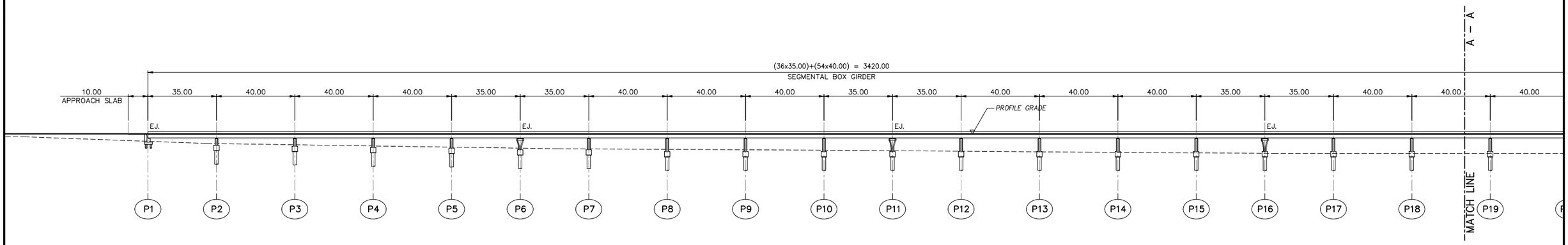

LONGITUDINAL PROFILE

SCALE A1=1:1000
A3=1:2000

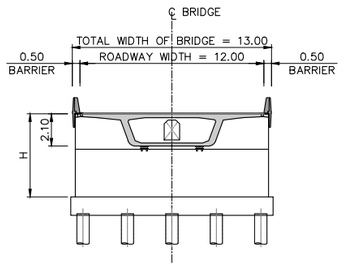

SECTION ABUTMENT SPAN 35.00m

SCALE A1=1:200
A3=1:400

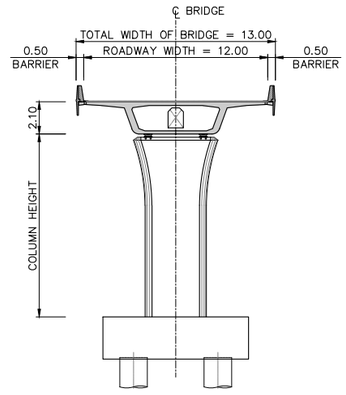

SECTION SEGMENTAL BOX SPAN 40.00m

SCALE A1=1:200
A3=1:400

BRIDGE SPECIFICATIONS

BRIDGE TYPE	:	SEGMENTAL BOX GIRDER
BRIDGE SPAN LENGTH	:	(36x35.00)+(54x40.00) = 3420.00 m
TOTAL BRIDGE LENGTH	:	3420.00 m
ROADWAY WIDTH	:	12.00 m
TOTAL WIDTH OF BRIDGE	:	13.00 m

N:_PROJECT\157-FSRVR\ZONE B\FSRVR-FD DRAWINGS-04_KRABI\04_BRIDGE KRABI\04 KRABI_LAYOUT PLAN AND PROFILE BRIDGE.DWG

แก้ไข	วันที่	รายการ	เขียน	ตรวจ	อนุมัติ

สำนักงานนโยบายและแผนการขนส่งและจราจร
กระทรวงคมนาคม

บริษัท เอเชี่ยน เอ็นจิเนียริ่ง คอนซัลแต้นส์ จำกัด
บริษัท เอ็ม เอ เอ คอนซัลแตนท์ จำกัด
บริษัท พีเอสเค คอนซัลแทนส์ จำกัด
บริษัท ปัญญา คอนซัลแตนท์ จำกัด
บริษัท ยูไนเต็ด แอนนาลิสต์ แอนด์ เอ็นจิเนียริ่ง คอนซัลแต้นส์ จำกัด

ชื่อโครงการ :
งานศึกษาความเหมาะสมเบื้องต้นและออกแบบแนวคิดเบื้องต้น
เส้นทางท่องเที่ยวเลียบชายฝั่งทะเลอันดามัน ช่วงจังหวัดระนอง – จังหวัดสตูล

ผู้ตรวจสอบ : จาตุร แผ่นสุวรรณ
ผู้จัดการโครงการ : แสงชัย สาธิตวงศ์ไพบูลย์
ผู้ออกแบบ : ธนัญญ์ จาธุภูมิ, จิรภัทร พัดชื่น

ชื่อแบบ :
แบบแปลนและค่าระดับสะพาน
กม1+945.000 – กม5+365.000
แผ่นที่ 1/5

หมายเลขแบบ : กบ-ค-1001

ผู้เขียนแบบ : ช่างเขียนแบบ PSK
มาตราส่วน : A1 = 1:1000
A3 = 1:2000
วันที่ : มีนาคม 2568
แผ่นที่ : 81

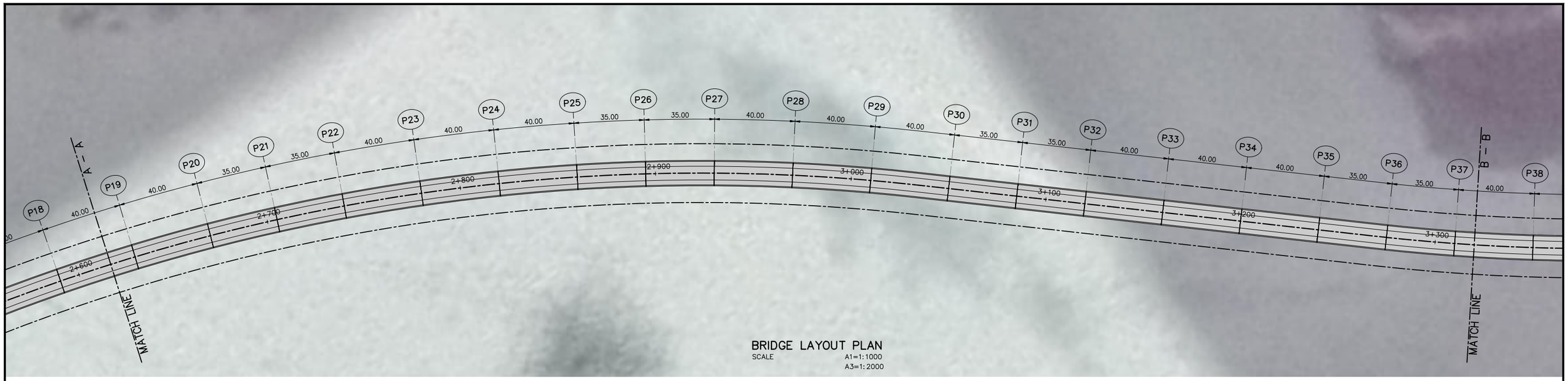

BRIDGE LAYOUT PLAN
SCALE A1=1:1000
A3=1:2000

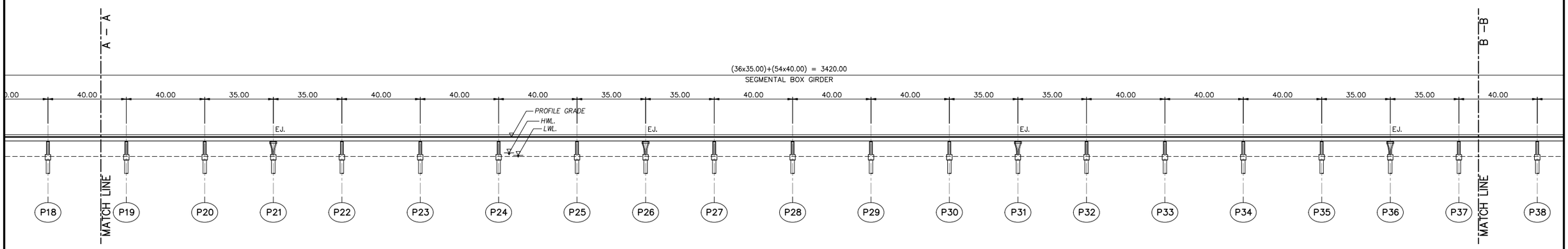

LONGITUDINAL PROFILE
SCALE A1=1:1000
A3=1:2000

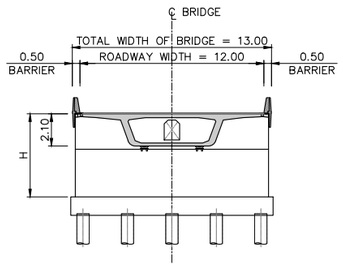

SECTION ABUTMENT SPAN 35.00m
SCALE A1=1:200
A3=1:400

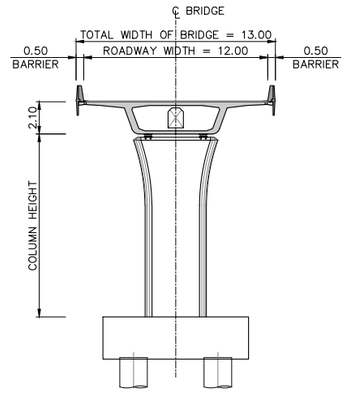

SECTION SEGMENTAL BOX SPAN 40.00m
SCALE A1=1:200
A3=1:400

BRIDGE SPECIFICATIONS

BRIDGE TYPE	:	SEGMENTAL BOX GIRDER
BRIDGE SPAN LENGTH	:	(36x35.00)+(54x40.00) = 3420.00 m
TOTAL BRIDGE LENGTH	:	3420.00 m
ROADWAY WIDTH	:	12.00 m
TOTAL WIDTH OF BRIDGE	:	13.00 m

N:_PROJECT\571-FSRVR\ZONE B\FSRVR-FD DRAWINGS-04_KRAB\04_BRIDGE KRAB\04 KRAB_LAYOUT PLAN AND PROFILE BRIDGE.DWG

แก้ไข	วันที่	รายการ	เขียน	ตรวจ	อนุมัติ

สำนักงานนโยบายและแผนการขนส่งและจราจร
กระทรวงคมนาคม

บริษัท เอเบี่ยน เอ็นจิเนียริ่ง คอนซัลแต้นส์ จำกัด
บริษัท เอ็ม เอ เอ คอนซัลแตนท์ จำกัด
บริษัท พีเอสเค คอนซัลแทนส์ จำกัด
บริษัท ปัญญา คอนซัลแตนท์ จำกัด
บริษัท ยูไนเต็ด แอนนาลิสต์ แอนด์ เอ็นจิเนียริ่ง คอนซัลแต้นส์ จำกัด

ชื่อโครงการ :
งานศึกษาความเหมาะสมเบื้องต้นและออกแบบแนวคิดเบื้องต้น
เส้นทางท่องเที่ยวเลียบชายฝั่งทะเลอันดามัน ช่วงจังหวัดระนอง – จังหวัดสตูล

ผู้ตรวจสอบ : จาตุร แผ่นสุวรรณ
ผู้จัดการโครงการ : แสงชัย สาธิตวงศ์ไพบูลย์
ผู้ออกแบบ : ธนัญญ์ จารุภูมิ, จิรภัทร พัดขึ้น

ชื่อแบบ :
แบบแปลนและค่าระดับสะพาน
กม1+945.000 – กม5+365.000
แผ่นที่ 2/5

หมายเลขแบบ : กบ-ค-1002

ผู้เขียนแบบ : ช่างเขียนแบบ PSK
มาตราส่วน : A1 = 1:1000
A3 = 1:2000
วันที่ : มีนาคม 2568
แผ่นที่ : 82

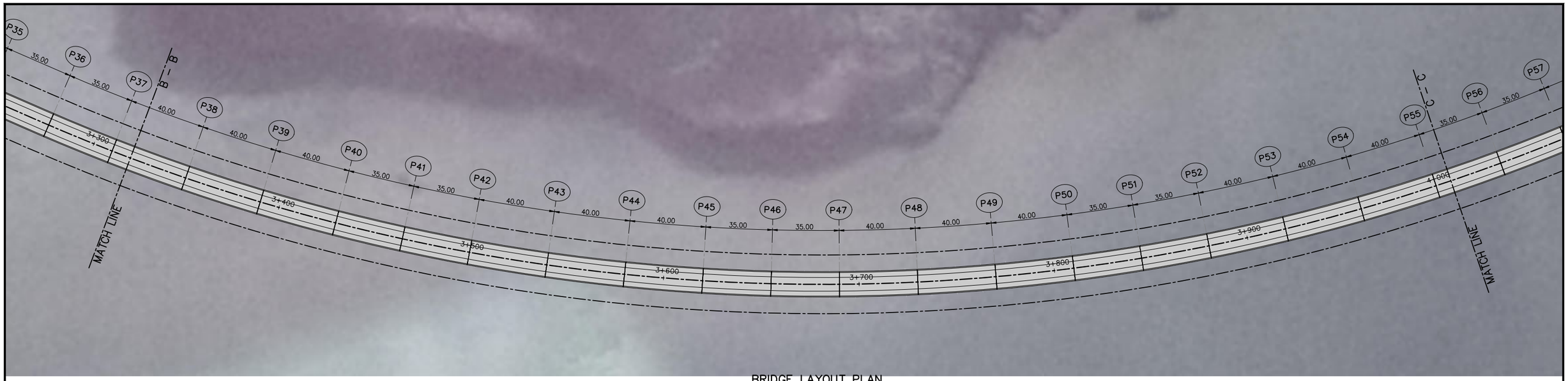

BRIDGE LAYOUT PLAN

SCALE A1=1:1000
A3=1:2000

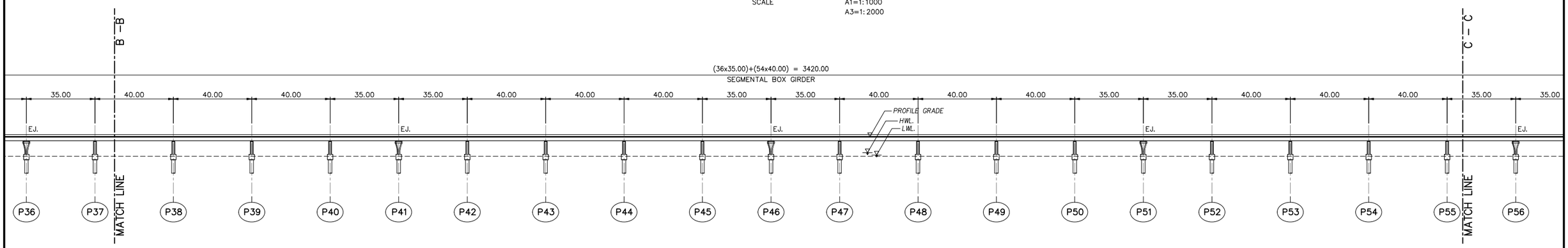

LONGITUDINAL PROFILE

SCALE A1=1:1000
A3=1:2000

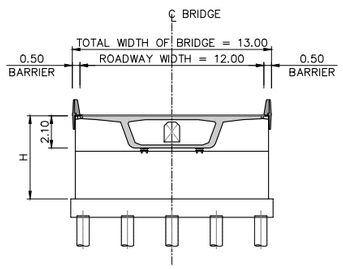

SECTION ABUTMENT SPAN 35.00m

SCALE A1=1:200
A3=1:400

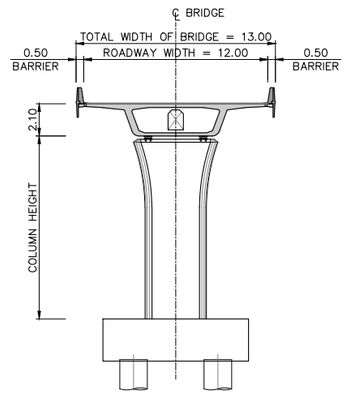

SECTION SEGMENTAL BOX SPAN 40.00m

SCALE A1=1:200
A3=1:400

BRIDGE SPECIFICATIONS

BRIDGE TYPE	:	SEGMENTAL BOX GIRDER
BRIDGE SPAN LENGTH	:	(36x35.00)+(54x40.00) = 3420.00 m
TOTAL BRIDGE LENGTH	:	3420.00 m
ROADWAY WIDTH	:	12.00 m
TOTAL WIDTH OF BRIDGE	:	13.00 m

แก้ไข	วันที่	รายการ	เขียน	ตรวจ	อนุมัติ

สำนักงานนโยบายและแผนการขนส่งและจราจร
กระทรวงคมนาคม

บริษัท เอเชี่ยน เอ็นจิเนียริ่ง คอนซัลแต้นส์ จำกัด
บริษัท เอ็ม เอ เอ คอนซัลแตนท์ จำกัด
บริษัท พีเอสเค คอนซัลแทนส์ จำกัด
บริษัท ปัญญา คอนซัลแตนท์ จำกัด
บริษัท ยูไนเต็ด แอนนาลิสต์ แอนด์ เอ็นจิเนียริ่ง คอนซัลแต้นส์ จำกัด

ชื่อโครงการ :
งานศึกษาความเหมาะสมเบื้องต้นและออกแบบแนวคิดเบื้องต้น
เส้นทางท่องเที่ยวเลียบชายฝั่งทะเลอันดามัน ช่วงจังหวัดระนอง – จังหวัดสตูล

ผู้ตรวจสอบ : จาตุร แผ่นสุวรรณ
ผู้จัดการโครงการ : แสงชัย สาธิตวงศ์ไพบูลย์
ผู้ออกแบบ : ธนัญญ์ จารุภูมิ
จิรภัทร พัดขึ้น

ชื่อแบบ :
แบบแปลนและค่าระดับสะพาน
กม1+945.000 – กม5+365.000
แผ่นที่ 3/5

หมายเลขแบบ : กบ–ค–1003

ผู้เขียนแบบ : ช่างเขียนแบบ PSK
มาตราส่วน : A1 = 1:1000
A3 = 1:2000
วันที่ : มีนาคม 2568
แผ่นที่ : 83

N:_PROJECT\571-FSRVR\ZONE B\FSRVR-FD DRAWINGS-04_KRAB\04_BRIDGE KRAB\04 KRAB_LAYOUT PLAN AND PROFILE BRIDGE.DWG

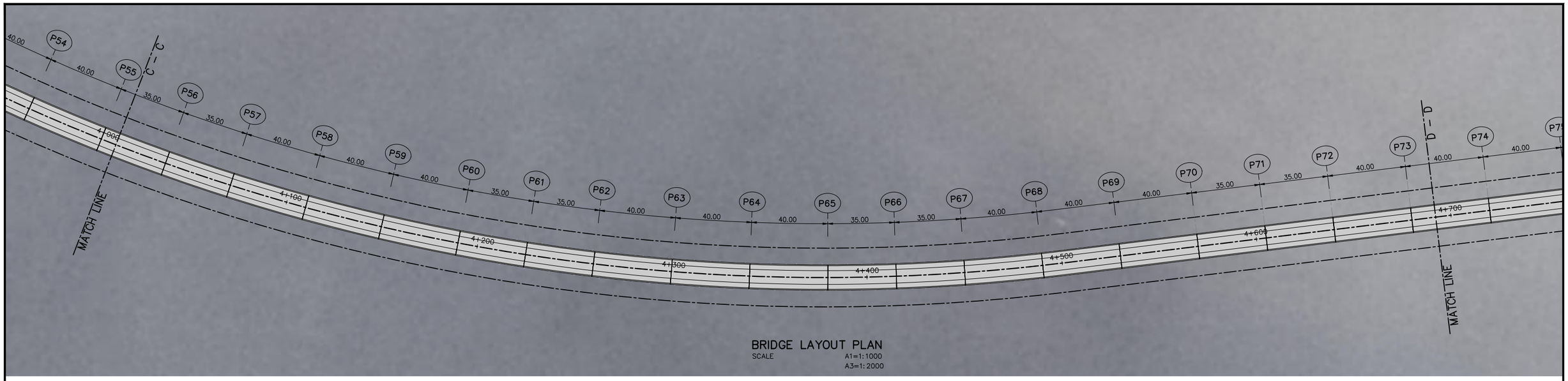

BRIDGE LAYOUT PLAN

SCALE A1=1:1000
A3=1:2000

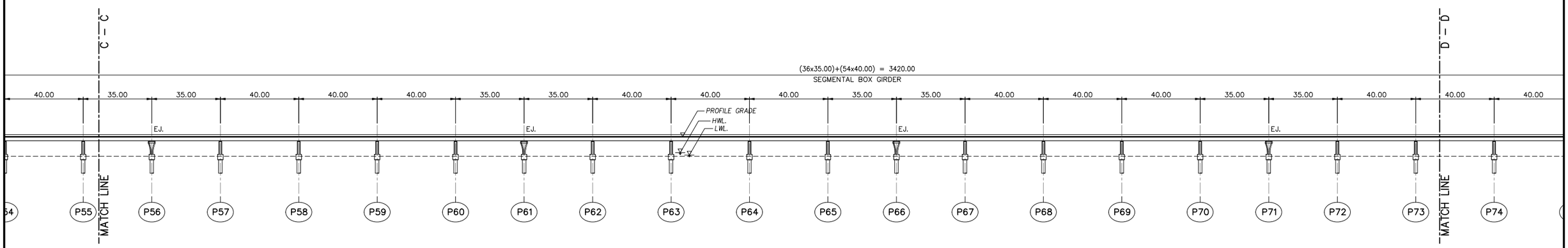

LONGITUDINAL PROFILE

SCALE A1=1:1000
A3=1:2000

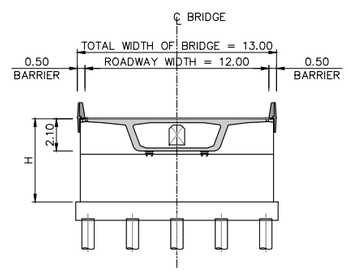

SECTION ABUTMENT SPAN 35.00m

SCALE A1=1:200
A3=1:400

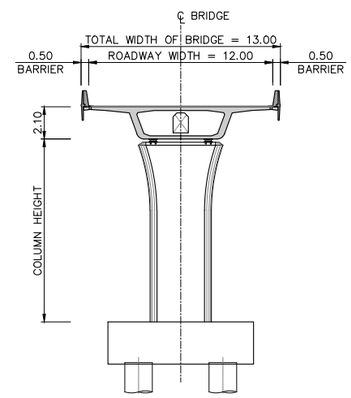

SECTION SEGMENTAL BOX SPAN 40.00m

SCALE A1=1:200
A3=1:400

BRIDGE SPECIFICATIONS

BRIDGE TYPE	:	SEGMENTAL BOX GIRDER
BRIDGE SPAN LENGTH	:	(36x35.00)+(54x40.00) = 3420.00 m
TOTAL BRIDGE LENGTH	:	3420.00 m
ROADWAY WIDTH	:	12.00 m
TOTAL WIDTH OF BRIDGE	:	13.00 m

แก้ไข	วันที่	รายการ	เขียน	ตรวจ	อนุมัติ

สำนักงานนโยบายและแผนการขนส่งและจราจร
กระทรวงคมนาคม

บริษัท เอเชี่ยน เอ็นจิเนียริ่ง คอนซัลแต้นส์ จำกัด
บริษัท เอ็ม เอ เอ คอนซัลแตนท์ จำกัด
บริษัท พีเอสเค คอนซัลแทนส์ จำกัด
บริษัท ปัญญา คอนซัลแตนท์ จำกัด
บริษัท ยูไนเต็ด แอนนาลิสต์ แอนด์ เอ็นจิเนียริ่ง คอนซัลแต้นส์ จำกัด

ชื่อโครงการ :
งานศึกษาความเหมาะสมเบื้องต้นและออกแบบแนวคิดเบื้องต้น
เส้นทางท่องเที่ยวเลียบชายฝั่งทะเลอันดามัน ช่วงจังหวัดระนอง – จังหวัดสตูล

ผู้ตรวจสอบ : จาตุร แผ่นสุวรรณ
ผู้จัดการโครงการ : แสงชัย สาธิตวงศ์ไพบูลย์
ผู้ออกแบบ : ธนัญญ์ จารุภูมิ, จิรภัทร พัดขึ้น

ชื่อแบบ :
แบบแปลนและค่าระดับสะพาน
กม1+945.000 – กม5+365.000
แผ่นที่ 4/5

หมายเลขแบบ : กบ-ค-1004

ผู้เขียนแบบ : ช่างเขียนแบบ PSK
มาตราส่วน : A1 = 1:1000
A3 = 1:2000
วันที่ : มีนาคม 2568
แผ่นที่ : 84

N:_PROJECT\571-FSRVR\ZONE B\FSRVR-FD DRAWINGS-04_KRABI\04_BRIDGE KRABI\04 KRABI_LAYOUT PLAN AND PROFILE BRIDGE.DWG

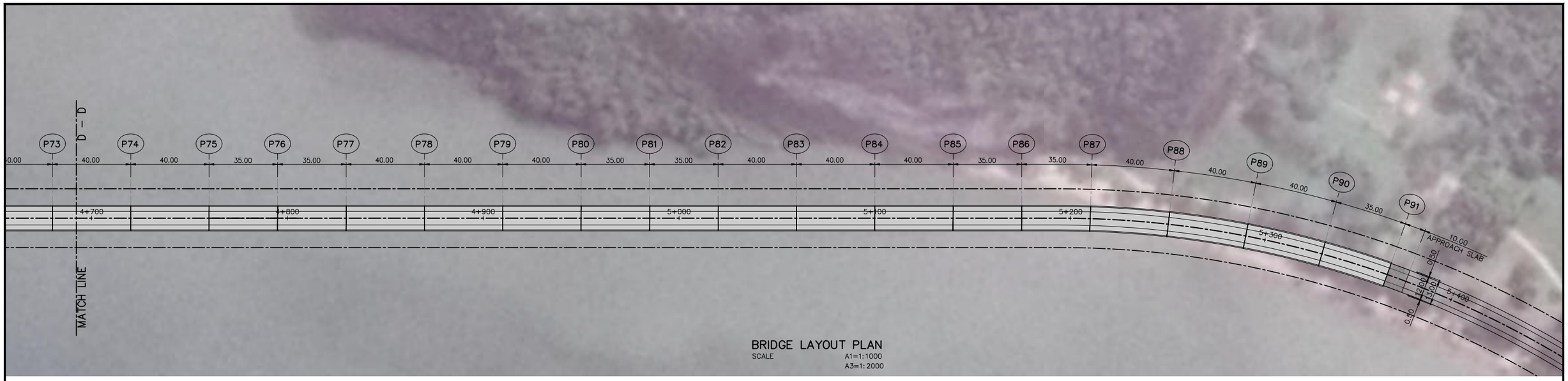

BRIDGE LAYOUT PLAN

SCALE A1=1:1000
A3=1:2000

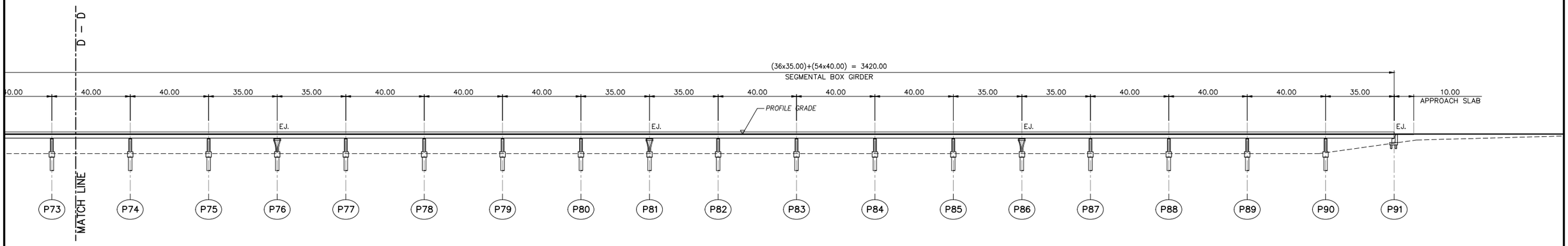

LONGITUDINAL PROFILE

SCALE A1=1:1000
A3=1:2000

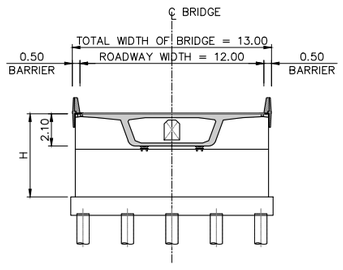

SECTION ABUTMENT SPAN 35.00m

SCALE A1=1:200
A3=1:400

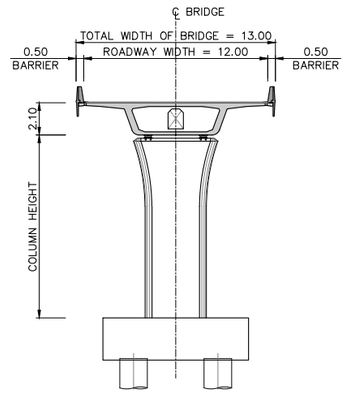

SECTION SEGMENTAL BOX SPAN 40.00m

SCALE A1=1:200
A3=1:400

BRIDGE SPECIFICATIONS

BRIDGE TYPE	:	SEGMENTAL BOX GIRDER
BRIDGE SPAN LENGTH	:	(36x35.00)+(54x40.00) = 3420.00 m
TOTAL BRIDGE LENGTH	:	3420.00 m
ROADWAY WIDTH	:	12.00 m
TOTAL WIDTH OF BRIDGE	:	13.00 m

แก้ไข	วันที่	รายการ	เขียน	ตรวจ	อนุมัติ

สำนักงานนโยบายและแผนการขนส่งและจราจร
กระทรวงคมนาคม

บริษัท เอเชี่ยน เอ็นจิเนียริ่ง คอนซัลแต้นส์ จำกัด
บริษัท เอ็ม เอ เอ คอนซัลแตนท์ จำกัด
บริษัท พีเอสเค คอนซัลแทนส์ จำกัด
บริษัท ปัญญา คอนซัลแตนท์ จำกัด
บริษัท ยูไนเต็ด แอนนาลิสต์ แอนด์ เอ็นจิเนียริ่ง คอนซัลแต้นส์ จำกัด

ชื่อโครงการ :
งานศึกษาความเหมาะสมเบื้องต้นและออกแบบแนวคิดเบื้องต้น
เส้นทางท่องเที่ยวเลียบชายฝั่งทะเลอันดามัน ช่วงจังหวัดระนอง – จังหวัดสตูล

ผู้ตรวจสอบ : จาตุร แผ่นสุวรรณ
ผู้จัดการโครงการ : แสงชัย สาธิตวงศ์ไพบูลย์
ผู้ออกแบบ : ธนัญญ์ จาธุภูมิ, จิรภัทร พัดชื่น

ชื่อแบบ :
แบบแปลนและค่าระดับสะพาน
กม1+945.000 – กม5+365.000
แผ่นที่ 5/5

หมายเลขแบบ : กบ–ค–1005

ผู้เขียนแบบ : ช่างเขียนแบบ PSK
มาตราส่วน : A1 = 1:1000
A3 = 1:2000
วันที่ : มีนาคม 2568
แผ่นที่ : 85

N:_PROJECT\157-FSRVR\ZONE B\FSRVR-FD DRAWINGS-04_KRABI\04_BRIDGE KRABI\04 KRABI_LAYOUT PLAN AND PROFILE BRIDGE.DWG

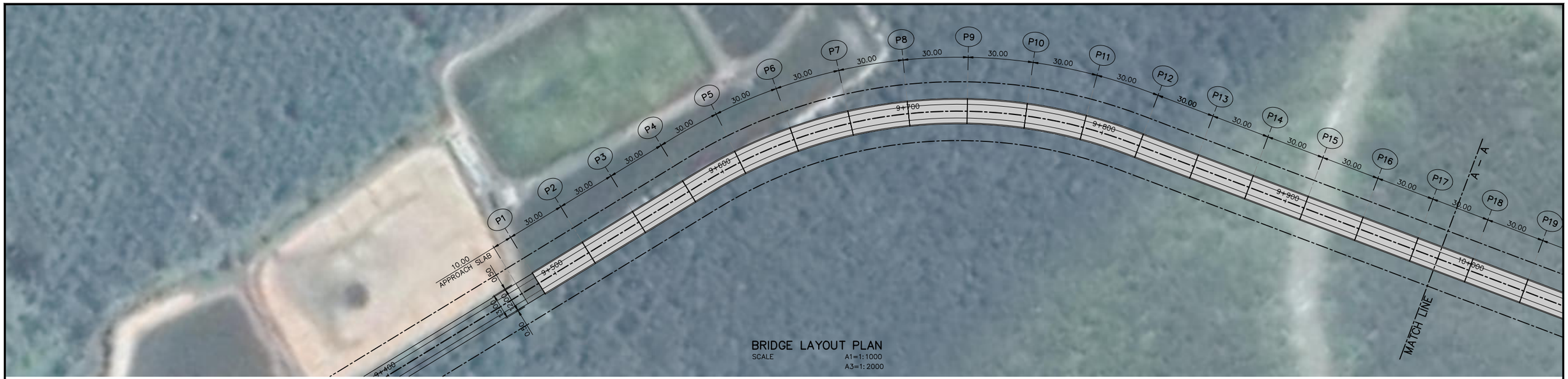

BRIDGE LAYOUT PLAN

SCALE A1=1:1000
A3=1:2000

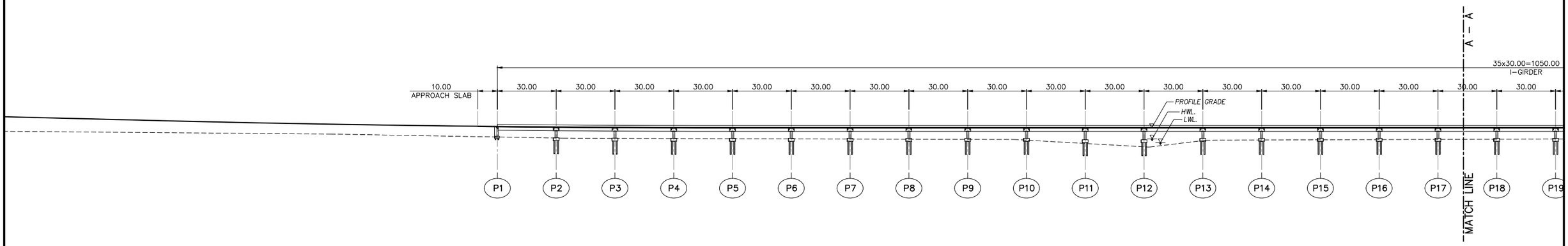

LONGITUDINAL PROFILE

SCALE A1=1:1000
A3=1:2000

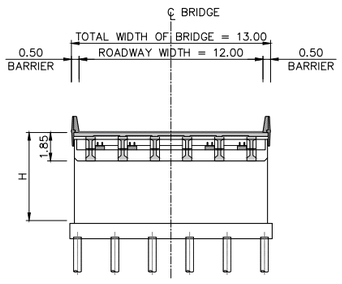

SECTION ABUTMENT SPAN 30.00m

SCALE A1=1:200
A3=1:400

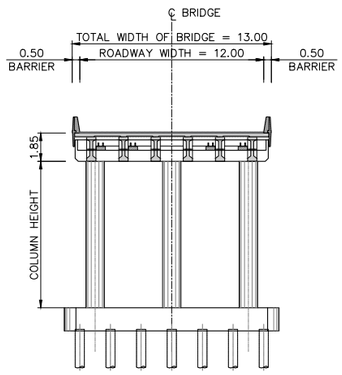

SECTION I–GIRDER SPAN 30.00m

SCALE A1=1:200
A3=1:400

BRIDGE SPECIFICATIONS

BRIDGE TYPE	:	I–GIRDER
BRIDGE SPAN LENGTH	:	35x30.00 = 1050.00 m
TOTAL BRIDGE LENGTH	:	1050.00 m
ROADWAY WIDTH	:	12.00 m
TOTAL WIDTH OF BRIDGE	:	13.00 m

แก้ไข	วันที่	รายการ	เขียน	ตรวจ	อนุมัติ

สำนักงานนโยบายและแผนการขนส่งและจราจร
กระทรวงคมนาคม

บริษัท เอเชี่ยน เอ็นจิเนียริ่ง คอนซัลแต้นส์ จำกัด
บริษัท เอ็ม เอ เอ คอนซัลแตนท์ จำกัด
บริษัท พีเอสเค คอนซัลแทนส์ จำกัด
บริษัท ปัญญา คอนซัลแตนท์ จำกัด
บริษัท ยูไนเต็ด แอนนาลิสต์ แอนด์ เอ็นจิเนียริ่ง คอนซัลแต้นส์ จำกัด

ชื่อโครงการ :
งานศึกษาความเหมาะสมเบื้องต้นและออกแบบแนวคิดเบื้องต้น
เส้นทางท่องเที่ยวเลียบชายฝั่งทะเลอันดามัน ช่วงจังหวัดระนอง – จังหวัดสตูล

ผู้ตรวจสอบ : จาตุร แย่นสุวรรณ
ผู้จัดการโครงการ : แสงชัย สาธิตวงศ์ไพบูลย์
ผู้ออกแบบ : ธนัญญ์ จารุภูมิ, จิรภัทร พัดขึ้น

ชื่อแบบ :
แบบแปลนและค่าระดับสะพาน
กม9+490.000 – กม10+540.000
แผ่นที่ 1/2

หมายเลขแบบ : กบ–ค–1006

ผู้เขียนแบบ : ช่างเขียนแบบ PSK
มาตราส่วน : A1 = 1:1000
A3 = 1:2000
วันที่ : มีนาคม 2568
แผ่นที่ : 86

N:_PROJECT\157-FSRVR\ZONE B\FSRVR-FD DRAWINGS-04_KRABI\04_BRIDGE KRABI\04 KRABI_LAYOUT PLAN AND PROFILE BRIDGE.DWG

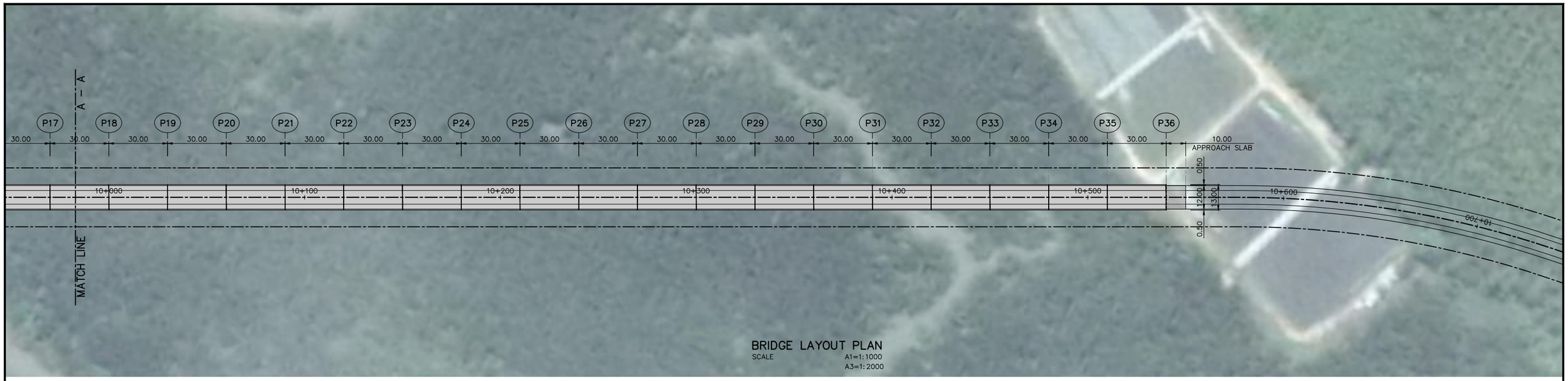

BRIDGE LAYOUT PLAN

SCALE A1=1:1000
A3=1:2000

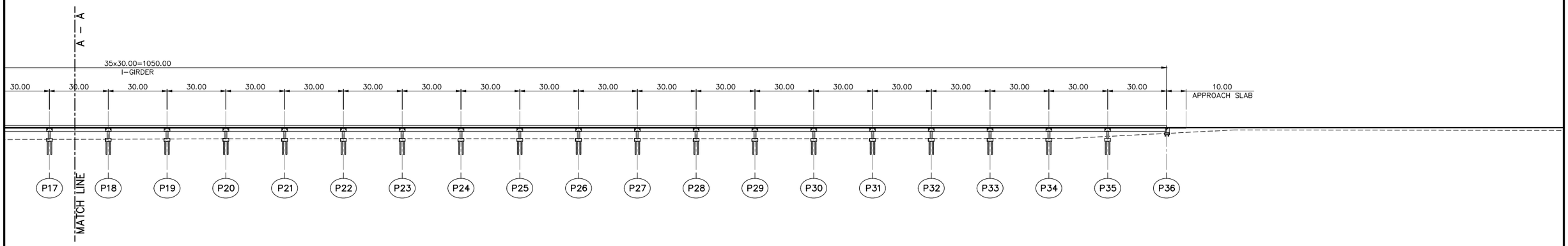

LONGITUDINAL PROFILE

SCALE A1=1:1000
A3=1:2000

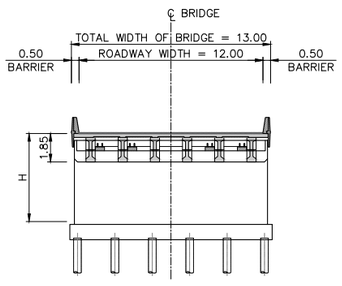

SECTION ABUTMENT SPAN 30.00m

SCALE A1=1:200
A3=1:400

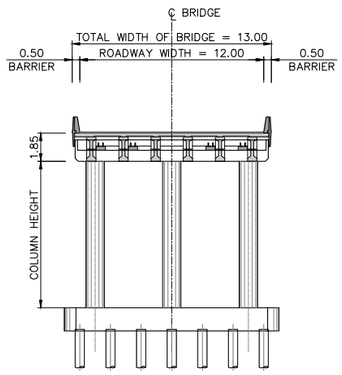

SECTION I–GIRDER SPAN 30.00m

SCALE A1=1:200
A3=1:400

BRIDGE SPECIFICATIONS

BRIDGE TYPE	:	I–GIRDER
BRIDGE SPAN LENGTH	:	35x30.00 = 1050.00 m
TOTAL BRIDGE LENGTH	:	1050.00 m
ROADWAY WIDTH	:	12.00 m
TOTAL WIDTH OF BRIDGE	:	13.00 m

แก้ไข	วันที่	รายการ	เขียน	ตรวจ	อนุมัติ

สำนักงานนโยบายและแผนการขนส่งและจราจร
กระทรวงคมนาคม

บริษัท เอเชี่ยน เอ็นจิเนียริ่ง คอนซัลแต้นส์ จำกัด
บริษัท เอ็ม เอ เอ คอนซัลแตนท์ จำกัด
บริษัท พีเอสเค คอนซัลแทนส์ จำกัด
บริษัท ปัญญา คอนซัลแตนท์ จำกัด
บริษัท ยูไนเต็ด แอนนาลิสต์ แอนด์ เอ็นจิเนียริ่ง คอนซัลแต้นส์ จำกัด

ชื่อโครงการ :
งานศึกษาความเหมาะสมเบื้องต้นและออกแบบแนวคิดเบื้องต้น
เส้นทางท่องเที่ยวเลียบชายฝั่งทะเลอันดามัน ช่วงจังหวัดระนอง – จังหวัดสตูล

ผู้ตรวจสอบ : จาดูร แก่นสุวรรณ
ผู้จัดการโครงการ : แสงชัย สาธิตวงศ์ไพบูลย์
ผู้ออกแบบ : ธนัญญ์ จารุภูมิ, จิรภัทร พัดชื่น

ชื่อแบบ :
แบบแปลนและค่าระดับสะพาน
กม9+490.000 – กม10+540.000
แผ่นที่ 2/2

หมายเลขแบบ : กบ–ค–1007

ผู้เขียนแบบ : ช่างเขียนแบบ PSK
มาตราส่วน : A1 = 1:1000
A3 = 1:2000
วันที่ : มีนาคม 2568
แผ่นที่ : 87

N:_PROJECT\157-FSRVR\ZONE B\FSRVR-FD DRAWINGS-04_KRABI\04_BRIDGE KRABI\04 KRABI_LAYOUT PLAN AND PROFILE BRIDGE.DWG

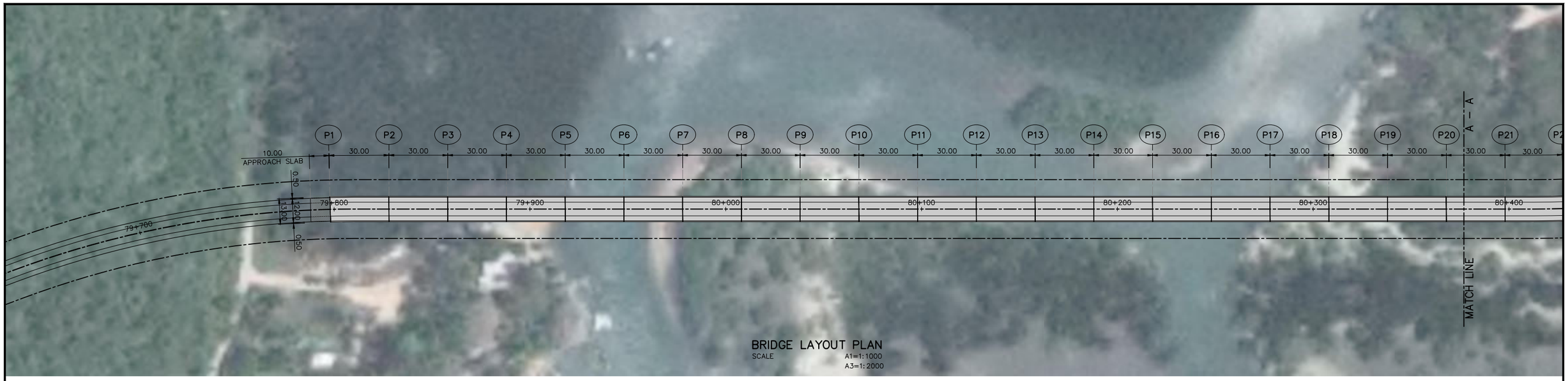

BRIDGE LAYOUT PLAN

SCALE A1=1:1000
A3=1:2000

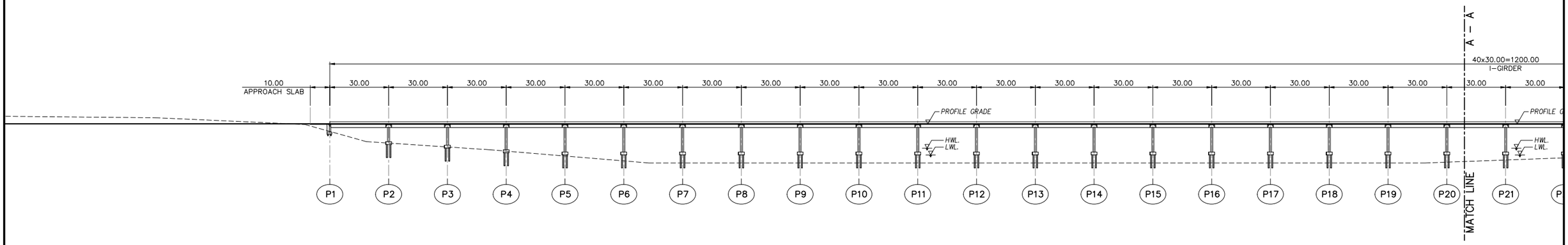

LONGITUDINAL PROFILE

SCALE A1=1:1000
A3=1:2000

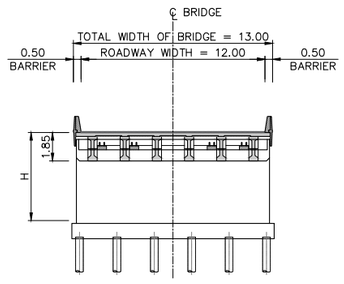

SECTION ABUTMENT SPAN 30.00m

SCALE A1=1:200
A3=1:400

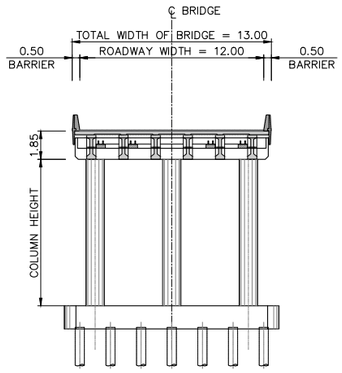

SECTION I-GIRDER SPAN 30.00m

SCALE A1=1:200
A3=1:400

BRIDGE SPECIFICATIONS

BRIDGE TYPE	:	I-GIRDER
BRIDGE SPAN LENGTH	:	40x30.00 = 1200.00 m
TOTAL BRIDGE LENGTH	:	1200.00 m
ROADWAY WIDTH	:	12.00 m
TOTAL WIDTH OF BRIDGE	:	13.00 m

แก้ไข	วันที่	รายการ	เขียน	ตรวจ	อนุมัติ

สำนักงานนโยบายและแผนการขนส่งและจราจร
กระทรวงคมนาคม

บริษัท เอเชี่ยน เอ็นจิเนียริ่ง คอนซัลแต้นส์ จำกัด
บริษัท เอ็ม เอ เอ คอนซัลแตนท์ จำกัด
บริษัท พีเอสเค คอนซัลแทนส์ จำกัด
บริษัท ปัญญา คอนซัลแตนท์ จำกัด
บริษัท ยูไนเต็ด แอนนาลิสต์ แอนด์ เอ็นจิเนียริ่ง คอนซัลแต้นส์ จำกัด

ชื่อโครงการ :
งานศึกษาความเหมาะสมเบื้องต้นและออกแบบแนวคิดเบื้องต้น
เส้นทางท่องเที่ยวเลียบชายฝั่งทะเลอันดามัน ช่วงจังหวัดระนอง – จังหวัดสตูล

ผู้ตรวจสอบ : จาตุร แผ่นสุวรรณ
ผู้จัดการโครงการ : แสงชัย สาธิตวงศ์ไพบูลย์
ผู้ออกแบบ : ธนัญญ์ จารุภูมิ จิรภัทร พัดชื่น

ชื่อแบบ :
แบบแปลนและค่าระดับสะพาน
กม.79+798.000 – กม.80+998.000
แผ่นที่ 1/2

หมายเลขแบบ : กบ-ค-1008

ผู้เขียนแบบ : ช่างเขียนแบบ PSK
มาตราส่วน : A1 = 1:1000
A3 = 1:2000
วันที่ : มีนาคม 2568
แผ่นที่ : 88

N:_PROJECT\157-FSRVR\ZONE B\FSRVR-FD DRAWINGS-04_KRABI\04_BRIDGE KRABI\04 KRABI_LAYOUT PLAN AND PROFILE BRIDGE.DWG

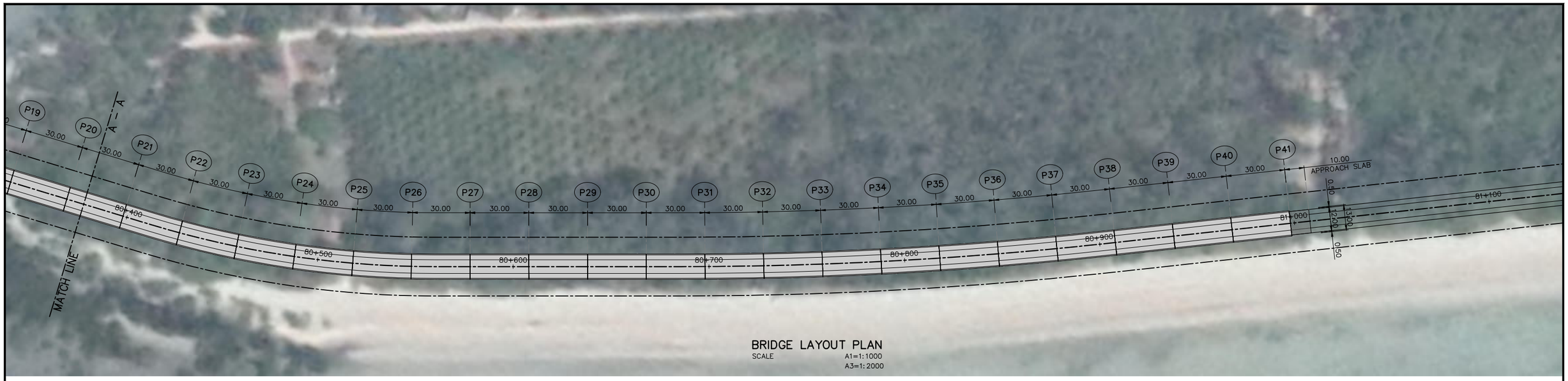

BRIDGE LAYOUT PLAN

SCALE A1=1:1000
A3=1:2000

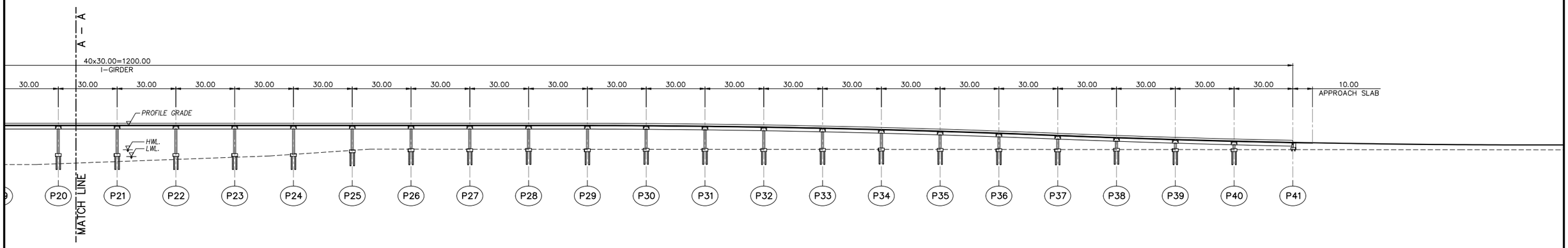

LONGITUDINAL PROFILE

SCALE A1=1:1000
A3=1:2000

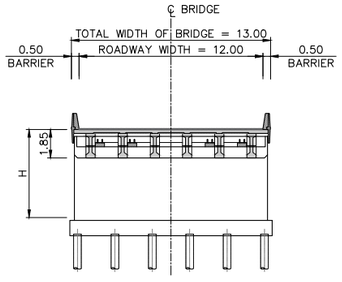

SECTION ABUTMENT SPAN 30.00m

SCALE A1=1:200
A3=1:400

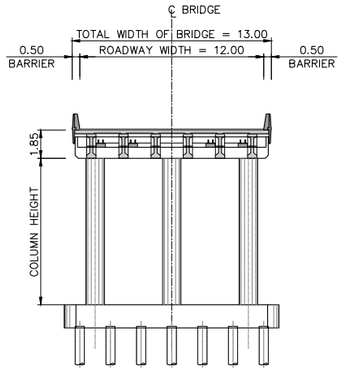

SECTION I–GIRDER SPAN 30.00m

SCALE A1=1:200
A3=1:400

BRIDGE SPECIFICATIONS

BRIDGE TYPE	:	I–GIRDER
BRIDGE SPAN LENGTH	:	40x30.00 = 1200.00 m
TOTAL BRIDGE LENGTH	:	1200.00 m
ROADWAY WIDTH	:	12.00 m
TOTAL WIDTH OF BRIDGE	:	13.00 m

แก้ไข	วันที่	รายการ	เขียน	ตรวจ	อนุมัติ

สำนักงานนโยบายและแผนการขนส่งและจราจร
กระทรวงคมนาคม

บริษัท เอเชี่ยน เอ็นจิเนียริ่ง คอนซัลแต้นส์ จำกัด
บริษัท เอ็ม เอ เอ คอนซัลแตนท์ จำกัด
บริษัท พีเอสเค คอนซัลแทนส์ จำกัด
บริษัท ปัญญา คอนซัลแตนท์ จำกัด
บริษัท ยูไนเต็ด แอนนาลิสต์ แอนด์ เอ็นจิเนียริ่ง คอนซัลแต้นส์ จำกัด

ชื่อโครงการ : งานศึกษาความเหมาะสมเบื้องต้นและออกแบบแนวคิดเบื้องต้น เส้นทางท่องเที่ยวเลียบชายฝั่งทะเลอันดามัน ช่วงจังหวัดระนอง – จังหวัดสตูล

ผู้ตรวจสอบ : จาดุร แผ่นสุวรรณ
ผู้จัดการโครงการ : แสงชัย สาธิตวงศ์ไพบูลย์
ผู้ออกแบบ : ธนัญญ์ จาธุภูมิ, จิรภัทร พัดชื่น

ชื่อแบบ : แบบแปลนและค่าระดับสะพาน กม.79+798.000 – กม.80+998.000 แผ่นที่ 2/2

หมายเลขแบบ : กบ–ค–1009

ผู้เขียนแบบ : ช่างเขียนแบบ PSK
มาตราส่วน : A1 = 1:1000, A3 = 1:2000
วันที่ : มีนาคม 2568
แผ่นที่ : 89

N:_PROJECT\157-FSRVR\ZONE B\FSRVR-FD DRAWINGS-04_KRABI\04_BRIDGE KRABI\04_KRABI_LAYOUT PLAN AND PROFILE BRIDGE.DWG

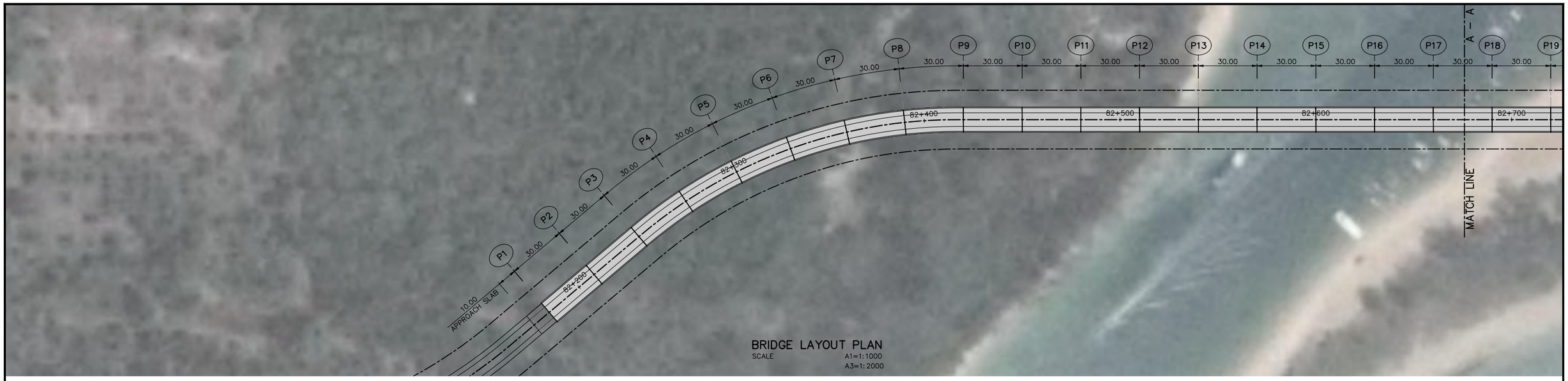

BRIDGE LAYOUT PLAN

SCALE A1=1:1000
A3=1:2000

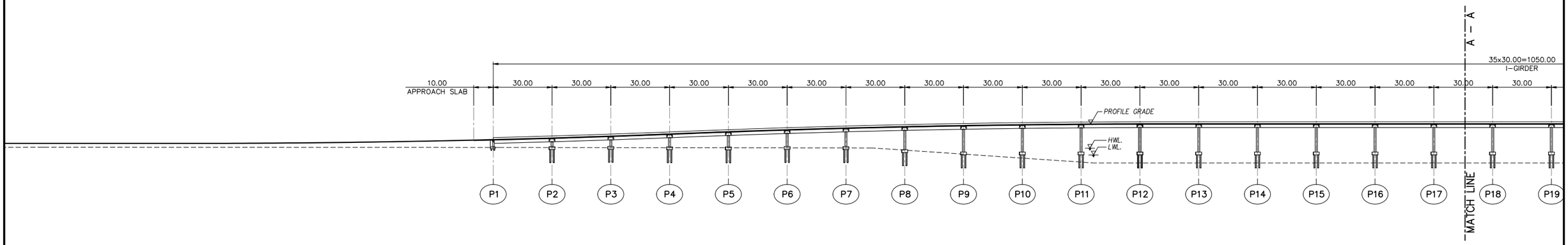

LONGITUDINAL PROFILE

SCALE A1=1:1000
A3=1:2000

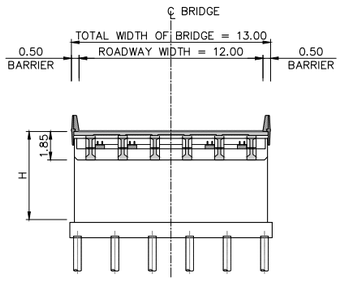

SECTION ABUTMENT SPAN 30.00m

SCALE A1=1:200
A3=1:400

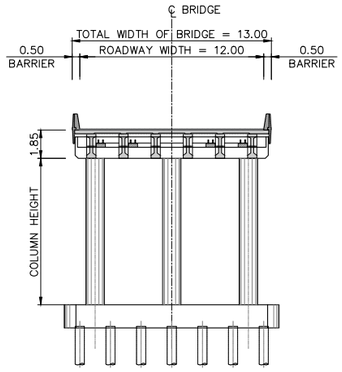

SECTION I–GIRDER SPAN 30.00m

SCALE A1=1:200
A3=1:400

BRIDGE SPECIFICATIONS

BRIDGE TYPE	:	I–GIRDER
BRIDGE SPAN LENGTH	:	35x30.00 = 1050.00 m
TOTAL BRIDGE LENGTH	:	1050.00 m
ROADWAY WIDTH	:	12.00 m
TOTAL WIDTH OF BRIDGE	:	13.00 m

แก้ไข	วันที่	รายการ	เขียน	ตรวจ	อนุมัติ

สำนักงานนโยบายและแผนการขนส่งและจราจร
กระทรวงคมนาคม

บริษัท เอเชี่ยน เอ็นจิเนียริ่ง คอนซัลแต้นส์ จำกัด
บริษัท เอ็ม เอ เอ คอนซัลแตนท์ จำกัด
บริษัท พีเอสเค คอนซัลแทนส์ จำกัด
บริษัท ปัญญา คอนซัลแตนท์ จำกัด
บริษัท ยูไนเต็ด แอนนาลิสต์ แอนด์ เอ็นจิเนียริ่ง คอนซัลแต้นส์ จำกัด

ชื่อโครงการ :
งานศึกษาความเหมาะสมเบื้องต้นและออกแบบแนวคิดเบื้องต้น
เส้นทางท่องเที่ยวเลียบชายฝั่งทะเลอันดามัน ช่วงจังหวัดระนอง – จังหวัดสตูล

ผู้ตรวจสอบ : จาตุร แผ่นสุวรรณ
ผู้จัดการโครงการ : แสงชัย สาธิตวงศ์ไพบูลย์
ผู้ออกแบบ : ธนัญญ์ จาธุภูมิ
จิรภัทร พัดชื่น

ชื่อแบบ :
แบบแปลนและค่าระดับสะพาน
กม.82+180.000 – กม.83+230.000
แผ่นที่ 1/2

หมายเลขแบบ : กบ–ค–1010

ผู้เขียนแบบ : ช่างเขียนแบบ PSK
มาตราส่วน : A1 = 1:1000
A3 = 1:2000
วันที่ : มีนาคม 2568
แผ่นที่ : 90

N:_PROJECT\157-FSRVR\ZONE B\FSRVR-FD DRAWINGS-04_KRABI\04_BRIDGE KRABI\04_KRABI_LAYOUT PLAN AND PROFILE BRIDGE.DWG

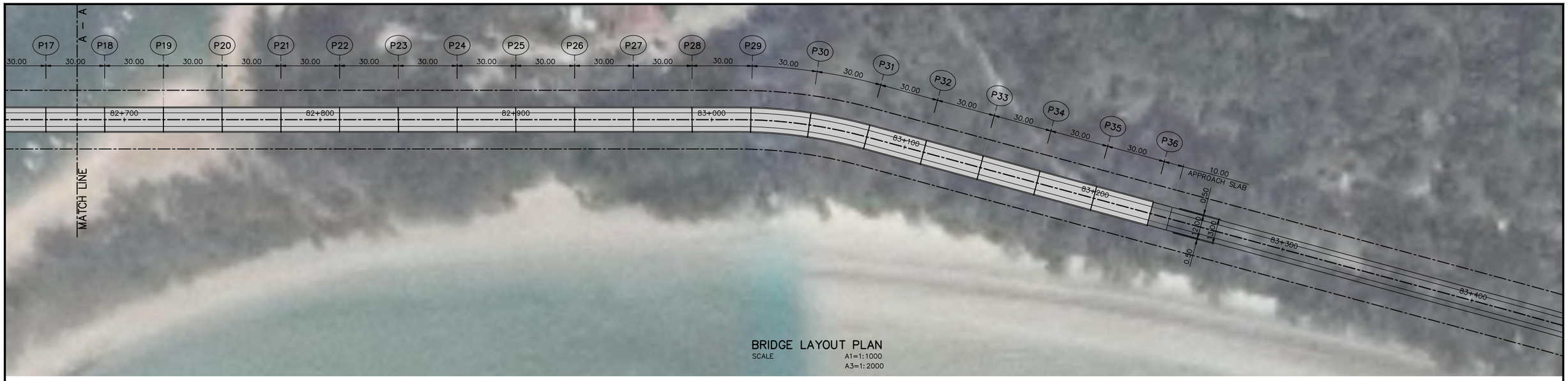

BRIDGE LAYOUT PLAN

SCALE A1=1:1000
A3=1:2000

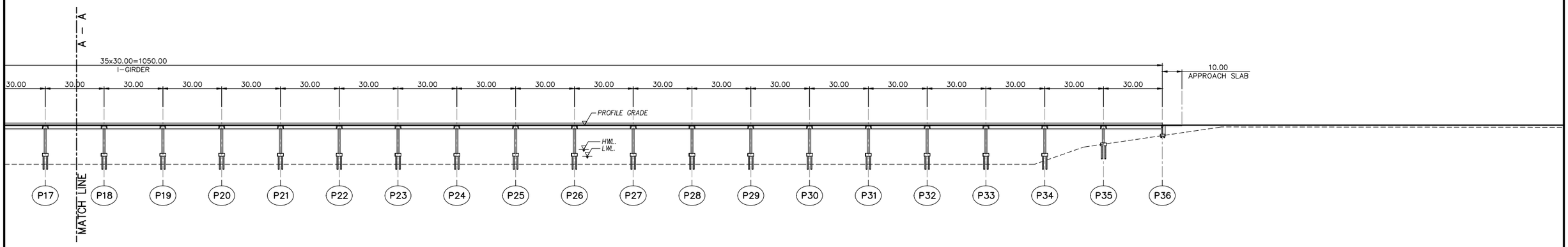

LONGITUDINAL PROFILE

SCALE A1=1:1000
A3=1:2000

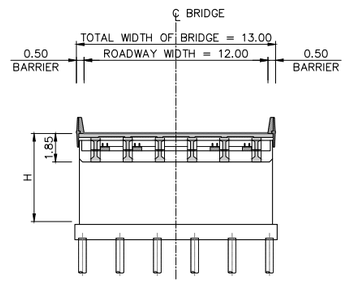

SECTION ABUTMENT SPAN 30.00m

SCALE A1=1:200
A3=1:400

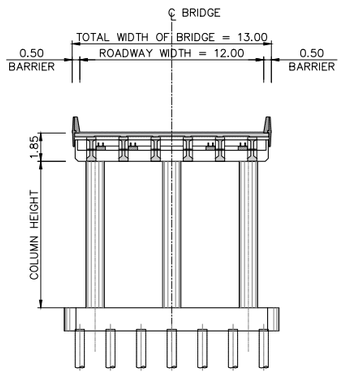

SECTION I–GIRDER SPAN 30.00m

SCALE A1=1:200
A3=1:400

BRIDGE SPECIFICATIONS

BRIDGE TYPE	:	I–GIRDER
BRIDGE SPAN LENGTH	:	35x30.00 = 1050.00 m
TOTAL BRIDGE LENGTH	:	1050.00 m
ROADWAY WIDTH	:	12.00 m
TOTAL WIDTH OF BRIDGE	:	13.00 m

แก้ไข	วันที่	รายการ	เขียน	ตรวจ	อนุมัติ

สำนักงานนโยบายและแผนการขนส่งและจราจร
กระทรวงคมนาคม

บริษัท เอเชี่ยน เอ็นจิเนียริ่ง คอนซัลแต้นส์ จำกัด
บริษัท เอ็ม เอ เอ คอนซัลแตนท์ จำกัด
บริษัท พีเอสเค คอนซัลแทนส์ จำกัด
บริษัท ปัญญา คอนซัลแตนท์ จำกัด
บริษัท ยูไนเต็ด แอนนาลิสต์ แอนด์ เอ็นจิเนียริ่ง คอนซัลแต้นส์ จำกัด

ชื่อโครงการ : งานศึกษาความเหมาะสมเบื้องต้นและออกแบบแนวคิดเบื้องต้น เส้นทางท่องเที่ยวเลียบชายฝั่งทะเลอันดามัน ช่วงจังหวัดระนอง – จังหวัดสตูล

ผู้ตรวจสอบ : จาดูร แผ่นสุวรรณ
ผู้จัดการโครงการ : แสงชัย สาธิตวงศ์ไพบูลย์
ผู้ออกแบบ : ธนัญญ์ จาธุภูมิ, จิรภัทร พัดชื่น

ชื่อแบบ : แบบแปลนและค่าระดับสะพาน กม.82+180.000 – กม.83+230.000 แผ่นที่ 2/2

หมายเลขแบบ : กบ–ค–1011

ผู้เขียนแบบ : ช่างเขียนแบบ PSK
มาตราส่วน : A1 = 1:1000, A3 = 1:2000
วันที่ : มีนาคม 2568
แผ่นที่ : 91

N:_PROJECT\157-FSRVR\ZONE B\FSRVR-FD DRAWINGS-04_KRABI\04_BRIDGE KRABI\04_KRABI_LAYOUT PLAN AND PROFILE BRIDGE.DWG

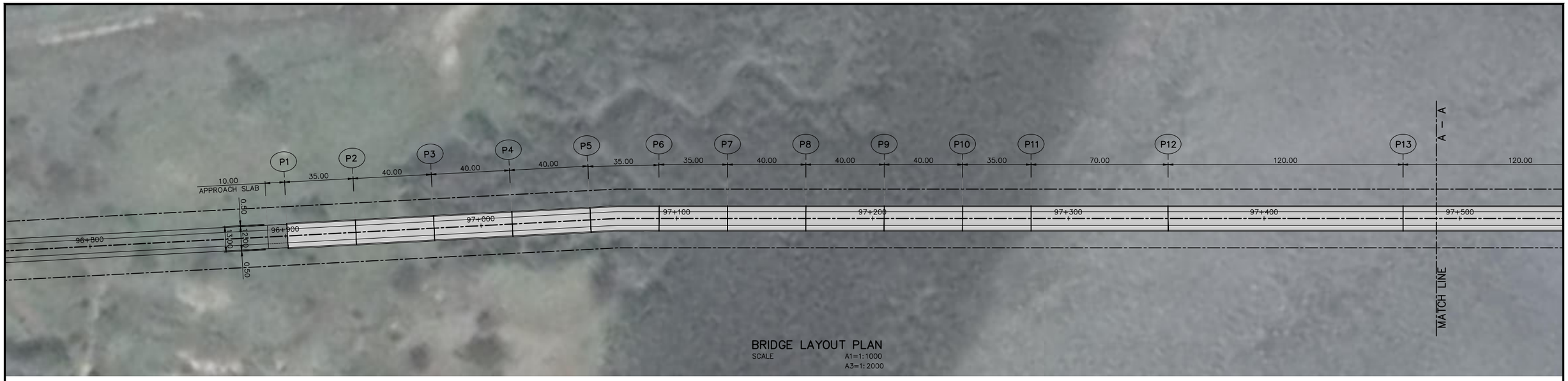

BRIDGE LAYOUT PLAN
SCALE A1=1:1000
A3=1:2000

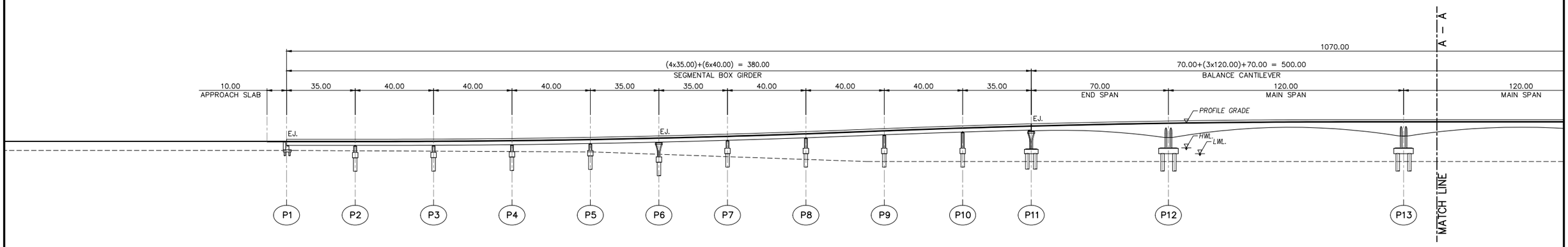

LONGITUDINAL PROFILE
SCALE A1=1:1000
A3=1:2000

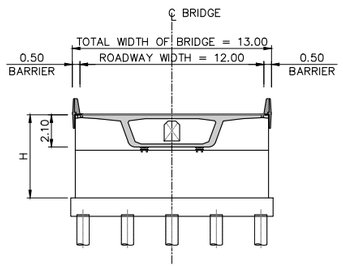

SECTION ABUTMENT SPAN 35.00m
SCALE A1=1:200
A3=1:400

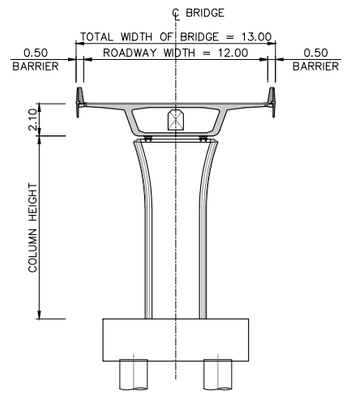

SECTION SEGMENTAL BOX SPAN 40.00m
SCALE A1=1:200
A3=1:400

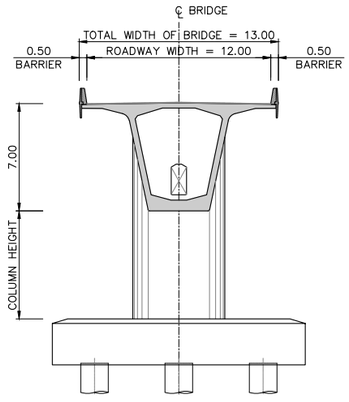

SECTION BALANCE SPAN 120.00m
SCALE A1=1:200
A3=1:400

BRIDGE SPECIFICATIONS

BRIDGE TYPE	:	BALANCE CANTILEVER AND SEGMENTAL BOX GIRDER
BRIDGE SPAN LENGTH	:	BALANCE CANTILEVER 70.00+(3x120.00)+70.00 = 500.00 m
	:	SEGMENTAL BOX GIRDER (6x35.00)+(9x40.00) = 570.00 m
TOTAL BRIDGE LENGTH	:	1070.00 m
ROADWAY WIDTH	:	12.00 m
TOTAL WIDTH OF BRIDGE	:	13.00 m

แก้ไข	วันที่	รายการ	เขียน	ตรวจ	อนุมัติ

สำนักงานนโยบายและแผนการขนส่งและจราจร
กระทรวงคมนาคม

บริษัท เอเชี่ยน เอ็นจิเนียริ่ง คอนซัลแต้นส์ จำกัด
บริษัท เอ็ม เอ เอ คอนซัลแตนท์ จำกัด
บริษัท พีเอสเค คอนซัลแทนส์ จำกัด
บริษัท ปัญญา คอนซัลแตนท์ จำกัด
บริษัท ยูไนเต็ด แอนนาลิสต์ แอนด์ เอ็นจิเนียริ่ง คอนซัลแต้นส์ จำกัด

ชื่อโครงการ :
งานศึกษาความเหมาะสมเบื้องต้นและออกแบบแนวคิดเบื้องต้น
เส้นทางท่องเที่ยวเลียบชายฝั่งทะเลอันดามัน ช่วงจังหวัดระนอง – จังหวัดสตูล

ผู้ตรวจสอบ : จาตุร แก่นสุวรรณ
ผู้จัดการโครงการ : แสงชัย สาธิตวงศ์ไพบูลย์
ผู้ออกแบบ : ธนัญญ์ จาธุภูมิ
จิรภัทร พัดชื่น

ชื่อแบบ :
แบบแปลนและค่าระดับสะพาน
กม.96+901.000 – กม.97+971.000
แผ่นที่ 1/2

หมายเลขแบบ : กบ–ค–1012

ผู้เขียนแบบ : ช่างเขียนแบบ PSK
มาตราส่วน : A1 = 1:1000
A3 = 1:2000
วันที่ : มีนาคม 2568
แผ่นที่ : 92

N:_PROJECT\157-FSRVR\ZONE B\FSRVR-FD DRAWINGS-04_KRABI\04_BRIDGE KRABI\04 KRABI_LAYOUT PLAN AND PROFILE BRIDGE.DWG

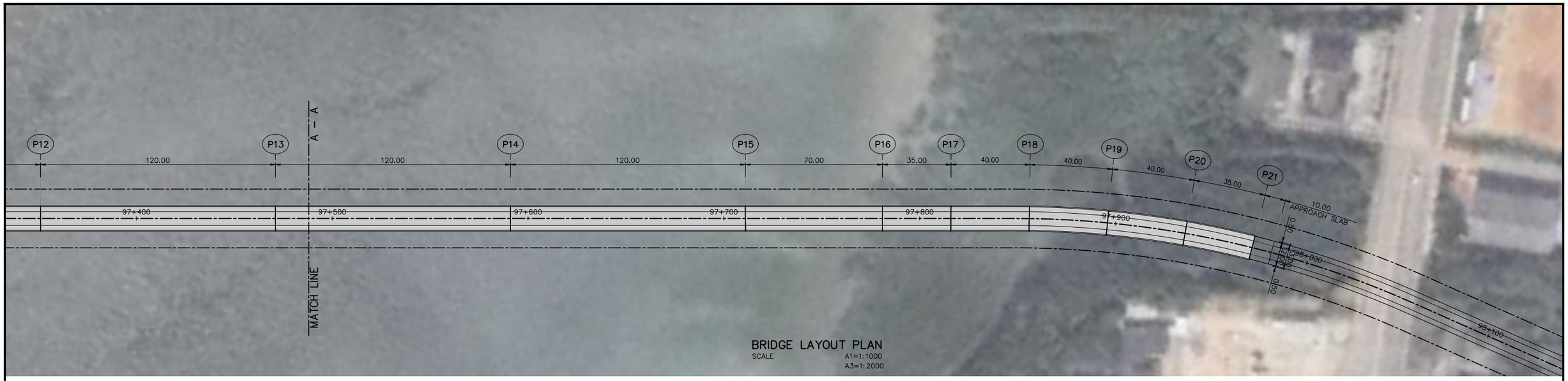

BRIDGE LAYOUT PLAN

SCALE A1=1:1000
A3=1:2000

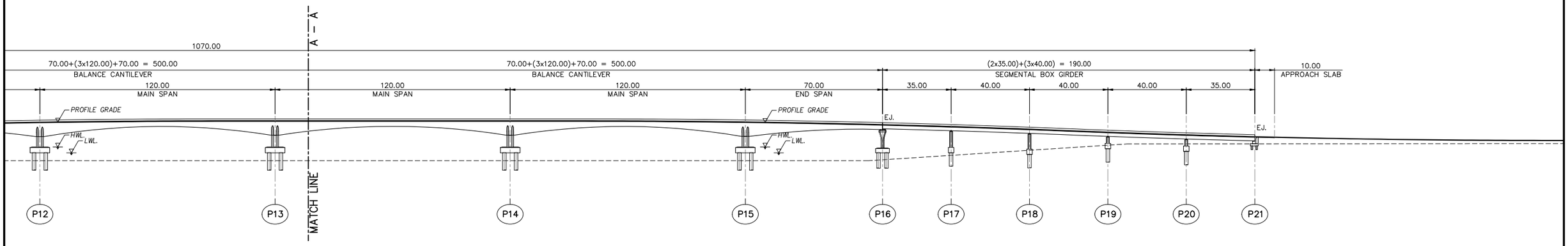

LONGITUDINAL PROFILE

SCALE A1=1:1000
A3=1:2000

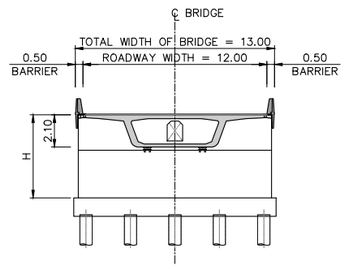

SECTION ABUTMENT SPAN 35.00m

SCALE A1=1:200
A3=1:400

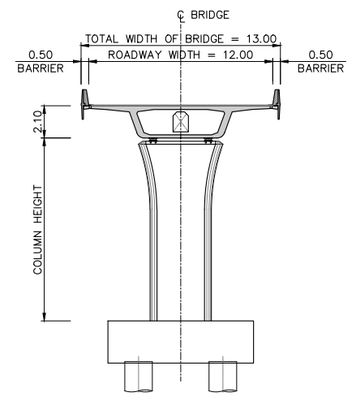

SECTION SEGMENTAL BOX SPAN 40.00m

SCALE A1=1:200
A3=1:400

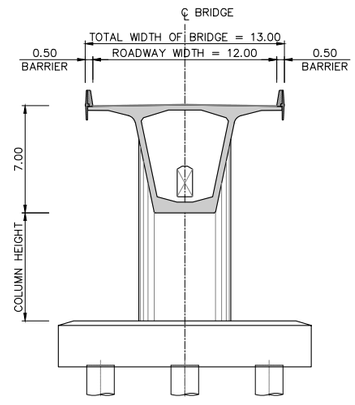

SECTION BALANCE SPAN 120.00m

SCALE A1=1:200
A3=1:400

BRIDGE SPECIFICATIONS

BRIDGE TYPE	:	BALANCE CANTILEVER AND SEGMENTAL BOX GIRDER
BRIDGE SPAN LENGTH	:	BALANCE CANTILEVER 70.00+(3x120.00)+70.00 = 500.00 m
	:	SEGMENTAL BOX GIRDER (6x35.00)+(9x40.00) = 570.00 m
TOTAL BRIDGE LENGTH	:	1070.00 m
ROADWAY WIDTH	:	12.00 m
TOTAL WIDTH OF BRIDGE	:	13.00 m

N:_PROJECT\157-FSRVR\ZONE B\FSRVR-FD DRAWINGS-04_KRABI\04_BRIDGE KRABI\04 KRABI_LAYOUT PLAN AND PROFILE BRIDGE.DWG

แก้ไข	วันที่	รายการ	เขียน	ตรวจ	อนุมัติ

สำนักงานนโยบายและแผนการขนส่งและจราจร
กระทรวงคมนาคม

บริษัท เอเชี่ยน เอ็นจิเนียริ่ง คอนซัลแต้นส์ จำกัด
บริษัท เอ็ม เอ เอ คอนซัลแตนท์ จำกัด
บริษัท พีเอสเค คอนซัลแทนส์ จำกัด
บริษัท ปัญญา คอนซัลแตนท์ จำกัด
บริษัท ยูไนเต็ด แอนนาลิสต์ แอนด์ เอ็นจิเนียริ่ง คอนซัลแต้นส์ จำกัด

ชื่อโครงการ :
งานศึกษาความเหมาะสมเบื้องต้นและออกแบบแนวคิดเบื้องต้น
เส้นทางท่องเที่ยวเลียบชายฝั่งทะเลอันดามัน ช่วงจังหวัดระนอง – จังหวัดสตูล

ผู้ตรวจสอบ : จาตุร แผ่นสุวรรณ
ผู้จัดการโครงการ : แสงชัย สาธิตวงศ์ไพบูลย์
ผู้ออกแบบ : ธนัญญ์ จารุภูมิ จิรภัทร พัดชื่น

ชื่อแบบ :
แบบแปลนและค่าระดับสะพาน
กม.96+901.000 – กม.97+971.000
แผ่นที่ 2/2

หมายเลขแบบ : กบ–ค–1013

ผู้เขียนแบบ : ช่างเขียนแบบ PSK
มาตราส่วน : A1 = 1:1000
A3 = 1:2000
วันที่ : มีนาคม 2568
แผ่นที่ : 93

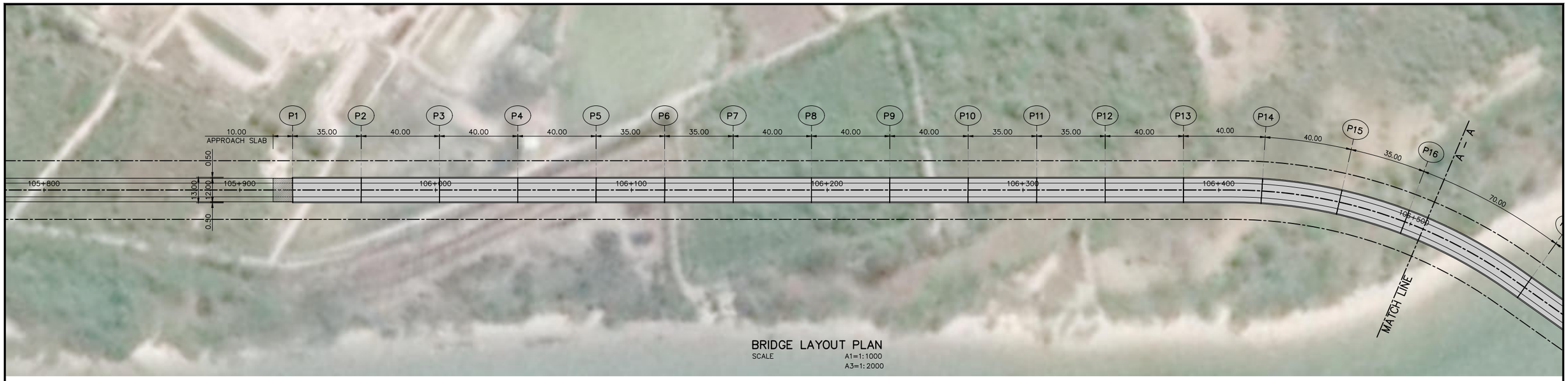

BRIDGE LAYOUT PLAN

SCALE A1=1:1000
A3=1:2000

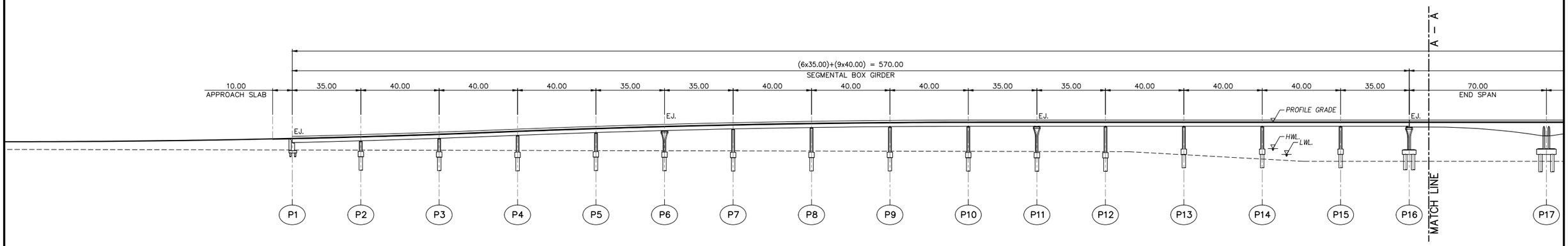

LONGITUDINAL PROFILE

SCALE A1=1:1000
A3=1:2000

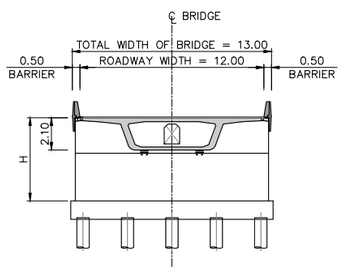

SECTION ABUTMENT SPAN 35.00m

SCALE A1=1:200
A3=1:400

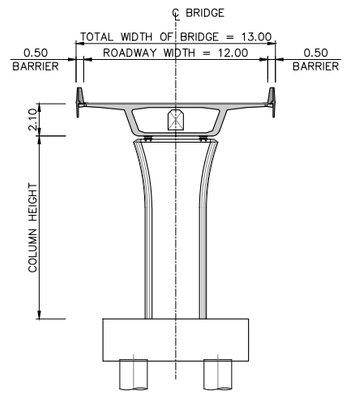

SECTION SEGMENTAL BOX SPAN 40.00m

SCALE A1=1:200
A3=1:400

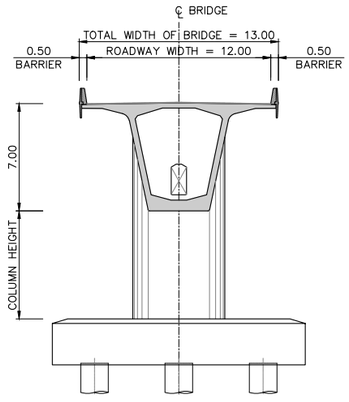

SECTION BALANCE SPAN 120.00m

SCALE A1=1:200
A3=1:400

BRIDGE SPECIFICATIONS

BRIDGE TYPE	:	BALANCE CANTILEVER AND SEGMENTAL BOX GIRDER
BRIDGE SPAN LENGTH	:	BALANCE CANTILEVER 70.00+(3x120.00)+70.00 = 500.00 m
	:	SEGMENTAL BOX GIRDER (14x35.00)+(21x40.00) = 1330.00 m
TOTAL BRIDGE LENGTH	:	1830.00 m
ROADWAY WIDTH	:	12.00 m
TOTAL WIDTH OF BRIDGE	:	13.00 m

แก้ไข	วันที่	รายการ	เขียน	ตรวจ	อนุมัติ

สำนักงานนโยบายและแผนการขนส่งและจราจร
กระทรวงคมนาคม

บริษัท เอเชี่ยน เอ็นจิเนียริ่ง คอนซัลแต้นส์ จำกัด
บริษัท เอ็ม เอ เอ คอนซัลแตนท์ จำกัด
บริษัท พีเอสเค คอนซัลแทนส์ จำกัด
บริษัท ปัญญา คอนซัลแตนท์ จำกัด
บริษัท ยูไนเต็ด แอนนาลิสต์ แอนด์ เอ็นจิเนียริ่ง คอนซัลแต้นส์ จำกัด

ชื่อโครงการ :
งานศึกษาความเหมาะสมเบื้องต้นและออกแบบแนวคิดเบื้องต้น
เส้นทางท่องเที่ยวเลียบชายฝั่งทะเลอันดามัน ช่วงจังหวัดระนอง – จังหวัดสตูล

ผู้ตรวจสอบ : จาตุร แก่นสุวรรณ
ผู้จัดการโครงการ : แสงชัย สาธิตวงศ์ไพบูลย์
ผู้ออกแบบ : ธนัญญ์ จาธุภูมิ
จิรภัทร พัดขึ้น

ชื่อแบบ :
แบบแปลนและค่าระดับสะพาน
กม105+927.000 – กม107+757.000
แผ่นที่ 1/3

หมายเลขแบบ : กบ–ค–1014

ผู้เขียนแบบ : ช่างเขียนแบบ PSK
มาตราส่วน : A1 = 1:1000
A3 = 1:2000
วันที่ : มีนาคม 2568
แผ่นที่ : 94

N:_PROJECT\157-FSRVR\ZONE B\FSRVR-FD DRAWINGS-04_KRABI\04_BRIDGE KRABI\04 KRABI_LAYOUT PLAN AND PROFILE BRIDGE.DWG

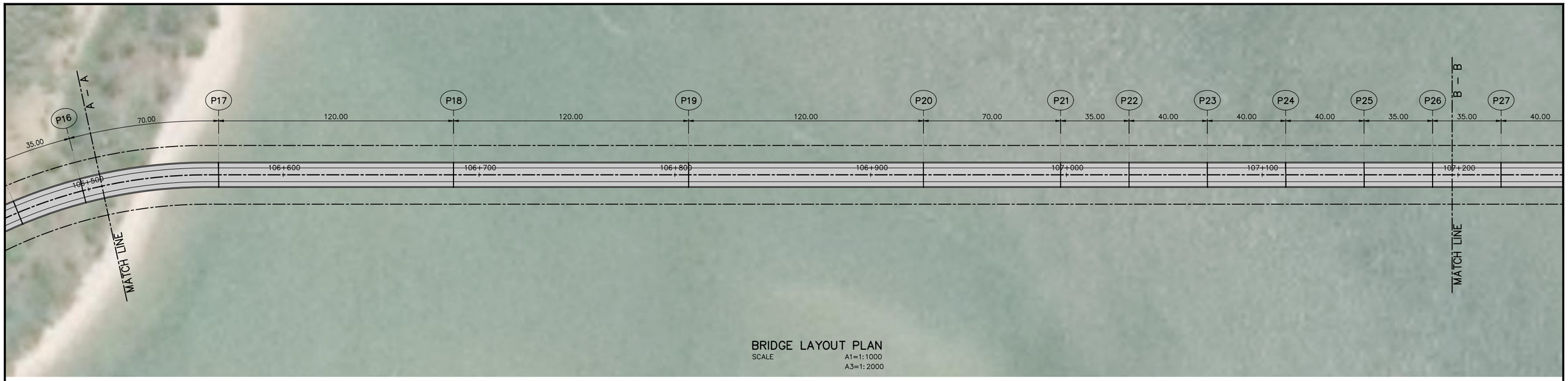

BRIDGE LAYOUT PLAN

SCALE A1=1:1000
A3=1:2000

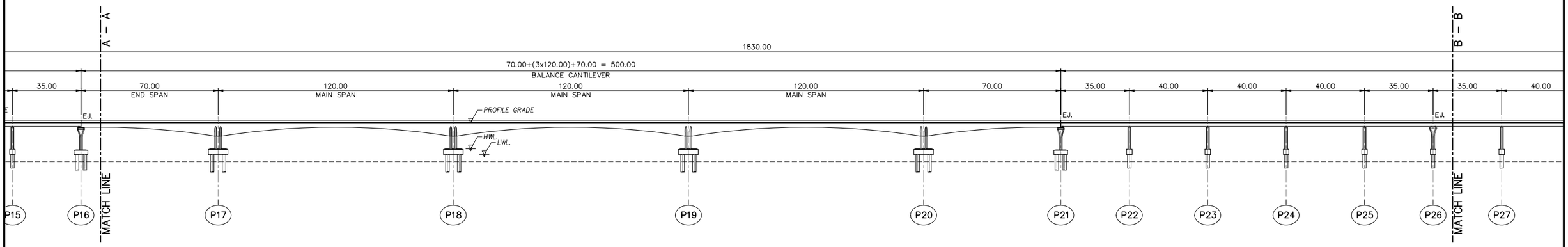

LONGITUDINAL PROFILE

SCALE A1=1:1000
A3=1:2000

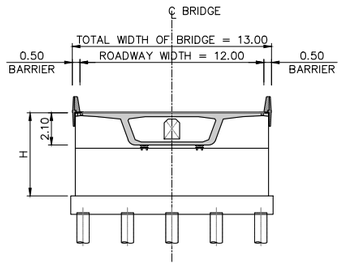

SECTION ABUTMENT SPAN 35.00m

SCALE A1=1:200
A3=1:400

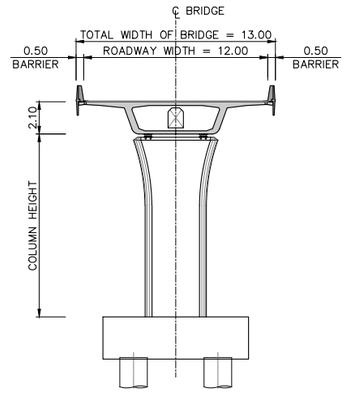

SECTION SEGMENTAL BOX SPAN 40.00m

SCALE A1=1:200
A3=1:400

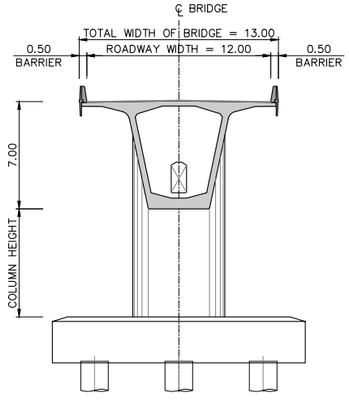

SECTION BALANCE SPAN 120.00m

SCALE A1=1:200
A3=1:400

BRIDGE SPECIFICATIONS

BRIDGE TYPE	:	BALANCE CANTILEVER AND SEGMENTAL BOX GIRDER
BRIDGE SPAN LENGTH	:	BALANCE CANTILEVER 70.00+(3x120.00)+70.00 = 500.00 m
	:	SEGMENTAL BOX GIRDER (14x35.00)+(21x40.00) = 1330.00 m
TOTAL BRIDGE LENGTH	:	1830.00 m
ROADWAY WIDTH	:	12.00 m
TOTAL WIDTH OF BRIDGE	:	13.00 m

แก้ไข	วันที่	รายการ	เขียน	ตรวจ	อนุมัติ

สำนักงานนโยบายและแผนการขนส่งและจราจร
กระทรวงคมนาคม

บริษัท เอเชี่ยน เอ็นจิเนียริ่ง คอนซัลแต้นส์ จำกัด
บริษัท เอ็ม เอ เอ คอนซัลแตนท์ จำกัด
บริษัท พีเอสเค คอนซัลแทนส์ จำกัด
บริษัท ปัญญา คอนซัลแตนท์ จำกัด
บริษัท ยูไนเต็ด แอนนาลิสต์ แอนด์ เอ็นจิเนียริ่ง คอนซัลแต้นส์ จำกัด

ชื่อโครงการ :
งานศึกษาความเหมาะสมเบื้องต้นและออกแบบแนวคิดเบื้องต้น
เส้นทางท่องเที่ยวเลียบชายฝั่งทะเลอันดามัน ช่วงจังหวัดระนอง – จังหวัดสตูล

ผู้ตรวจสอบ : จาดูร แก่นสุวรรณ
ผู้จัดการโครงการ : แสงชัย สาธิตวงศ์ไพบูลย์
ผู้ออกแบบ : ธนัญญ์ จาธุภูมิ, จิรภัทร พัดขึ้น

ชื่อแบบ :
แบบแปลนและค่าระดับสะพาน
กม105+927.000 – กม107+757.000
แผ่นที่ 2/3

หมายเลขแบบ : กบ–ค–1015

ผู้เขียนแบบ : ช่างเขียนแบบ PSK
มาตราส่วน : A1 = 1:1000
A3 = 1:2000
วันที่ : มีนาคม 2568
แผ่นที่ : 95

N:_PROJECT\157-FSRVR\ZONE B\FSRVR-FD DRAWINGS-04_KRABI\04_BRIDGE KRABI\04 KRABI_LAYOUT PLAN AND PROFILE BRIDGE.DWG

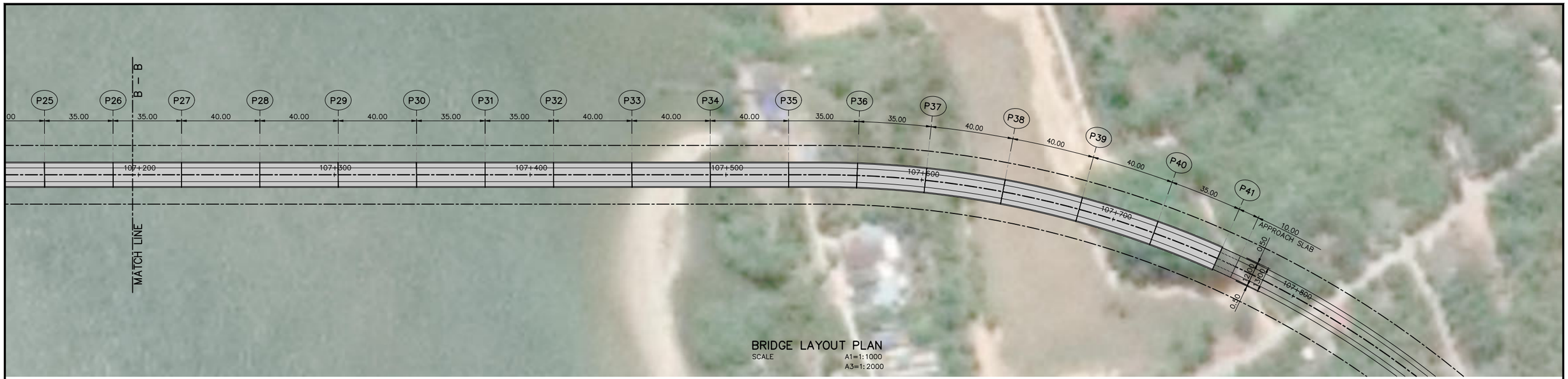

BRIDGE LAYOUT PLAN
SCALE A1=1:1000
A3=1:2000

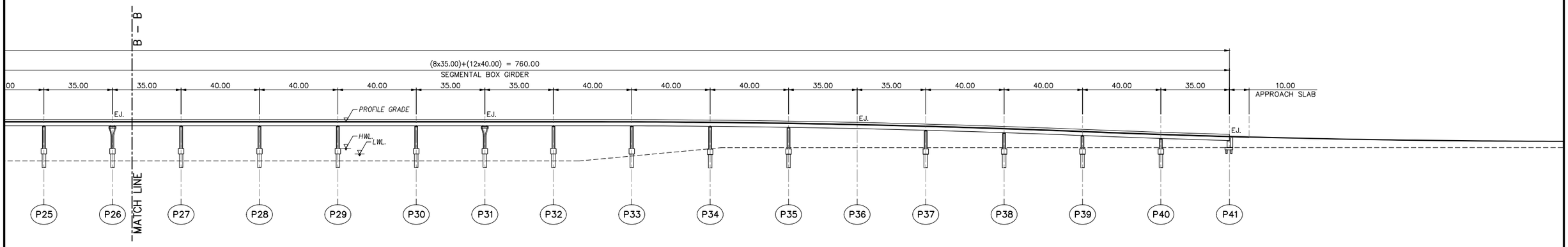

LONGITUDINAL PROFILE
SCALE A1=1:1000
A3=1:2000

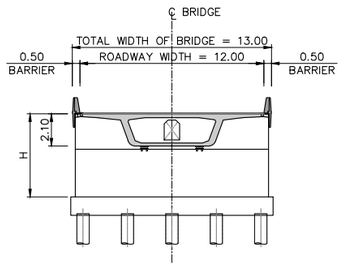

SECTION ABUTMENT SPAN 35.00m
SCALE A1=1:200
A3=1:400

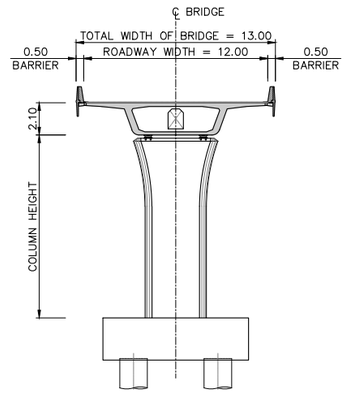

SECTION SEGMENTAL BOX SPAN 40.00m
SCALE A1=1:200
A3=1:400

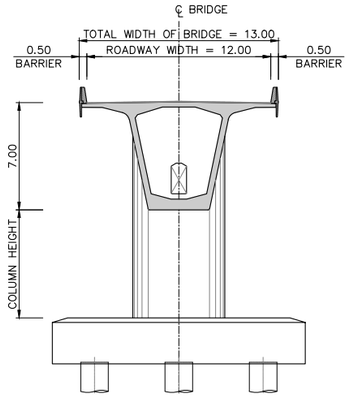

SECTION BALANCE SPAN 120.00m
SCALE A1=1:200
A3=1:400

BRIDGE SPECIFICATIONS

BRIDGE TYPE	:	BALANCE CANTILEVER AND SEGMENTAL BOX GIRDER
BRIDGE SPAN LENGTH	:	BALANCE CANTILEVER 70.00+(3x120.00)+70.00 = 500.00 m
	:	SEGMENTAL BOX GIRDER (14x35.00)+(21x40.00) = 1330.00 m
TOTAL BRIDGE LENGTH	:	1830.00 m
ROADWAY WIDTH	:	12.00 m
TOTAL WIDTH OF BRIDGE	:	13.00 m

แก้ไข	วันที่	รายการ	เขียน	ตรวจ	อนุมัติ

สำนักงานนโยบายและแผนการขนส่งและจราจร
กระทรวงคมนาคม

บริษัท เอเบี่ยน เอ็นจิเนียริ่ง คอนซัลแต้นส์ จำกัด
บริษัท เอ็ม เอ เอ คอนซัลแตนท์ จำกัด
บริษัท พีเอสเค คอนซัลแทนส์ จำกัด
บริษัท ปัญญา คอนซัลแตนท์ จำกัด
บริษัท ยูไนเต็ด แอนนาลิสต์ แอนด์ เอ็นจิเนียริ่ง คอนซัลแต้นส์ จำกัด

ชื่อโครงการ :
งานศึกษาความเหมาะสมเบื้องต้นและออกแบบแนวคิดเบื้องต้น
เส้นทางท่องเที่ยวเลียบชายฝั่งทะเลอันดามัน ช่วงจังหวัดระนอง – จังหวัดสตูล

ผู้ตรวจสอบ : จาตุร แต่นสุวรรณ
ผู้จัดการโครงการ : แสงชัย สาธิตวงศ์ไพบูลย์
ผู้ออกแบบ : ธนัญญ์ จาธุภูมิ, จิรภัทร พัดชื่น

ชื่อแบบ :
แบบแปลนและค่าระดับสะพาน
กม105+927.000 – กม107+757.000
แผ่นที่ 3/3

หมายเลขแบบ : กบ–ค–1016

ผู้เขียนแบบ : ช่างเขียนแบบ PSK
มาตราส่วน : A1 = 1:1000
A3 = 1:2000
วันที่ : มีนาคม 2568
แผ่นที่ : 96

N:_PROJECT\157-FSRVRLZONE BLVFSRVR-FD DRAWINGS-04_KRABI\04_BRIDGE KRABI\04 KRABI_LAYOUT PLAN AND PROFILE BRIDGE.DWG

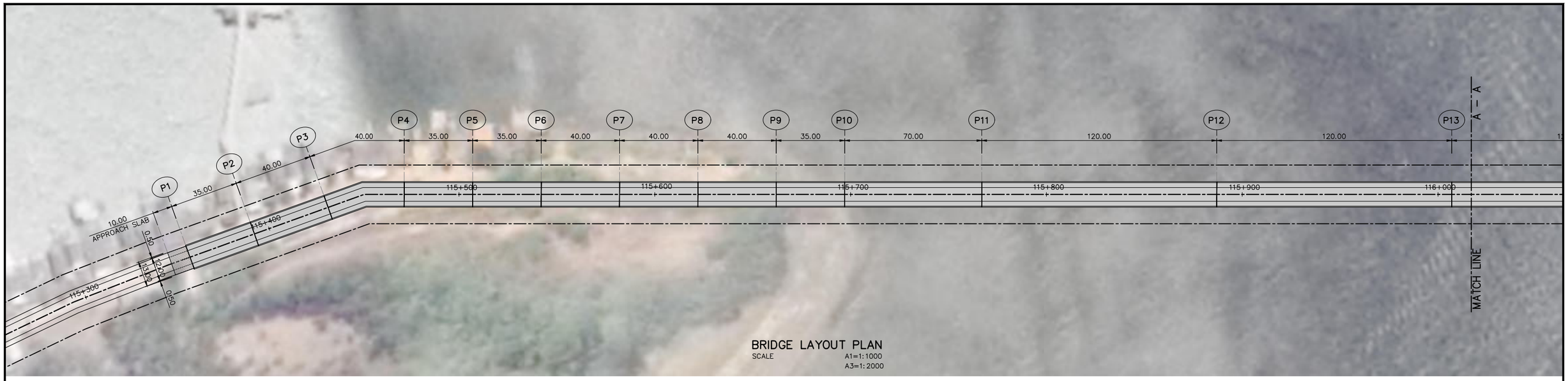

BRIDGE LAYOUT PLAN
SCALE A1=1:1000
A3=1:2000

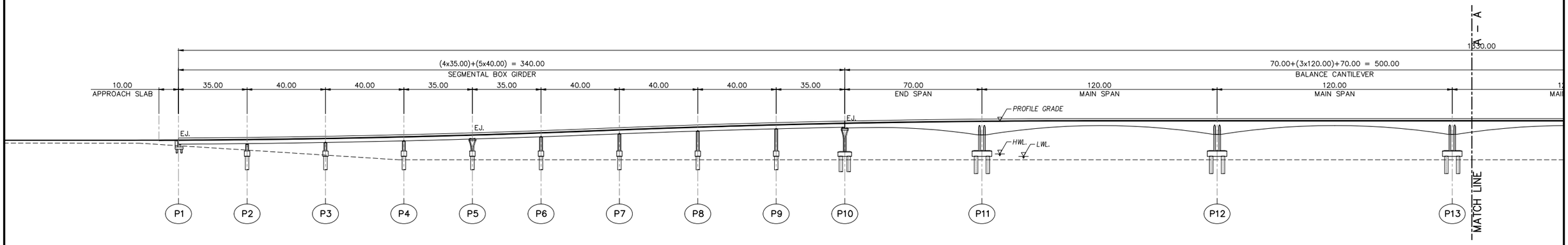

LONGITUDINAL PROFILE
SCALE A1=1:1000
A3=1:2000

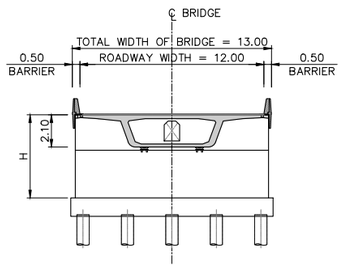

SECTION ABUTMENT SPAN 35.00m
SCALE A1=1:200
A3=1:400

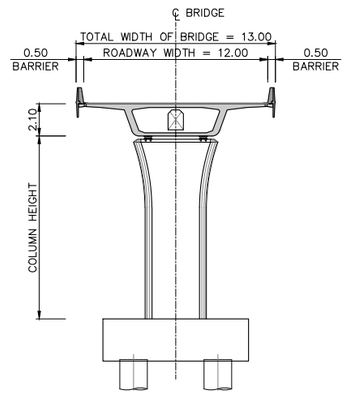

SECTION SEGMENTAL BOX SPAN 40.00m
SCALE A1=1:200
A3=1:400

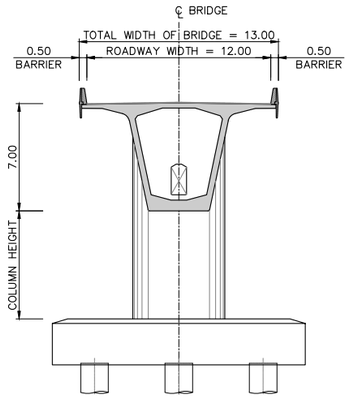

SECTION BALANCE SPAN 120.00m
SCALE A1=1:200
A3=1:400

BRIDGE SPECIFICATIONS

BRIDGE TYPE	:	BALANCE CANTILEVER AND SEGMENTAL BOX GIRDER
BRIDGE SPAN LENGTH	:	BALANCE CANTILEVER 70.00+(3x120.00)+70.00 = 500.00 m
	:	SEGMENTAL BOX GIRDER (10x35.00)+(12x40.00) = 830.00 m
TOTAL BRIDGE LENGTH	:	1330.00 m
ROADWAY WIDTH	:	12.00 m
TOTAL WIDTH OF BRIDGE	:	13.00 m

แก้ไข	วันที่	รายการ	เขียน	ตรวจ	อนุมัติ

สำนักงานนโยบายและแผนการขนส่งและจราจร
กระทรวงคมนาคม

บริษัท เอเซี่ยน เอ็นจิเนียริ่ง คอนซัลแต้นส์ จำกัด
บริษัท เอ็ม เอ เอ คอนซัลแตนท์ จำกัด
บริษัท พีเอสเค คอนซัลแทนส์ จำกัด
บริษัท ปัญญา คอนซัลแตนท์ จำกัด
บริษัท ยูไนเต็ด แอนนาลิสต์ แอนด์ เอ็นจิเนียริ่ง คอนซัลแต้นส์ จำกัด

ชื่อโครงการ :
งานศึกษาความเหมาะสมเบื้องต้นและออกแบบแนวคิดเบื้องต้น
เส้นทางท่องเที่ยวเลียบชายฝั่งทะเลอันดามัน ช่วงจังหวัดระนอง – จังหวัดสตูล

ผู้ตรวจสอบ : จาดุร แก่นสุวรรณ
ผู้จัดการโครงการ : แสงชัย สาธิตวงศ์ไพบูลย์
ผู้ออกแบบ : ธนัญญ์ จารุภูมิ, จิรภัทร พัดชื่น

ชื่อแบบ :
แบบแปลนและค่าระดับสะพาน
กม115+357.000 – กม116+687.000
แผ่นที่ 1/2

หมายเลขแบบ : กบ–ค–1017

ผู้เขียนแบบ : ช่างเขียนแบบ PSK
มาตราส่วน : A1 = 1:1000
A3 = 1:2000
วันที่ : มีนาคม 2568
แผ่นที่ : 97

N:_PROJECT\157-FSRVR\ZONE B\FSRVR-FD DRAWINGS-04_KRABI\04_BRIDGE KRABI\04 KRABI_LAYOUT PLAN AND PROFILE BRIDGE.DWG

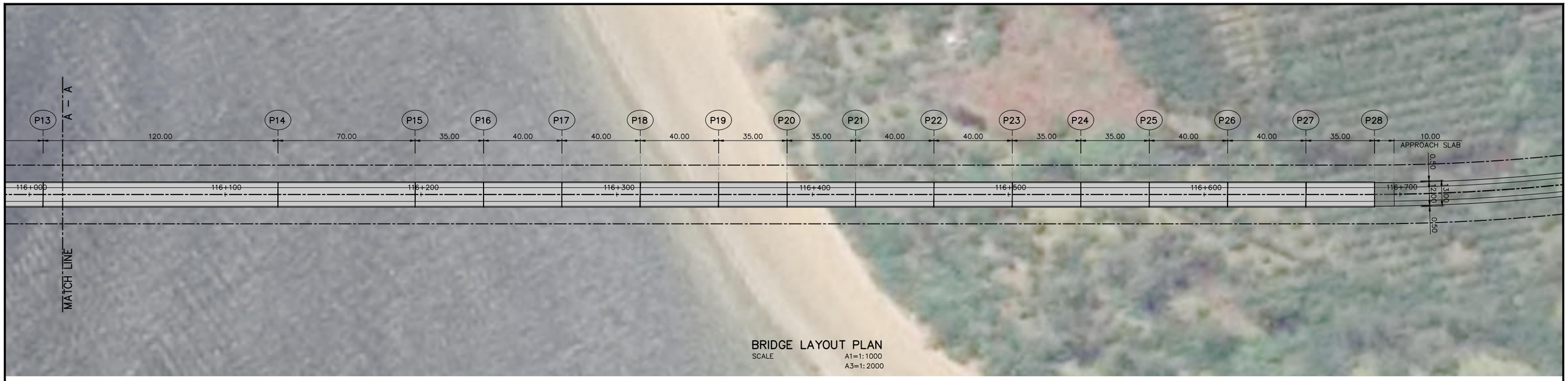

BRIDGE LAYOUT PLAN

SCALE A1=1:1000
A3=1:2000

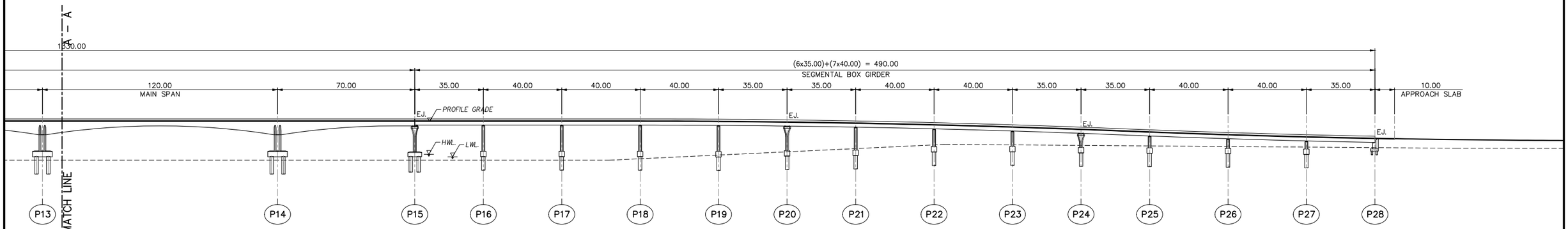

LONGITUDINAL PROFILE

SCALE A1=1:1000
A3=1:2000

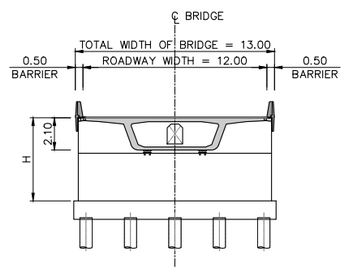

SECTION ABUTMENT SPAN 35.00m

SCALE A1=1:200
A3=1:400

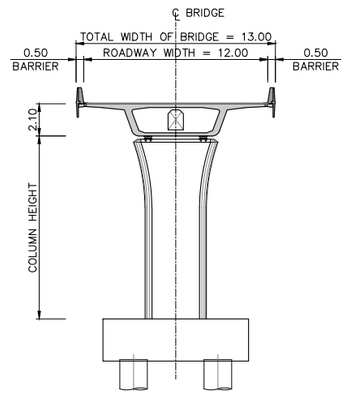

SECTION SEGMENTAL BOX SPAN 40.00m

SCALE A1=1:200
A3=1:400

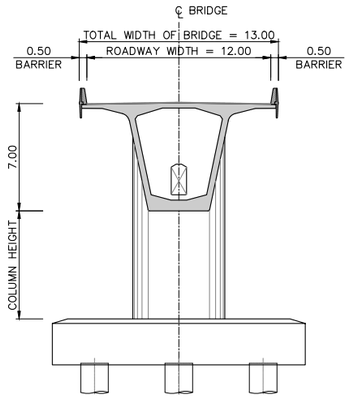

SECTION BALANCE SPAN 120.00m

SCALE A1=1:200
A3=1:400

BRIDGE SPECIFICATIONS

BRIDGE TYPE	:	BALANCE CANTILEVER AND SEGMENTAL BOX GIRDER
BRIDGE SPAN LENGTH	:	BALANCE CANTILEVER 70.00+(3x120.00)+70.00 = 500.00 m
	:	SEGMENTAL BOX GIRDER (10x35.00)+(12x40.00) = 830.00 m
TOTAL BRIDGE LENGTH	:	1330.00 m
ROADWAY WIDTH	:	12.00 m
TOTAL WIDTH OF BRIDGE	:	13.00 m

แก้ไข	วันที่	รายการ	เขียน	ตรวจ	อนุมัติ

สำนักงานนโยบายและแผนการขนส่งและจราจร
กระทรวงคมนาคม

บริษัท เอเบี่ยน เอ็นจิเนียริ่ง คอนซัลแต้นส์ จำกัด
บริษัท เอ็ม เอ เอ คอนซัลแตนท์ จำกัด
บริษัท พีเอสเค คอนซัลแทนส์ จำกัด
บริษัท ปัญญา คอนซัลแตนท์ จำกัด
บริษัท ยูไนเต็ด แอนนาลิสต์ แอนด์ เอ็นจิเนียริ่ง คอนซัลแต้นส์ จำกัด

ชื่อโครงการ :
งานศึกษาความเหมาะสมเบื้องต้นและออกแบบแนวคิดเบื้องต้น
เส้นทางท่องเที่ยวเลียบชายฝั่งทะเลอันดามัน ช่วงจังหวัดระนอง – จังหวัดสตูล

ผู้ตรวจสอบ : จาดูร แก่นสุวรรณ
ผู้จัดการโครงการ : แสงชัย สาธิตวงศ์ไพบูลย์
ผู้ออกแบบ : ธนัญญ์ จาธุภูมิ
จิรภัทร พัดขึ้น

ชื่อแบบ :
แบบแปลนและค่าระดับสะพาน
กม115+357.000 – กม116+687.000
แผ่นที่ 2/2

หมายเลขแบบ : กบ–ค–1018

ผู้เขียนแบบ : ช่างเขียนแบบ PSK
มาตราส่วน : A1 = 1:1000
A3 = 1:2000
วันที่ : มีนาคม 2568
แผ่นที่ : 98

N:_PROJECT\157-FSRVR\ZONE B\FSRVR-FD DRAWINGS-04_KRABI\04_BRIDGE KRABI\04 KRABI_LAYOUT PLAN AND PROFILE BRIDGE.DWG

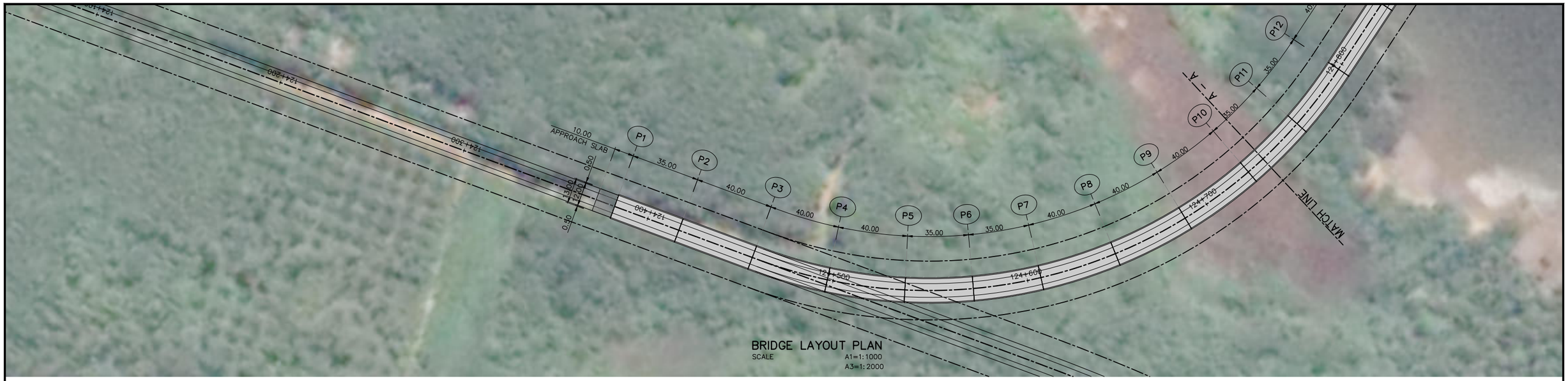

BRIDGE LAYOUT PLAN
SCALE A1=1:1000
A3=1:2000

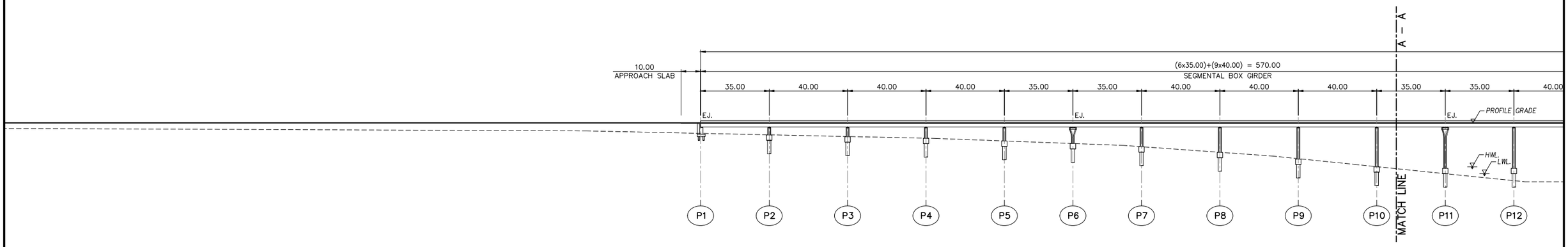

LONGITUDINAL PROFILE
SCALE A1=1:1000
A3=1:2000

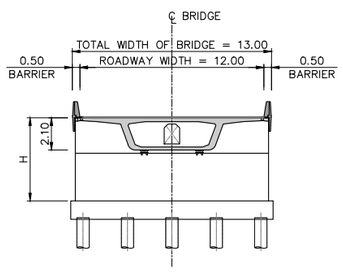

SECTION ABUTMENT SPAN 35.00m
SCALE A1=1:200
A3=1:400

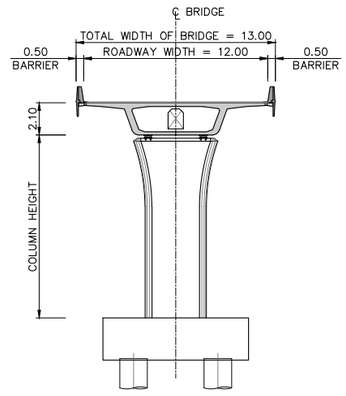

SECTION SEGMENTAL BOX SPAN 40.00m
SCALE A1=1:200
A3=1:400

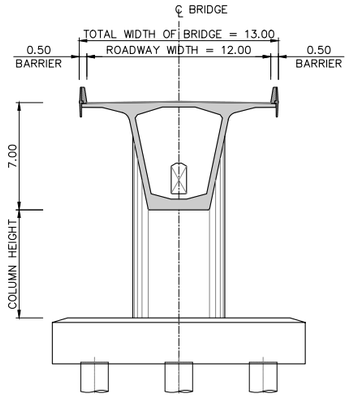

SECTION BALANCE SPAN 120.00m
SCALE A1=1:200
A3=1:400

BRIDGE SPECIFICATIONS

BRIDGE TYPE	:	BALANCE CANTILEVER AND SEGMENTAL BOX GIRDER
BRIDGE SPAN LENGTH	:	BALANCE CANTILEVER 70.00+(3x120.00)+70.00 = 500.00 m
	:	SEGMENTAL BOX GIRDER (20x35.00)+(27x40.00) = 1780.00 m
TOTAL BRIDGE LENGTH	:	2280.00 m
ROADWAY WIDTH	:	12.00 m
TOTAL WIDTH OF BRIDGE	:	13.00 m

แก้ไข	วันที่	รายการ	เขียน	ตรวจ	อนุมัติ

สำนักงานนโยบายและแผนการขนส่งและจราจร
กระทรวงคมนาคม

บริษัท เอเบี่ยน เอ็นจิเนียริ่ง คอนซัลแต้นส์ จำกัด
บริษัท เอ็ม เอ เอ คอนซัลแตนท์ จำกัด
บริษัท พีเอสเค คอนซัลแทนส์ จำกัด
บริษัท ปัญญา คอนซัลแตนท์ จำกัด
บริษัท ยูไนเต็ด แอนนาลิสต์ แอนด์ เอ็นจิเนียริ่ง คอนซัลแต้นส์ จำกัด

ชื่อโครงการ :
งานศึกษาความเหมาะสมเบื้องต้นและออกแบบแนวคิดเบื้องต้น
เส้นทางท่องเที่ยวเลียบชายฝั่งทะเลอันดามัน ช่วงจังหวัดระนอง – จังหวัดสตูล

ผู้ตรวจสอบ : จาดูร แผ่นสุวรรณ
ผู้จัดการโครงการ : แสงชัย สาธิตวงศ์ไพบูลย์
ผู้ออกแบบ : ธนัญญ์ จาธุภูมิ
จิรภัทร พัดชื่น

ชื่อแบบ :
แบบแปลนและค่าระดับสะพาน
กม124+382.000 – กม126+662.000
แผ่นที่ 1/4
หมายเลขแบบ : กบ–ค–1019

ผู้เขียนแบบ : ช่างเขียนแบบ PSK
มาตราส่วน : A1 = 1:1000
A3 = 1:2000
วันที่ : มีนาคม 2568
แผ่นที่ : 99

N:_PROJECT\157-FSRVR\ZONE B\FSRVR-FD DRAWINGS-04_KRABI\04_BRIDGE KRABI\04 KRABI_LAYOUT PLAN AND PROFILE BRIDGE.DWG

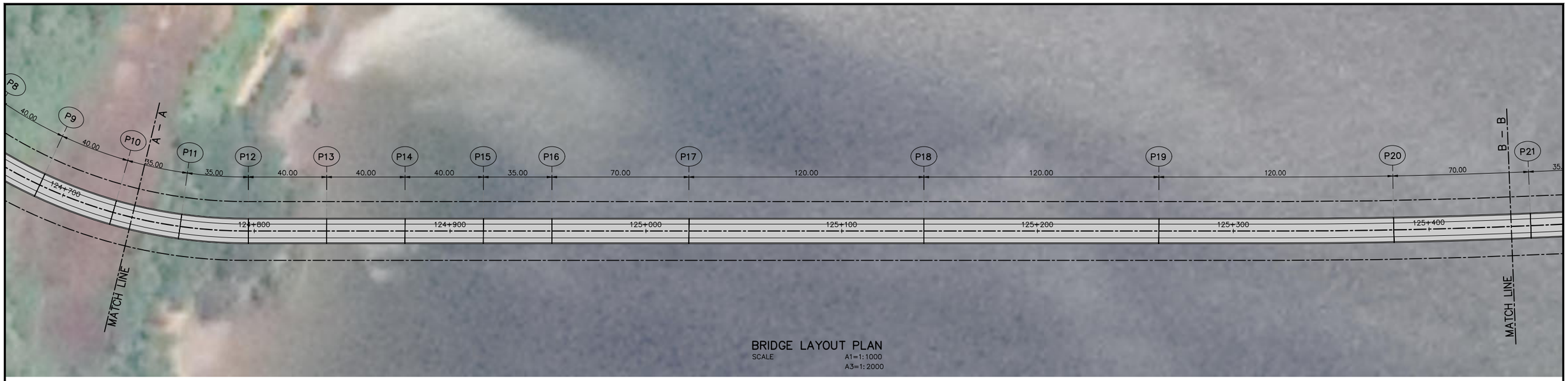

BRIDGE LAYOUT PLAN
SCALE A1=1:1000
A3=1:2000

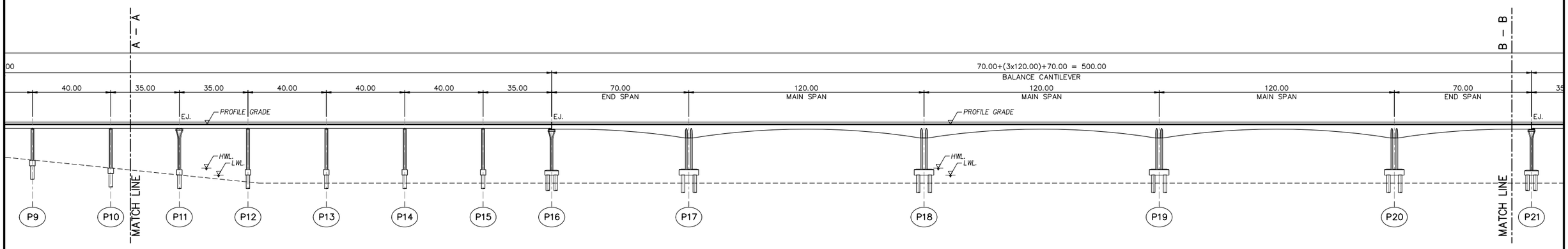

LONGITUDINAL PROFILE
SCALE A1=1:1000
A3=1:2000

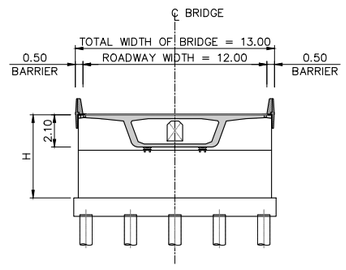

SECTION ABUTMENT SPAN 35.00m
SCALE A1=1:200
A3=1:400

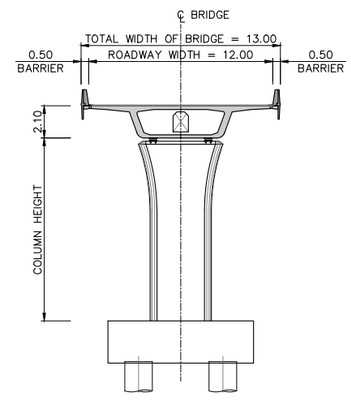

SECTION SEGMENTAL BOX SPAN 40.00m
SCALE A1=1:200
A3=1:400

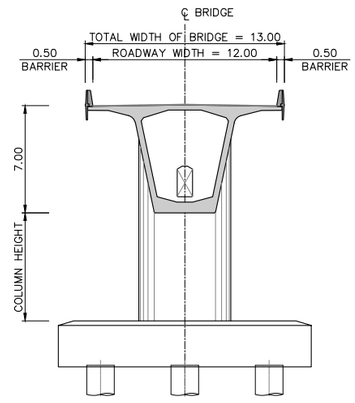

SECTION BALANCE SPAN 120.00m
SCALE A1=1:200
A3=1:400

BRIDGE SPECIFICATIONS

BRIDGE TYPE	:	BALANCE CANTILEVER AND SEGMENTAL BOX GIRDER
BRIDGE SPAN LENGTH	:	BALANCE CANTILEVER 70.00+(3x120.00)+70.00 = 500.00 m
	:	SEGMENTAL BOX GIRDER (20x35.00)+(27x40.00) = 1780.00 m
TOTAL BRIDGE LENGTH	:	2280.00 m
ROADWAY WIDTH	:	12.00 m
TOTAL WIDTH OF BRIDGE	:	13.00 m

แก้ไข	วันที่	รายการ	เขียน	ตรวจ	อนุมัติ

สำนักงานนโยบายและแผนการขนส่งและจราจร
กระทรวงคมนาคม

บริษัท เอเชี่ยน เอ็นจิเนียริ่ง คอนซัลแต้นส์ จำกัด
บริษัท เอ็ม เอ เอ คอนซัลแตนท์ จำกัด
บริษัท พีเอสเค คอนซัลแทนส์ จำกัด
บริษัท ปัญญา คอนซัลแตนท์ จำกัด
บริษัท ยูไนเต็ด แอนนาลิสต์ แอนด์ เอ็นจิเนียริ่ง คอนซัลแต้นส์ จำกัด

ชื่อโครงการ :
งานศึกษาความเหมาะสมเบื้องต้นและออกแบบแนวคิดเบื้องต้น
เส้นทางท่องเที่ยวเลียบชายฝั่งทะเลอันดามัน ช่วงจังหวัดระนอง – จังหวัดสตูล

ผู้ตรวจสอบ : จาดูร แผ่นสุวรรณ
ผู้จัดการโครงการ : แสงชัย สาธิตวงศ์ไพบูลย์
ผู้ออกแบบ : ธนัญญ์ จารุภูมิ
จิรภัทร พัดชื่น

ชื่อแบบ :
แบบแปลนและค่าระดับสะพาน
กม124+382.000 – กม126+662.000
แผ่นที่ 2/4

หมายเลขแบบ : กบ–ค–1020

ผู้เขียนแบบ : ช่างเขียนแบบ PSK
มาตราส่วน : A1 = 1:1000
A3 = 1:2000
วันที่ : มีนาคม 2568
แผ่นที่ : 100

N:_PROJECT\157-FSRVR\ZONE B\FSRVR-FD DRAWINGS-04_KRABI\04_BRIDGE KRABI\04 KRABI_LAYOUT PLAN AND PROFILE BRIDGE.DWG

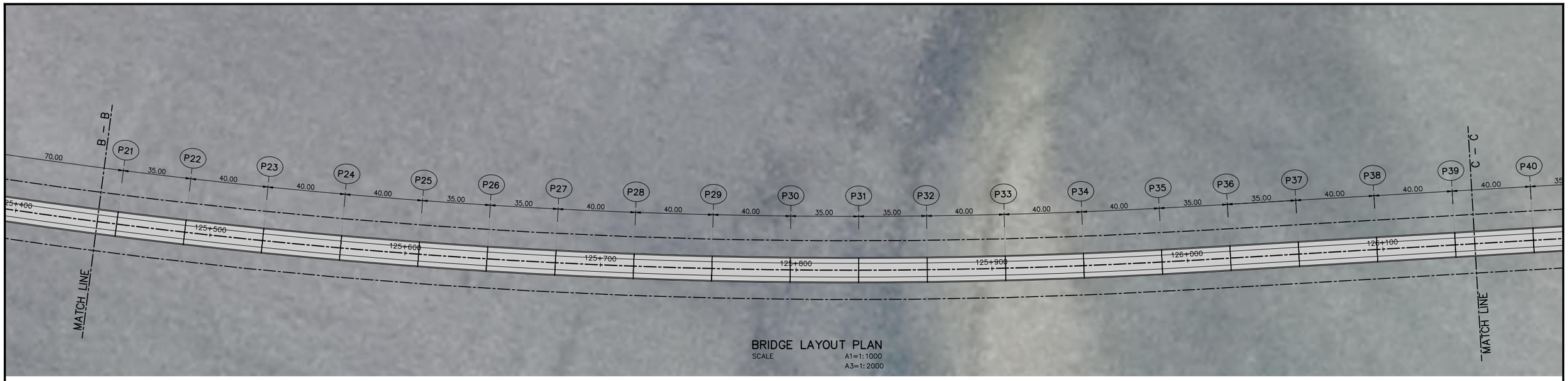

BRIDGE LAYOUT PLAN

SCALE A1=1:1000
A3=1:2000

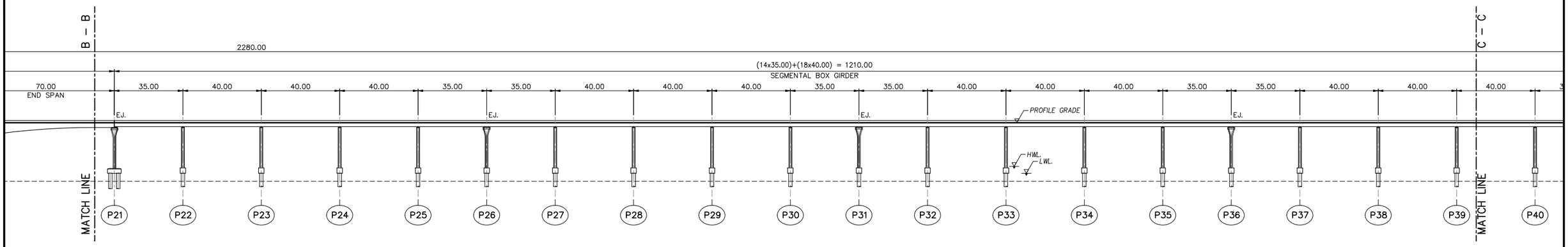

LONGITUDINAL PROFILE

SCALE A1=1:1000
A3=1:2000

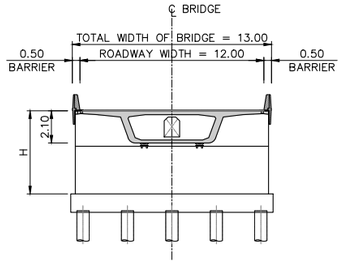

SECTION ABUTMENT SPAN 35.00m

SCALE A1=1:200
A3=1:400

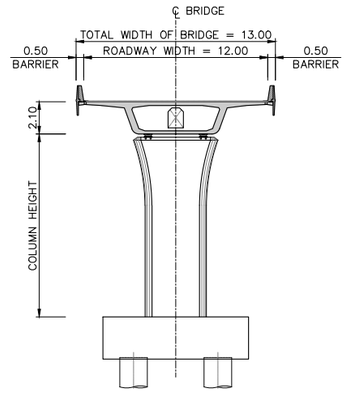

SECTION SEGMENTAL BOX SPAN 40.00m

SCALE A1=1:200
A3=1:400

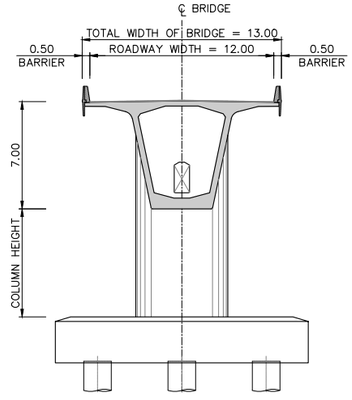

SECTION BALANCE SPAN 120.00m

SCALE A1=1:200
A3=1:400

BRIDGE SPECIFICATIONS

BRIDGE TYPE	:	BALANCE CANTILEVER AND SEGMENTAL BOX GIRDER
BRIDGE SPAN LENGTH	:	BALANCE CANTILEVER 70.00+(3x120.00)+70.00 = 500.00 m
	:	SEGMENTAL BOX GIRDER (20x35.00)+(27x40.00) = 1780.00 m
TOTAL BRIDGE LENGTH	:	2280.00 m
ROADWAY WIDTH	:	12.00 m
TOTAL WIDTH OF BRIDGE	:	13.00 m

แก้ไข	วันที่	รายการ	เขียน	ตรวจ	อนุมัติ

สำนักงานนโยบายและแผนการขนส่งและจราจร
กระทรวงคมนาคม

บริษัท เอเชี่ยน เอ็นจิเนียริ่ง คอนซัลแต้นส์ จำกัด
บริษัท เอ็ม เอ เอ คอนซัลแตนท์ จำกัด
บริษัท พีเอสเค คอนซัลแทนส์ จำกัด
บริษัท ปัญญา คอนซัลแตนท์ จำกัด
บริษัท ยูไนเต็ด แอนนาลิสต์ แอนด์ เอ็นจิเนียริ่ง คอนซัลแต้นส์ จำกัด

ชื่อโครงการ :
งานศึกษาความเหมาะสมเบื้องต้นและออกแบบแนวคิดเบื้องต้น
เส้นทางท่องเที่ยวเลียบชายฝั่งทะเลอันดามัน ช่วงจังหวัดระนอง – จังหวัดสตูล

ผู้ตรวจสอบ : จาดูร แต่นสุวรรณ
ผู้จัดการโครงการ : แสงชัย สาธิตวงศ์ไพบูลย์
ผู้ออกแบบ : ธนัญญ์ จารุภูมิ จิรภัทร พัดชื่น

ชื่อแบบ :
แบบแปลนและค่าระดับสะพาน
กม124+382.000 – กม126+662.000
แผ่นที่ 3/4

หมายเลขแบบ : กบ–ค–1021

ผู้เขียนแบบ : ช่างเขียนแบบ PSK
มาตราส่วน : A1 = 1:1000
A3 = 1:2000
วันที่ : มีนาคม 2568
แผ่นที่ : 101

N:_PROJECT\157-FSRVR\ZONE B\FSRVR-FD DRAWINGS-04_KRABI\04_BRIDGE KRABI\04 KRABI_LAYOUT PLAN AND PROFILE BRIDGE.DWG

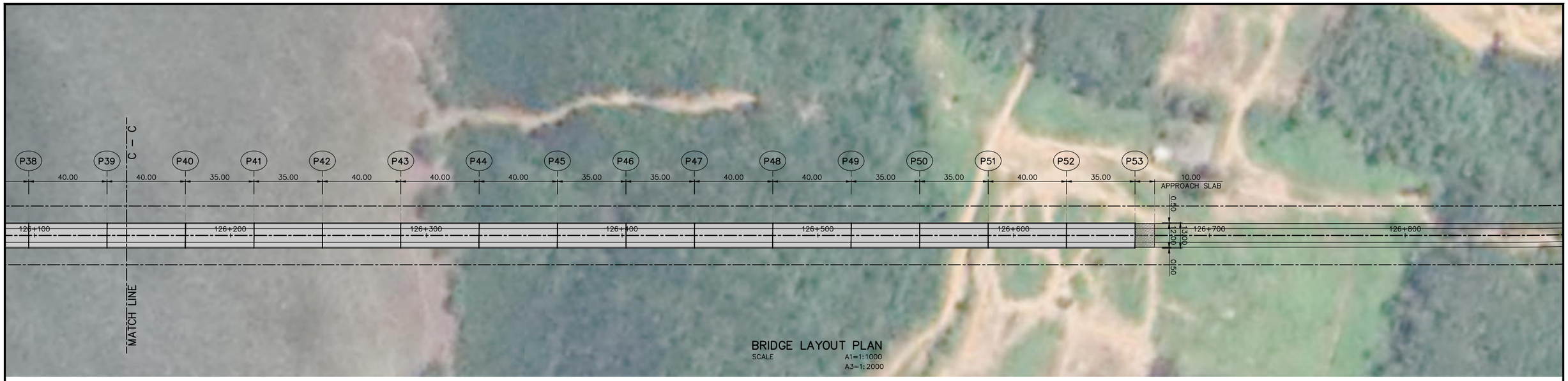

BRIDGE LAYOUT PLAN

SCALE A1=1:1000
A3=1:2000

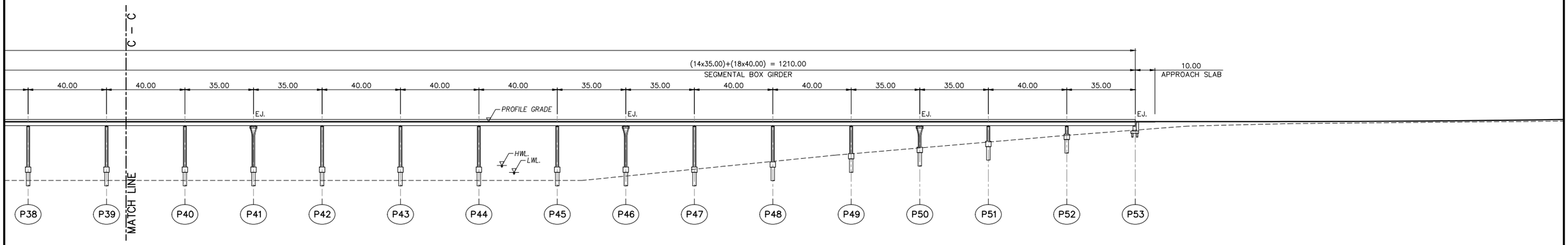

LONGITUDINAL PROFILE

SCALE A1=1:1000
A3=1:2000

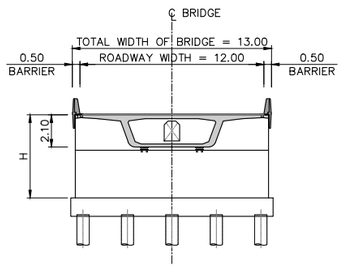

SECTION ABUTMENT SPAN 35.00m

SCALE A1=1:200
A3=1:400

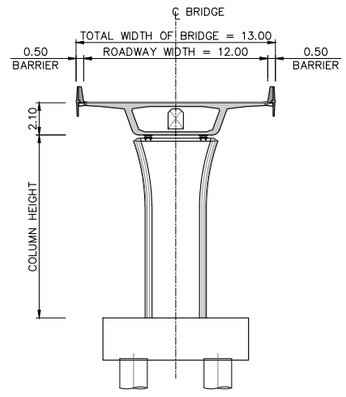

SECTION SEGMENTAL BOX SPAN 40.00m

SCALE A1=1:200
A3=1:400

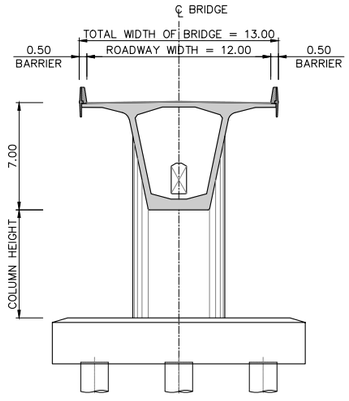

SECTION BALANCE SPAN 120.00m

SCALE A1=1:200
A3=1:400

BRIDGE SPECIFICATIONS

BRIDGE TYPE	:	BALANCE CANTILEVER AND SEGMENTAL BOX GIRDER
BRIDGE SPAN LENGTH	:	BALANCE CANTILEVER 70.00+(3x120.00)+70.00 = 500.00 m
	:	SEGMENTAL BOX GIRDER (20x35.00)+(27x40.00) = 1780.00 m
TOTAL BRIDGE LENGTH	:	2280.00 m
ROADWAY WIDTH	:	12.00 m
TOTAL WIDTH OF BRIDGE	:	13.00 m

แก้ไข	วันที่	รายการ	เขียน	ตรวจ	อนุมัติ

สำนักงานนโยบายและแผนการขนส่งและจราจร
กระทรวงคมนาคม

บริษัท เอเชี่ยน เอ็นจิเนียริ่ง คอนซัลแต้นส์ จำกัด
บริษัท เอ็ม เอ เอ คอนซัลแตนท์ จำกัด
บริษัท พีเอสเค คอนซัลแทนส์ จำกัด
บริษัท ปัญญา คอนซัลแตนท์ จำกัด
บริษัท ยูไนเต็ด แอนนาลิสต์ แอนด์ เอ็นจิเนียริ่ง คอนซัลแต้นส์ จำกัด

ชื่อโครงการ :
งานศึกษาความเหมาะสมเบื้องต้นและออกแบบแนวคิดเบื้องต้น
เส้นทางท่องเที่ยวเลียบชายฝั่งทะเลอันดามัน ช่วงจังหวัดระนอง – จังหวัดสตูล

ผู้ตรวจสอบ : จาดูร แผ่นสุวรรณ
ผู้จัดการโครงการ : แสงชัย สาธิตวงศ์ไพบูลย์
ผู้ออกแบบ : ธนัญญ์ จาธุภูมิ
จิรภัทร พัดชื่น

ชื่อแบบ :
แบบแปลนและค่าระดับสะพาน
กม124+382.000 – กม126+662.000
แผ่นที่ 4/4

หมายเลขแบบ : กบ–ค–1022

ผู้เขียนแบบ : ช่างเขียนแบบ PSK
มาตราส่วน : A1 = 1:1000
A3 = 1:2000
วันที่ : มีนาคม 2568
แผ่นที่ : 102

N:_PROJECT\157-FSRVR\ZONE B\FSRVR-FD_DRAWINGS-04_KRABI\04_BRIDGE KRABI\04 KRABI_LAYOUT PLAN AND PROFILE BRIDGE.DWG

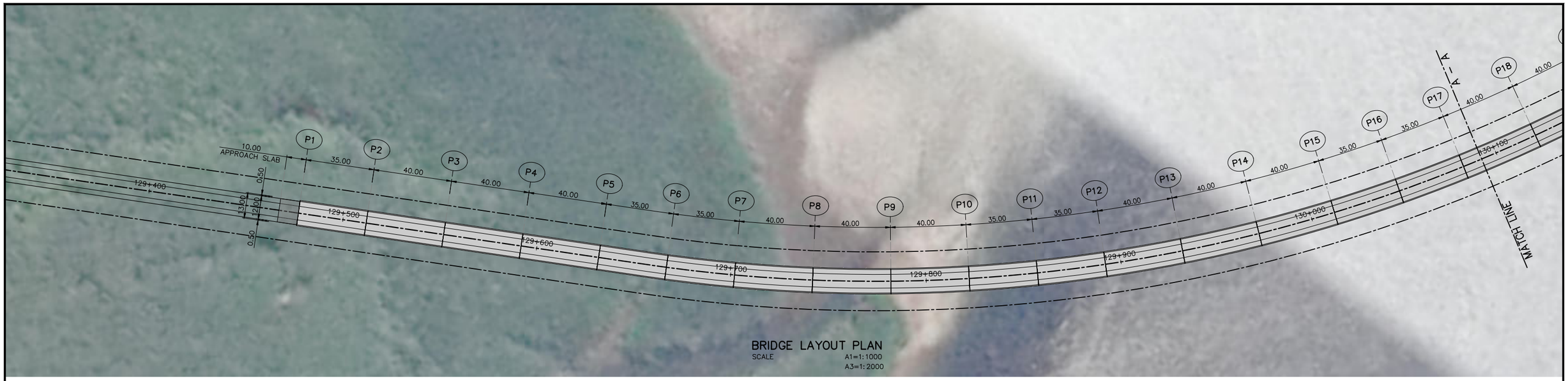

BRIDGE LAYOUT PLAN

SCALE A1=1:1000
A3=1:2000

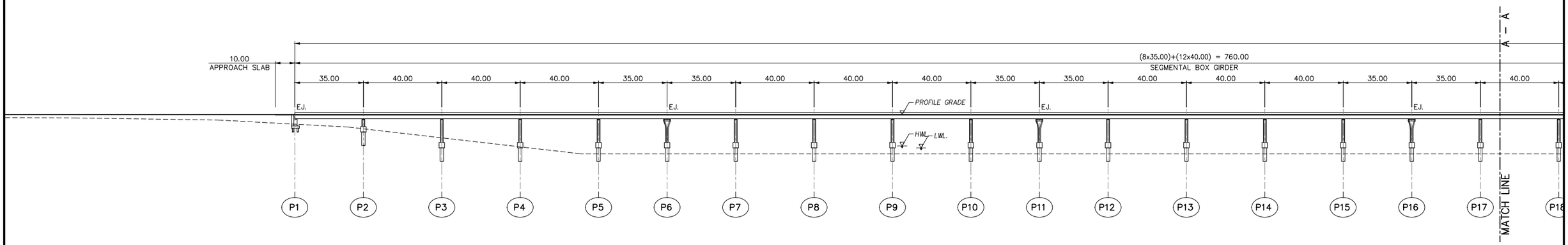

LONGITUDINAL PROFILE

SCALE A1=1:1000
A3=1:2000

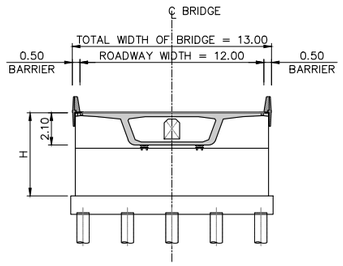

SECTION ABUTMENT SPAN 35.00m

SCALE A1=1:200
A3=1:400

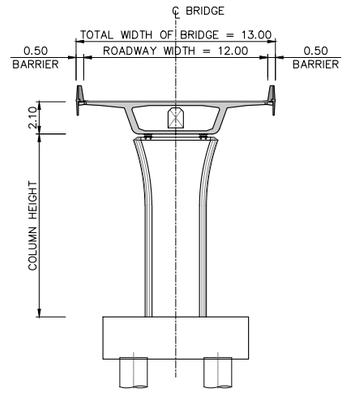

SECTION SEGMENTAL BOX SPAN 40.00m

SCALE A1=1:200
A3=1:400

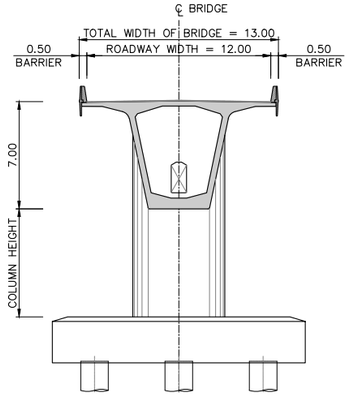

SECTION BALANCE SPAN 120.00m

SCALE A1=1:200
A3=1:400

BRIDGE SPECIFICATIONS

BRIDGE TYPE	:	BALANCE CANTILEVER AND SEGMENTAL BOX GIRDER
BRIDGE SPAN LENGTH	:	BALANCE CANTILEVER 70.00+(3x120.00)+70.00 = 500.00 m
	:	SEGMENTAL BOX GIRDER (24x35.00)+(34x40.00) = 2200.00 m
TOTAL BRIDGE LENGTH	:	2700.00 m
ROADWAY WIDTH	:	12.00 m
TOTAL WIDTH OF BRIDGE	:	13.00 m

แก้ไข	วันที่	รายการ	เขียน	ตรวจ	อนุมัติ

สำนักงานนโยบายและแผนการขนส่งและจราจร
กระทรวงคมนาคม

บริษัท เอเชี่ยน เอ็นจิเนียริ่ง คอนซัลแต้นส์ จำกัด
บริษัท เอ็ม เอ เอ คอนซัลแตนท์ จำกัด
บริษัท พีเอสเค คอนซัลแทนส์ จำกัด
บริษัท ปัญญา คอนซัลแตนท์ จำกัด
บริษัท ยูไนเต็ด แอนนาลิสต์ แอนด์ เอ็นจิเนียริ่ง คอนซัลแต้นส์ จำกัด

ชื่อโครงการ :
งานศึกษาความเหมาะสมเบื้องต้นและออกแบบแนวคิดเบื้องต้น
เส้นทางท่องเที่ยวเลียบชายฝั่งทะเลอันดามัน ช่วงจังหวัดระนอง – จังหวัดสตูล

ผู้ตรวจสอบ : จาดูร แผ่นสุวรรณ
ผู้จัดการโครงการ : แสงชัย สาธิตวงศ์ไพบูลย์
ผู้ออกแบบ : ธนัญญ์ จาธุภูมิ, จิรภัทร พัดชื่น

ชื่อแบบ :
แบบแปลนและค่าระดับสะพาน
กม129+477.000 – กม132+177.000
แผ่นที่ 1/4

หมายเลขแบบ : กบ–ค–1023

ผู้เขียนแบบ : ช่างเขียนแบบ PSK
มาตราส่วน : A1 = 1:1000
A3 = 1:2000
วันที่ : มีนาคม 2568
แผ่นที่ : 103

N:_PROJECT\157-FSRVR\ZONE B\FSRVR-FD_DRAWINGS-04_KRABI\04_BRIDGE KRABI\04 KRABI_LAYOUT PLAN AND PROFILE BRIDGE.DWG

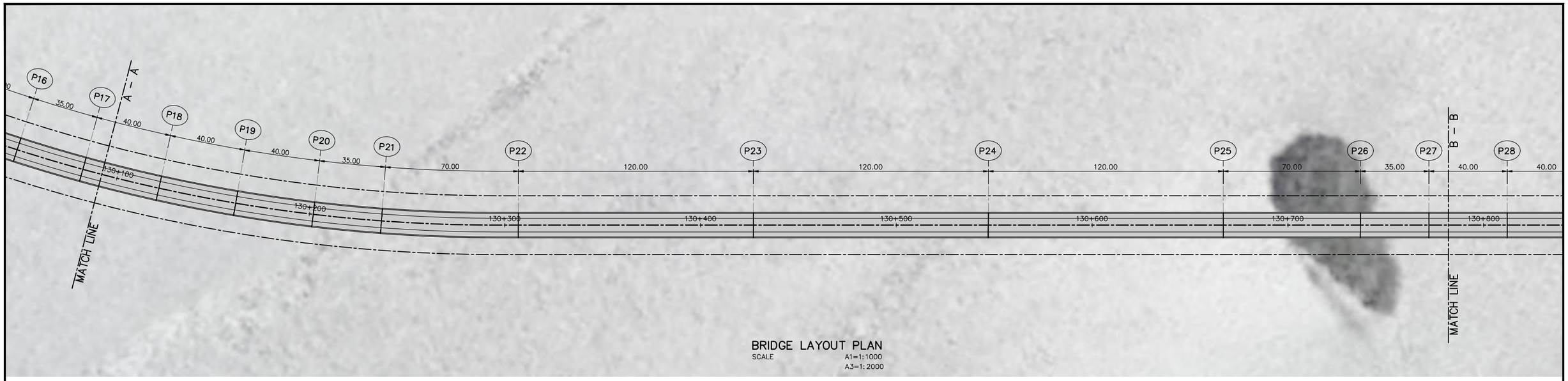

BRIDGE LAYOUT PLAN

SCALE A1=1:1000
A3=1:2000

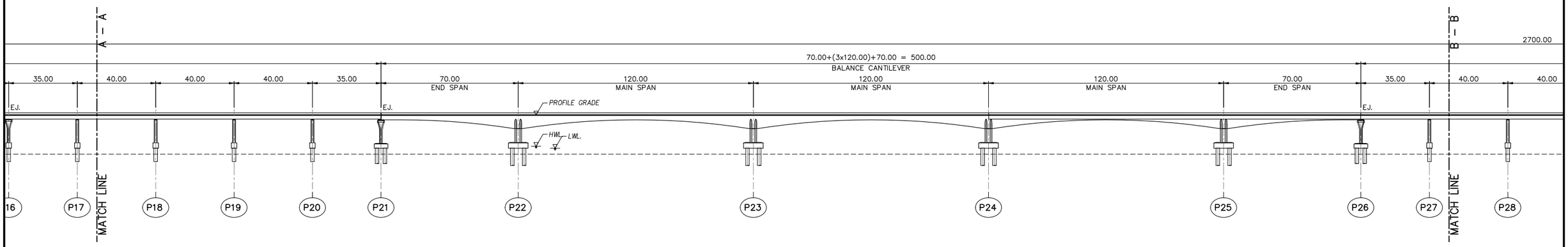

LONGITUDINAL PROFILE

SCALE A1=1:1000
A3=1:2000

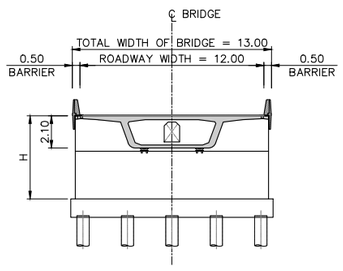

SECTION ABUTMENT SPAN 35.00m

SCALE A1=1:200
A3=1:400

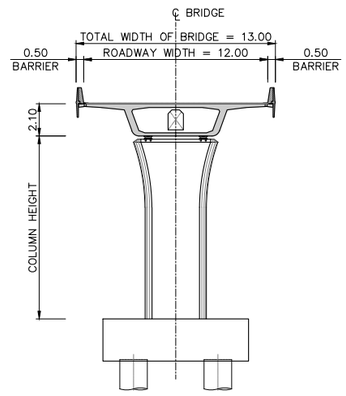

SECTION SEGMENTAL BOX SPAN 40.00m

SCALE A1=1:200
A3=1:400

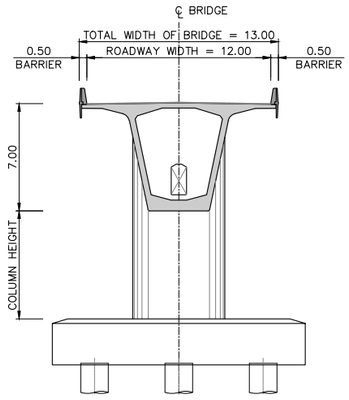

SECTION BALANCE SPAN 120.00m

SCALE A1=1:200
A3=1:400

BRIDGE SPECIFICATIONS

BRIDGE TYPE	:	BALANCE CANTILEVER AND SEGMENTAL BOX GIRDER
BRIDGE SPAN LENGTH	:	BALANCE CANTILEVER 70.00+(3x120.00)+70.00 = 500.00 m
	:	SEGMENTAL BOX GIRDER (24x35.00)+(34x40.00) = 2200.00 m
TOTAL BRIDGE LENGTH	:	2700.00 m
ROADWAY WIDTH	:	12.00 m
TOTAL WIDTH OF BRIDGE	:	13.00 m

แก้ไข	วันที่	รายการ	เขียน	ตรวจ	อนุมัติ

สำนักงานนโยบายและแผนการขนส่งและจราจร
กระทรวงคมนาคม

บริษัท เอเชี่ยน เอ็นจิเนียริ่ง คอนซัลแต้นส์ จำกัด
บริษัท เอ็ม เอ เอ คอนซัลแตนท์ จำกัด
บริษัท พีเอสเค คอนซัลแทนส์ จำกัด
บริษัท ปัญญา คอนซัลแตนท์ จำกัด
บริษัท ยูไนเต็ด แอนนาลิสต์ แอนด์ เอ็นจิเนียริ่ง คอนซัลแต้นส์ จำกัด

ชื่อโครงการ :
งานศึกษาความเหมาะสมเบื้องต้นและออกแบบแนวคิดเบื้องต้น
เส้นทางท่องเที่ยวเลียบชายฝั่งทะเลอันดามัน ช่วงจังหวัดระนอง – จังหวัดสตูล

ผู้ตรวจสอบ : จาตุร แผ่นสุวรรณ
ผู้จัดการโครงการ : แสงชัย สาธิตวงศ์ไพบูลย์
ผู้ออกแบบ : ธนัญญ์ จารุภูมิ, จิรภัทร พัดชื่น

ชื่อแบบ :
แบบแปลนและค่าระดับสะพาน
กม129+477.000 – กม132+177.000
แผ่นที่ 2/4

หมายเลขแบบ : กบ–ค–1024

ผู้เขียนแบบ : ช่างเขียนแบบ PSK
มาตราส่วน : A1 = 1:1000
A3 = 1:2000
วันที่ : มีนาคม 2568
แผ่นที่ : 104

N:_PROJECT\571-FSRVR\ZONE B\FSRVR-FD DRAWINGS-04_KRABI\04_BRIDGE KRABI\04 KRABI_LAYOUT PLAN AND PROFILE BRIDGE.DWG

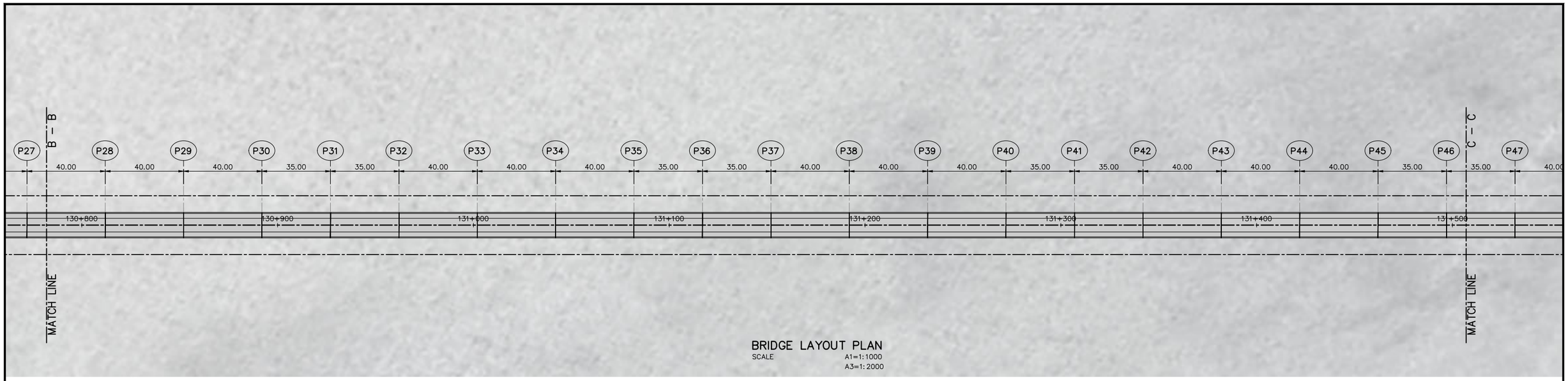

BRIDGE LAYOUT PLAN

SCALE A1=1:1000
A3=1:2000

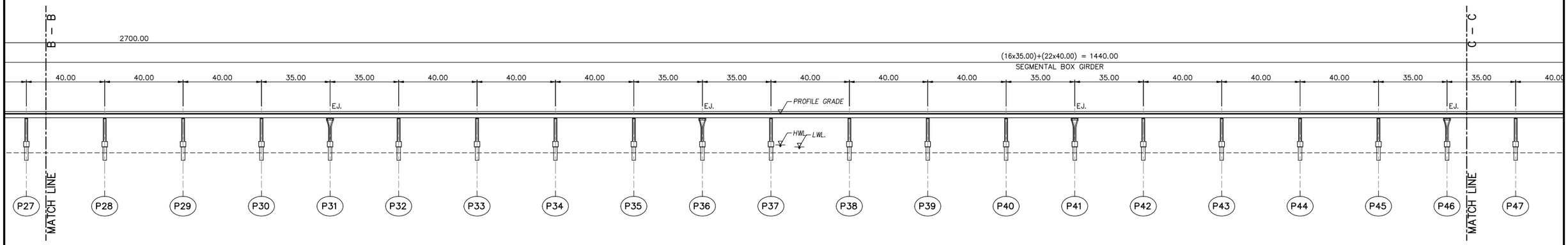

LONGITUDINAL PROFILE

SCALE A1=1:1000
A3=1:2000

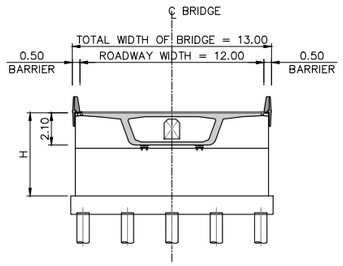

SECTION ABUTMENT SPAN 35.00m

SCALE A1=1:200
A3=1:400

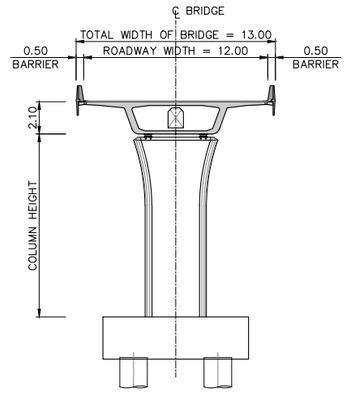

SECTION SEGMENTAL BOX SPAN 40.00m

SCALE A1=1:200
A3=1:400

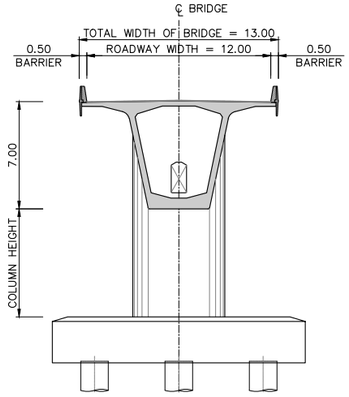

SECTION BALANCE SPAN 120.00m

SCALE A1=1:200
A3=1:400

BRIDGE SPECIFICATIONS

BRIDGE TYPE	:	BALANCE CANTILEVER AND SEGMENTAL BOX GIRDER
BRIDGE SPAN LENGTH	:	BALANCE CANTILEVER 70.00+(3x120.00)+70.00 = 500.00 m
	:	SEGMENTAL BOX GIRDER (24x35.00)+(34x40.00) = 2200.00 m
TOTAL BRIDGE LENGTH	:	2700.00 m
ROADWAY WIDTH	:	12.00 m
TOTAL WIDTH OF BRIDGE	:	13.00 m

แก้ไข	วันที่	รายการ	เขียน	ตรวจ	อนุมัติ

สำนักงานนโยบายและแผนการขนส่งและจราจร
กระทรวงคมนาคม

บริษัท เอเชี่ยน เอ็นจิเนียริ่ง คอนซัลแต้นส์ จำกัด
บริษัท เอ็ม เอ เอ คอนซัลแตนท์ จำกัด
บริษัท พีเอสเค คอนซัลแทนส์ จำกัด
บริษัท ปัญญา คอนซัลแตนท์ จำกัด
บริษัท ยูไนเต็ด แอนนาลิสต์ แอนด์ เอ็นจิเนียริ่ง คอนซัลแต้นส์ จำกัด

ชื่อโครงการ :
งานศึกษาความเหมาะสมเบื้องต้นและออกแบบแนวคิดเบื้องต้น
เส้นทางท่องเที่ยวเลียบชายฝั่งทะเลอันดามัน ช่วงจังหวัดระนอง – จังหวัดสตูล

ผู้ตรวจสอบ : จาดุร แผ่นสุวรรณ
ผู้จัดการโครงการ : แสงชัย สาธิตวงศ์ไพบูลย์
ผู้ออกแบบ : ธนัญญ์ จาธุภูมิ, จิรภัทร พัดชื่น

ชื่อแบบ :
แบบแปลนและค่าระดับสะพาน
กม129+477.000 – กม132+177.000
แผ่นที่ 3/4

หมายเลขแบบ : กบ–ค–1025

ผู้เขียนแบบ : ช่างเขียนแบบ PSK
มาตราส่วน : A1 = 1:1000
A3 = 1:2000
วันที่ : มีนาคม 2568
แผ่นที่ : 105

N:_PROJECT\157-FSRVR\ZONE B\FSRVR-FD_DRAWINGS-04_KRABI\04_BRIDGE KRABI\04 KRABI_LAYOUT PLAN AND PROFILE BRIDGE.DWG

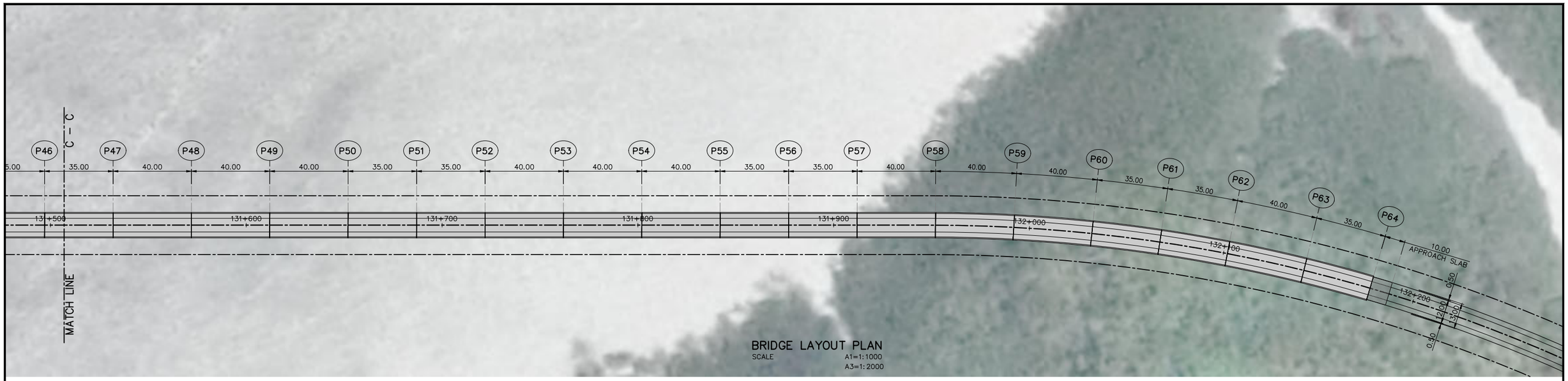

BRIDGE LAYOUT PLAN

SCALE A1=1:1000
A3=1:2000

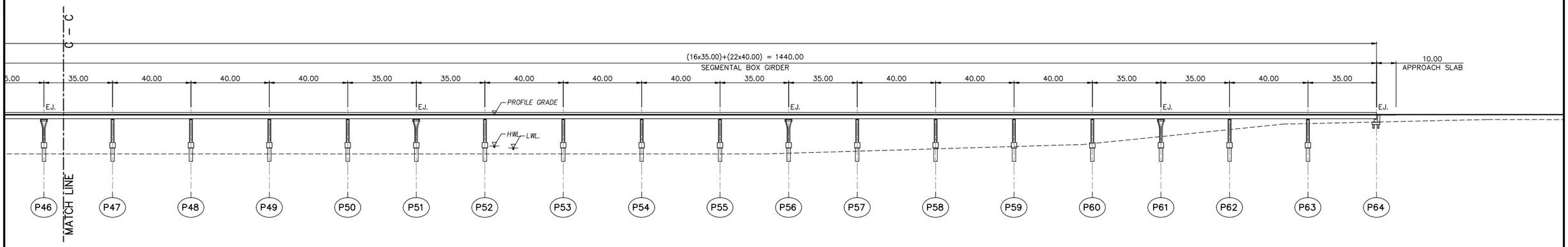

LONGITUDINAL PROFILE

SCALE A1=1:1000
A3=1:2000

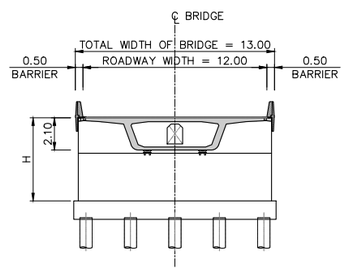

SECTION ABUTMENT SPAN 35.00m

SCALE A1=1:200
A3=1:400

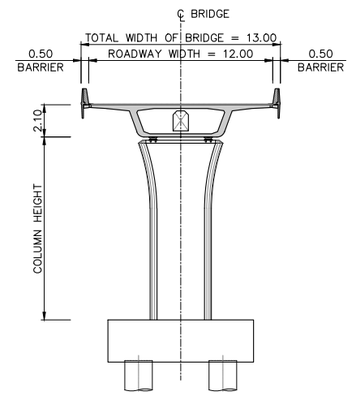

SECTION SEGMENTAL BOX SPAN 40.00m

SCALE A1=1:200
A3=1:400

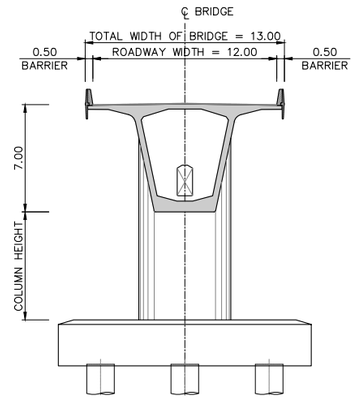

SECTION BALANCE SPAN 120.00m

SCALE A1=1:200
A3=1:400

BRIDGE SPECIFICATIONS

BRIDGE TYPE	:	BALANCE CANTILEVER AND SEGMENTAL BOX GIRDER
BRIDGE SPAN LENGTH	:	BALANCE CANTILEVER 70.00+(3x120.00)+70.00 = 500.00 m
	:	SEGMENTAL BOX GIRDER (24x35.00)+(34x40.00) = 2200.00 m
TOTAL BRIDGE LENGTH	:	2700.00 m
ROADWAY WIDTH	:	12.00 m
TOTAL WIDTH OF BRIDGE	:	13.00 m

แก้ไข	วันที่	รายการ	เขียน	ตรวจ	อนุมัติ

สำนักงานนโยบายและแผนการขนส่งและจราจร
กระทรวงคมนาคม

บริษัท เอเชี่ยน เอ็นจิเนียริ่ง คอนซัลแต้นส์ จำกัด
บริษัท เอ็ม เอ เอ คอนซัลแตนท์ จำกัด
บริษัท พีเอสเค คอนซัลแทนส์ จำกัด
บริษัท ปัญญา คอนซัลแตนท์ จำกัด
บริษัท ยูไนเต็ด แอนนาลิสต์ แอนด์ เอ็นจิเนียริ่ง คอนซัลแต้นส์ จำกัด

ชื่อโครงการ :
งานศึกษาความเหมาะสมเบื้องต้นและออกแบบแนวคิดเบื้องต้น
เส้นทางท่องเที่ยวเลียบชายฝั่งทะเลอันดามัน ช่วงจังหวัดระนอง – จังหวัดสตูล

ผู้ตรวจสอบ : จาดูร แผ่นสุวรรณ
ผู้จัดการโครงการ : แสงชัย สาธิตวงศ์ไพบูลย์
ผู้ออกแบบ : ธนัญญ์ จาธุภูมิ, จิรภัทร พัดชื่น

ชื่อแบบ :
แบบแปลนและค่าระดับสะพาน
กม129+477.000 – กม132+177.000
แผ่นที่ 4/4

หมายเลขแบบ : กบ–ค–1026

ผู้เขียนแบบ : ช่างเขียนแบบ PSK
มาตราส่วน : A1 = 1:1000
A3 = 1:2000
วันที่ : มีนาคม 2568
แผ่นที่ : 106

N:_PROJECT\571-FSRVR\ZONE B\FSRVR-FD_DRAWINGS-04_KRABI\04_BRIDGE KRABI\04 KRABI_LAYOUT PLAN AND PROFILE BRIDGE.DWG

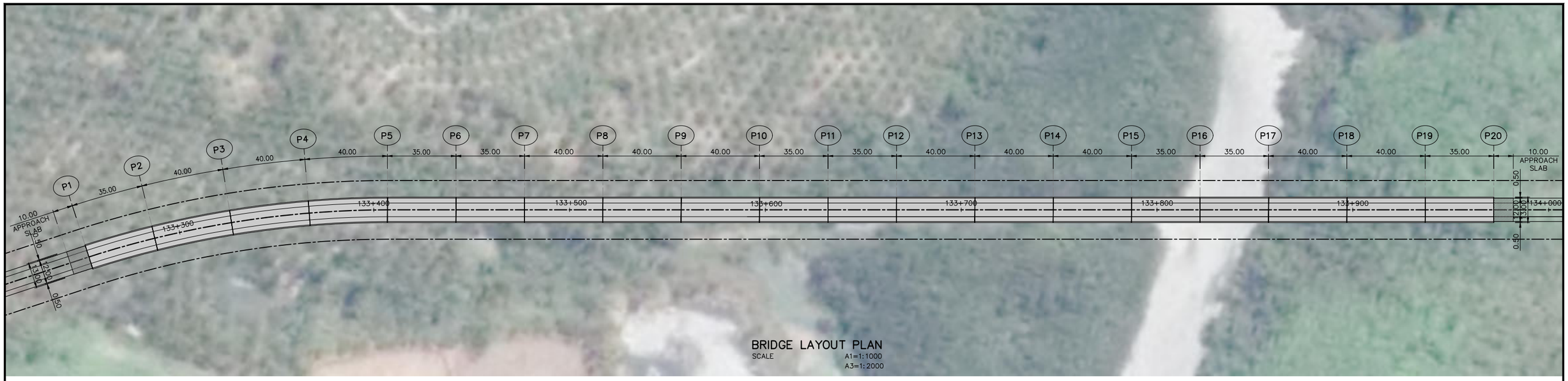

BRIDGE LAYOUT PLAN

SCALE A1=1:1000
A3=1:2000

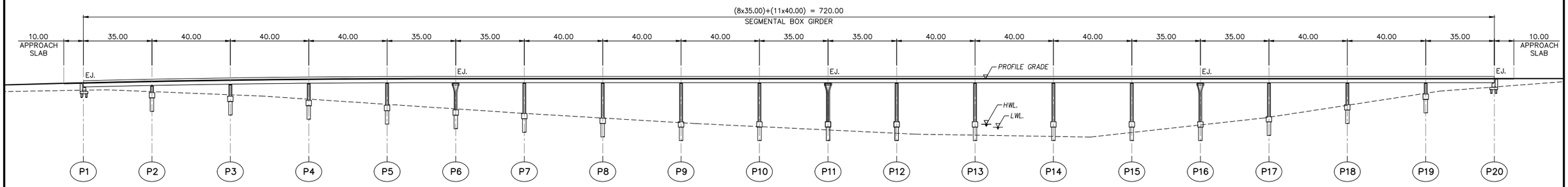

LONGITUDINAL PROFILE

SCALE A1=1:1000
A3=1:2000

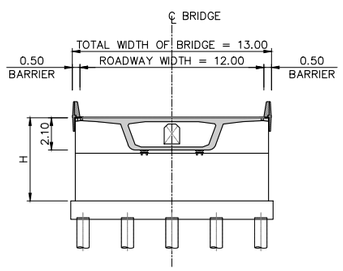

SECTION ABUTMENT SPAN 35.00m

SCALE A1=1:200
A3=1:400

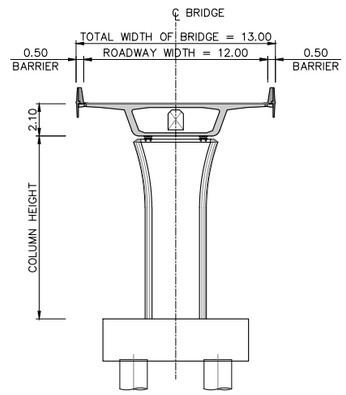

SECTION SEGMENTAL BOX SPAN 40.00m

SCALE A1=1:200
A3=1:400

BRIDGE SPECIFICATIONS

BRIDGE TYPE	:	SEGMENTAL BOX GIRDER
BRIDGE SPAN LENGTH	:	SEGMENTAL BOX GIRDER (8x35.00)+(11x40.00) = 720.00 m
TOTAL BRIDGE LENGTH	:	720.00 m
ROADWAY WIDTH	:	12.00 m
TOTAL WIDTH OF BRIDGE	:	13.00 m

N:_PROJECT\571-FSRVR\ZONE B\FSRVR-FD DRAWINGS-04_KRABI\04_BRIDGE KRABI\04 KRABI_LAYOUT PLAN AND PROFILE BRIDGE.DWG

แก้ไข	วันที่	รายการ	เขียน	ตรวจ	อนุมัติ

สำนักงานนโยบายและแผนการขนส่งและจราจร
กระทรวงคมนาคม

บริษัท เอเชี่ยน เอ็นจิเนียริ่ง คอนซัลแต้นส์ จำกัด
บริษัท เอ็ม เอ เอ คอนซัลแตนท์ จำกัด
บริษัท พีเอสเค คอนซัลแทนส์ จำกัด
บริษัท ปัญญา คอนซัลแตนท์ จำกัด
บริษัท ยูไนเต็ด แอนนาลิสต์ แอนด์ เอ็นจิเนียริ่ง คอนซัลแต้นส์ จำกัด

ชื่อโครงการ :
งานศึกษาความเหมาะสมเบื้องต้นและออกแบบแนวคิดเบื้องต้น
เส้นทางท่องเที่ยวเลียบชายฝั่งทะเลอันดามัน ช่วงจังหวัดระนอง – จังหวัดสตูล

ผู้ตรวจสอบ : จาตุร แผ่นสุวรรณ
ผู้จัดการโครงการ : แสงชัย สาธิตวงศ์ไพบูลย์
ผู้ออกแบบ : ธนัญญ์ จารุภูมิ, จิรภัทร พัดชื่น

ชื่อแบบ :
แบบแปลนและค่าระดับสะพาน
กม133+252.000 – กม133+972.000
–

หมายเลขแบบ : กบ–ค–1027

ผู้เขียนแบบ : ช่างเขียนแบบ PSK
มาตราส่วน : A1 = 1:1000
A3 = 1:2000
วันที่ : มีนาคม 2568
แผ่นที่ : 107

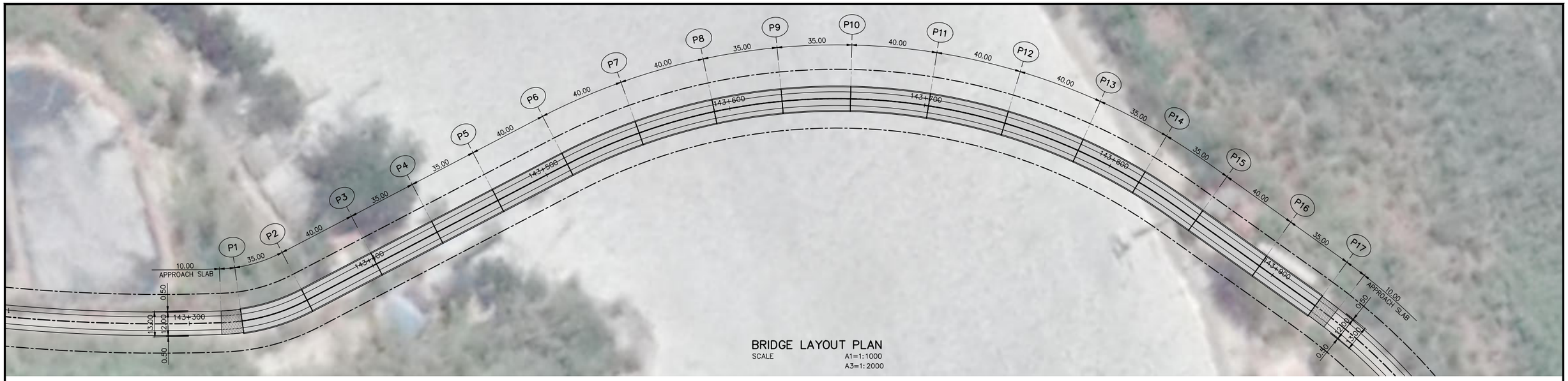

BRIDGE LAYOUT PLAN

SCALE A1=1:1000
A3=1:2000

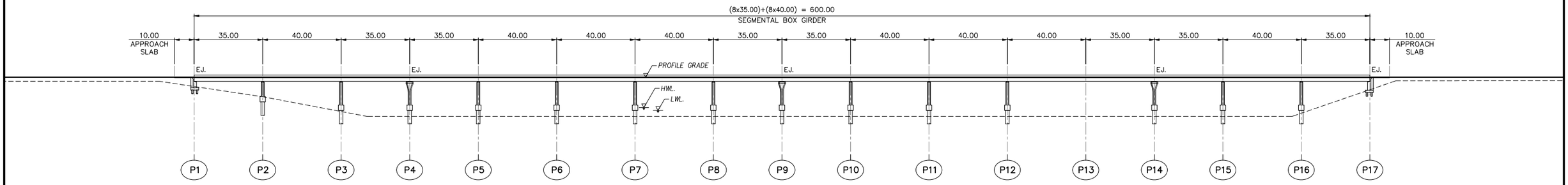

LONGITUDINAL PROFILE

SCALE A1=1:1000
A3=1:2000

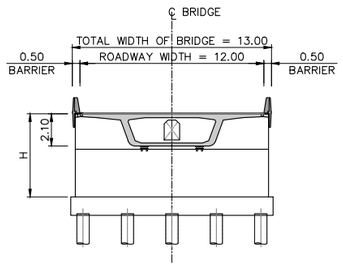

SECTION ABUTMENT SPAN 35.00m

SCALE A1=1:200
A3=1:400

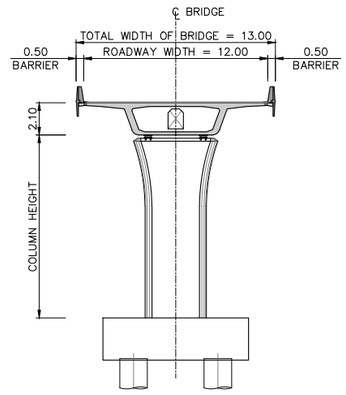

SECTION SEGMENTAL BOX SPAN 40.00m

SCALE A1=1:200
A3=1:400

BRIDGE SPECIFICATIONS

BRIDGE TYPE	:	SEGMENTAL BOX GIRDER
BRIDGE SPAN LENGTH	:	SEGMENTAL BOX GIRDER (8x35.00)+(8x40.00) = 600.00 m
TOTAL BRIDGE LENGTH	:	600.00 m
ROADWAY WIDTH	:	12.00 m
TOTAL WIDTH OF BRIDGE	:	13.00 m

แก้ไข	วันที่	รายการ	เขียน	ตรวจ	อนุมัติ

สำนักงานนโยบายและแผนการขนส่งและจราจร
กระทรวงคมนาคม

บริษัท เอเซี่ยน เอ็นจิเนียริ่ง คอนซัลแต้นส์ จำกัด
บริษัท เอ็ม เอ เอ คอนซัลแตนท์ จำกัด
บริษัท พีเอสเค คอนซัลแทนส์ จำกัด
บริษัท ปัญญา คอนซัลแตนท์ จำกัด
บริษัท ยูไนเต็ด แอนนาลิสต์ แอนด์ เอ็นจิเนียริ่ง คอนซัลแต้นส์ จำกัด

ชื่อโครงการ :
งานศึกษาความเหมาะสมเบื้องต้นและออกแบบแนวคิดเบื้องต้น
เส้นทางท่องเที่ยวเลียบชายฝั่งทะเลอันดามัน ช่วงจังหวัดระนอง – จังหวัดสตูล

ผู้ตรวจสอบ : จาดูร แก่นสุวรรณ
ผู้จัดการโครงการ : แสงชัย สาธิตวงศ์ไพบูลย์
ผู้ออกแบบ : ธนัญญ์ จารุภูมิ, จิรภัทร พัดชื่น

ชื่อแบบ :
แบบแปลนและค่าระดับสะพาน
กม143+327.000 – กม143+927.000
–

หมายเลขแบบ : กบ–ค–1028

ผู้เขียนแบบ : ช่างเขียนแบบ PSK
มาตราส่วน : A1 = 1:1000
A3 = 1:2000
วันที่ : มีนาคม 2568
แผ่นที่ : 108

N:_PROJECT\157-FSRVR\ZONE B\FSRVR-FD DRAWINGS-04_KRABI\04_BRIDGE KRABI\04 KRABI_LAYOUT PLAN AND PROFILE BRIDGE.DWG

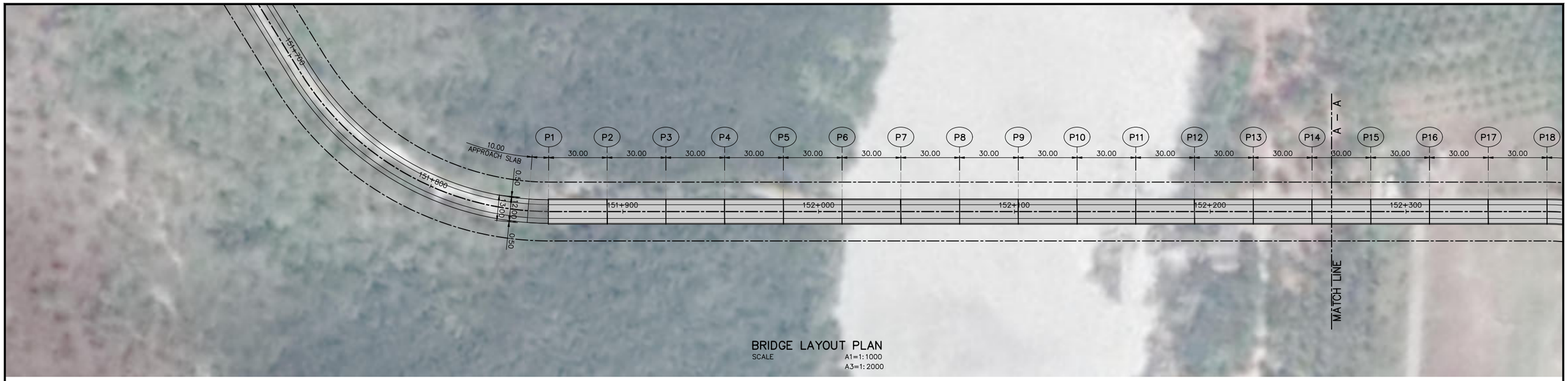

BRIDGE LAYOUT PLAN
SCALE A1=1:1000
A3=1:2000

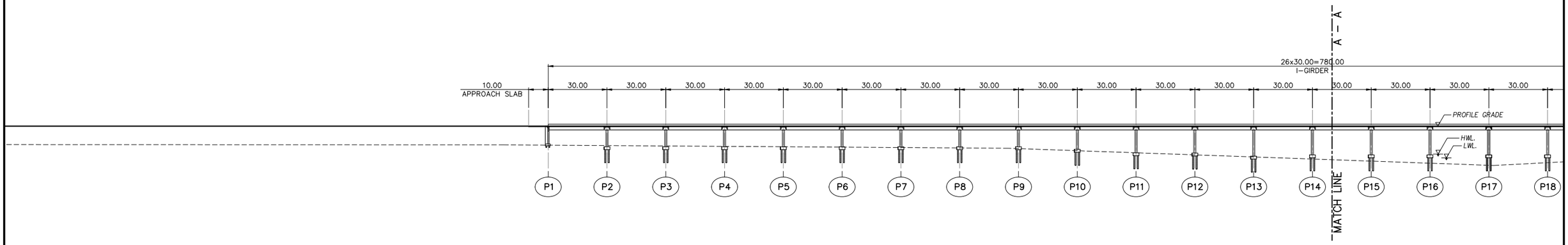

LONGITUDINAL PROFILE
SCALE A1=1:1000
A3=1:2000

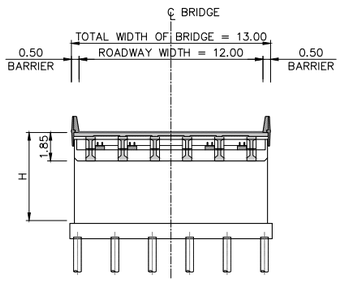

SECTION ABUTMENT SPAN 30.00m
SCALE A1=1:200
A3=1:400

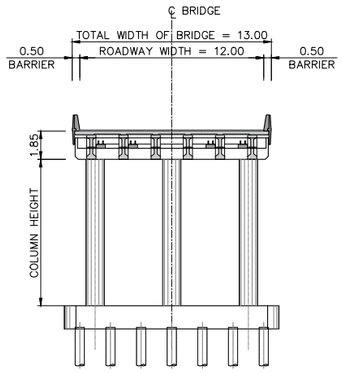

SECTION I–GIRDER SPAN 30.00m
SCALE A1=1:200
A3=1:400

BRIDGE SPECIFICATIONS

BRIDGE TYPE	:	I–GIRDER
BRIDGE SPAN LENGTH	:	26x30.00 780.00 m
TOTAL BRIDGE LENGTH	:	780.00 m
ROADWAY WIDTH	:	12.00 m
TOTAL WIDTH OF BRIDGE	:	13.00 m

N:_PROJECT\157-FSRVR\ZONE B\FSRVR-FD DRAWINGS-04_KRABI\04_BRIDGE KRABI_LAYOUT PLAN AND PROFILE BRIDGE.DWG

แก้ไข	วันที่	รายการ	เขียน	ตรวจ	อนุมัติ

สำนักงานนโยบายและแผนการขนส่งและจราจร
กระทรวงคมนาคม

บริษัท เอเซี่ยน เอ็นจิเนียริ่ง คอนซัลแต้นส์ จำกัด
บริษัท เอ็ม เอ เอ คอนซัลแตนท์ จำกัด
บริษัท พีเอสเค คอนซัลแทนส์ จำกัด
บริษัท ปัญญา คอนซัลแตนท์ จำกัด
บริษัท ยูไนเต็ด แอนนาลิสต์ แอนด์ เอ็นจิเนียริ่ง คอนซัลแต้นส์ จำกัด

ชื่อโครงการ :
งานศึกษาความเหมาะสมเบื้องต้นและออกแบบแนวคิดเบื้องต้น
เส้นทางท่องเที่ยวเลียบชายฝั่งทะเลอันดามัน ช่วงจังหวัดระนอง – จังหวัดสตูล

ผู้ตรวจสอบ : จาตุร แผ่นสุวรรณ
ผู้จัดการโครงการ : แสงชัย สาธิตวงศ์ไพบูลย์
ผู้ออกแบบ : ธนัญญ์ จารุภูมิ, จิรภัทร พัดชื่น

ชื่อแบบ :
แบบแปลนและค่าระดับสะพาน
กม151+862.000 – กม152+642.000
แผ่นที่ 1/2

หมายเลขแบบ : กบ–ค–1029

ผู้เขียนแบบ : ช่างเขียนแบบ PSK
มาตราส่วน : A1 = 1:1000
A3 = 1:2000
วันที่ : มีนาคม 2568
แผ่นที่ : 109

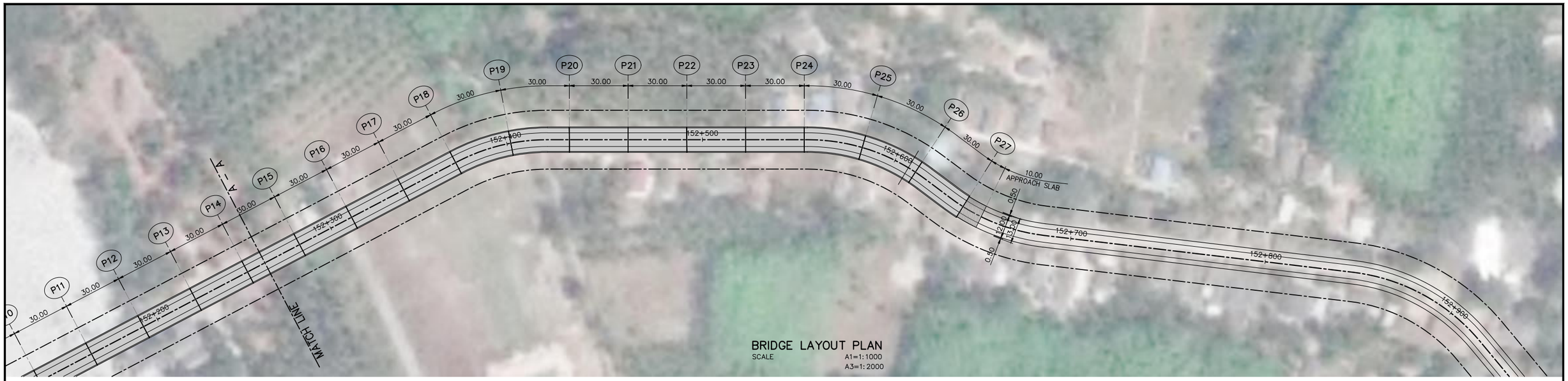

BRIDGE LAYOUT PLAN
SCALE A1=1:1000
A3=1:2000

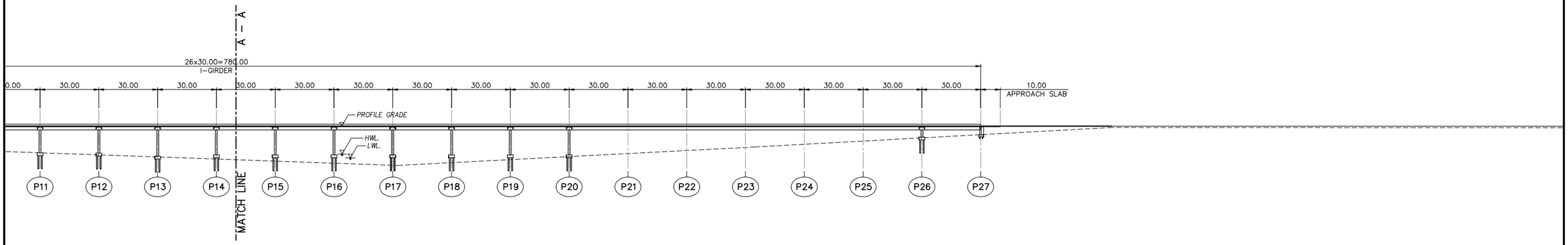

LONGITUDINAL PROFILE
SCALE A1=1:1000
A3=1:2000

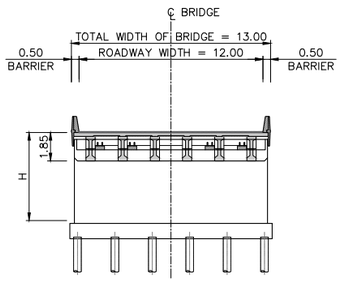

SECTION ABUTMENT SPAN 30.00m
SCALE A1=1:200
A3=1:400

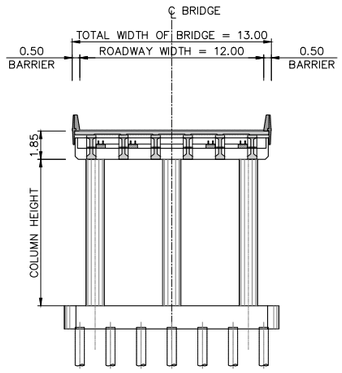

SECTION I–GIRDER SPAN 30.00m
SCALE A1=1:200
A3=1:400

BRIDGE SPECIFICATIONS

BRIDGE TYPE	:	I–GIRDER
BRIDGE SPAN LENGTH	:	26x30.00 780.00 m
TOTAL BRIDGE LENGTH	:	780.00 m
ROADWAY WIDTH	:	12.00 m
TOTAL WIDTH OF BRIDGE	:	13.00 m

N:_PROJECT\157-FSRVR\ZONE B\FSRVR-FD DRAWINGS-04_KRABI\04_BRIDGE KRABI_LAYOUT PLAN AND PROFILE BRIDGE.DWG

แก้ไข	วันที่	รายการ	เขียน	ตรวจ	อนุมัติ

สำนักงานนโยบายและแผนการขนส่งและจราจร
กระทรวงคมนาคม

บริษัท เอเชี่ยน เอ็นจิเนียริ่ง คอนซัลแต้นส์ จำกัด
บริษัท เอ็ม เอ เอ คอนซัลแตนท์ จำกัด
บริษัท พีเอสเค คอนซัลแทนส์ จำกัด
บริษัท ปัญญา คอนซัลแตนท์ จำกัด
บริษัท ยูไนเต็ด แอนนาลิสต์ แอนด์ เอ็นจิเนียริ่ง คอนซัลแต้นส์ จำกัด

ชื่อโครงการ :
งานศึกษาความเหมาะสมเบื้องต้นและออกแบบแนวคิดเบื้องต้น
เส้นทางท่องเที่ยวเลียบชายฝั่งทะเลอันดามัน ช่วงจังหวัดระนอง – จังหวัดสตูล

ผู้ตรวจสอบ : จาตุร แผ่นสุวรรณ
ผู้จัดการโครงการ : แสงชัย สาธิตวงศ์ไพบูลย์
ผู้ออกแบบ : ธนัญญ์ จารุภูมิ
จิรภัทร พัดชื่น

ชื่อแบบ :
แบบแปลนและค่าระดับสะพาน
กม151+862.000 – กม152+642.000
แผ่นที่ 2/2

หมายเลขแบบ : กบ–ค–1030

ผู้เขียนแบบ : ช่างเขียนแบบ PSK
มาตราส่วน : A1 = 1:1000
A3 = 1:2000
วันที่ : มีนาคม 2568
แผ่นที่ : 110

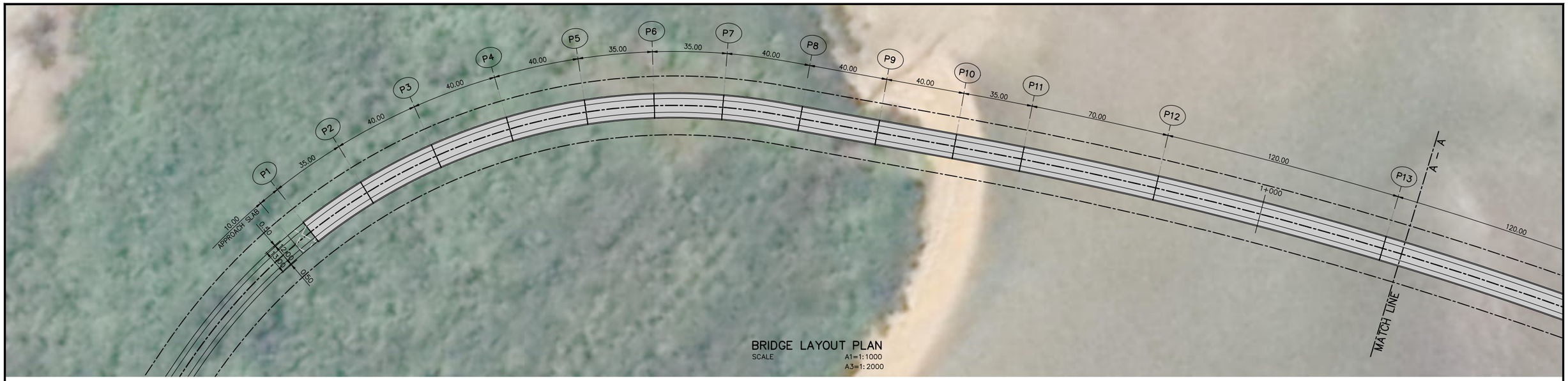

BRIDGE LAYOUT PLAN
SCALE A1=1:1000 A3=1:2000

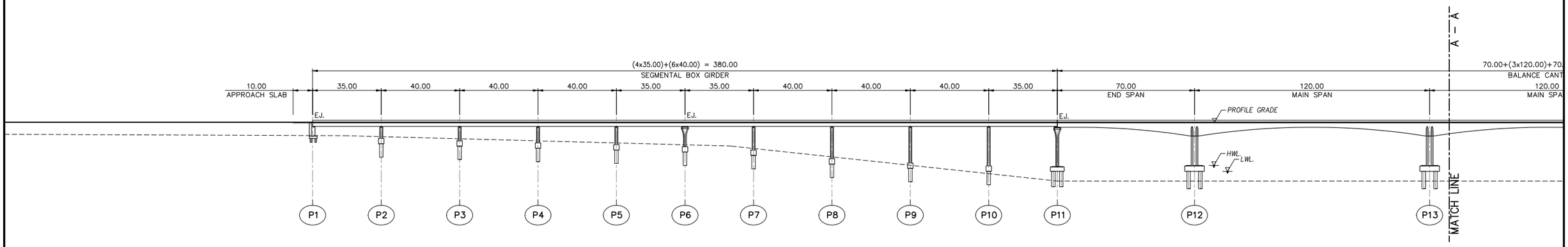

LONGITUDINAL PROFILE
SCALE A1=1:1000 A3=1:2000

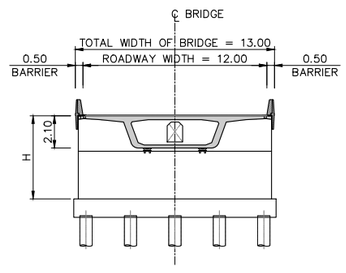

SECTION ABUTMENT SPAN 35.00m
SCALE A1=1:200 A3=1:400

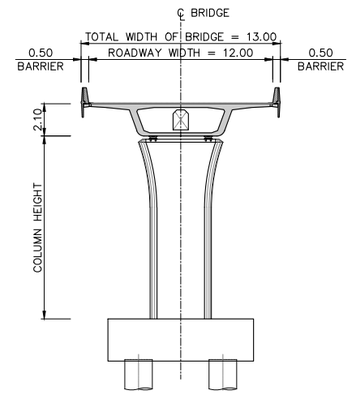

SECTION SEGMENTAL BOX SPAN 40.00m
SCALE A1=1:200 A3=1:400

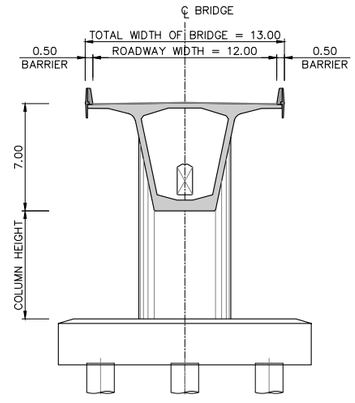

SECTION BALANCE SPAN 120.00m
SCALE A1=1:200 A3=1:400

BRIDGE SPECIFICATIONS

BRIDGE TYPE	:	BALANCE CANTILEVER AND SEGMENTAL BOX GIRDER
BRIDGE SPAN LENGTH	:	BALANCE CANTILEVER 2x[70.00+(3x120.00)+70.00] = 1000.00 m
	:	SEGMENTAL BOX GIRDER (18x35.00)+(23x40.00) = 1550.00 m
TOTAL BRIDGE LENGTH	:	2550.00 m
ROADWAY WIDTH	:	12.00 m
TOTAL WIDTH OF BRIDGE	:	13.00 m

แก้ไข	วันที่	รายการ	เขียน	ตรวจ	อนุมัติ

สำนักงานนโยบายและแผนการขนส่งและจราจร
กระทรวงคมนาคม

บริษัท เอเชี่ยน เอ็นจิเนียริ่ง คอนซัลแต้นส์ จำกัด
บริษัท เอ็ม เอ เอ คอนซัลแตนท์ จำกัด
บริษัท พีเอสเค คอนซัลแทนส์ จำกัด
บริษัท ปัญญา คอนซัลแตนท์ จำกัด
บริษัท ยูไนเต็ด แอนนาลิสต์ แอนด์ เอ็นจิเนียริ่ง คอนซัลแต้นส์ จำกัด

ชื่อโครงการ :
งานศึกษาความเหมาะสมเบื้องต้นและออกแบบแนวคิดเบื้องต้น
เส้นทางท่องเที่ยวเลียบชายฝั่งทะเลอันดามัน ช่วงจังหวัดระนอง – จังหวัดสตูล

ผู้ตรวจสอบ : จาตุร แผ่นสุวรรณ
ผู้จัดการโครงการ : แสงชัย สาธิตวงศ์ไพบูลย์
ผู้ออกแบบ : ธนัญญ์ จารุภูมิ จิรภัทร พัดชื่น

ชื่อแบบ :
แบบแปลนและค่าระดับสะพาน
กม0+495.000 – กม3+045.000
แผ่นที่ 1/4

หมายเลขแบบ : กบ–ค–1031

ผู้เขียนแบบ : ช่างเขียนแบบ PSK
มาตราส่วน : A1 = 1:1000 A3 = 1:2000
วันที่ : มีนาคม 2568
แผ่นที่ : 111

N:_PROJECT\157-FSRVR\ZONE B\FSRVR-FD DRAWINGS-04_KRABI\04_BRIDGE KRABI\04_KRABI_LAYOUT PLAN AND PROFILE BRIDGE.DWG

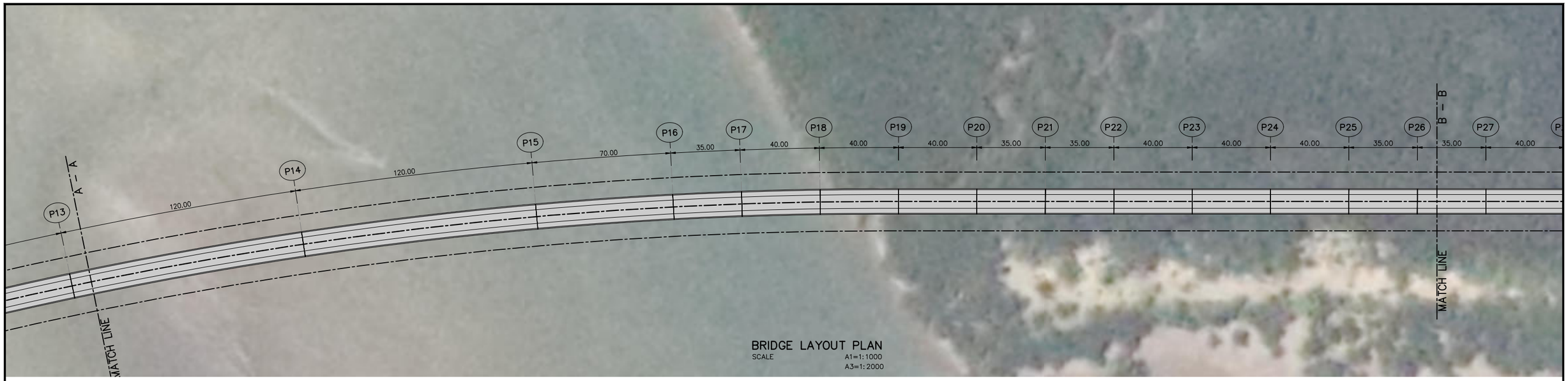

BRIDGE LAYOUT PLAN

SCALE A1=1:1000
A3=1:2000

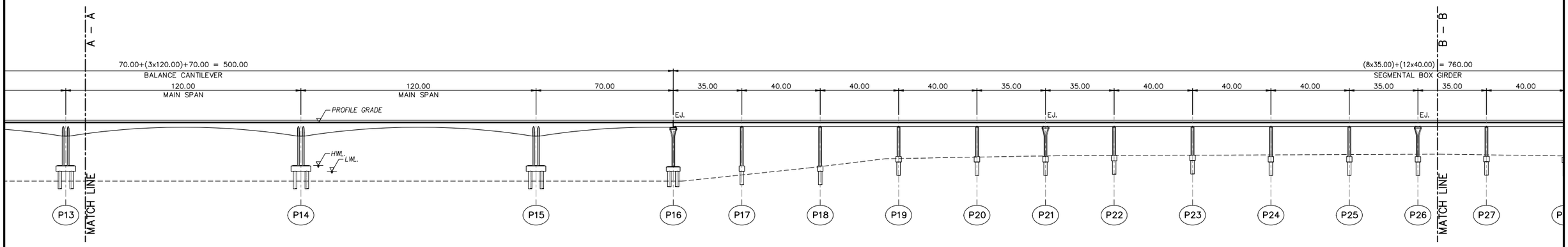

LONGITUDINAL PROFILE

SCALE A1=1:1000
A3=1:2000

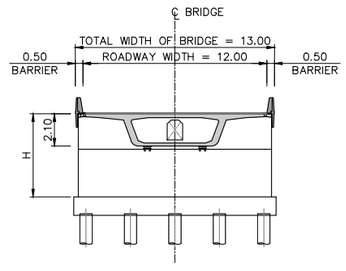

SECTION ABUTMENT SPAN 35.00m

SCALE A1=1:200
A3=1:400

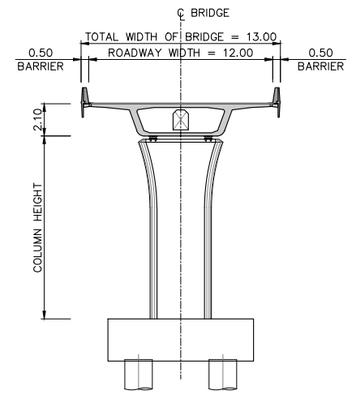

SECTION SEGMENTAL BOX SPAN 40.00m

SCALE A1=1:200
A3=1:400

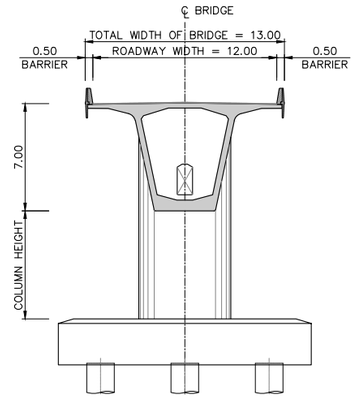

SECTION BALANCE SPAN 120.00m

SCALE A1=1:200
A3=1:400

BRIDGE SPECIFICATIONS

BRIDGE TYPE	:	BALANCE CANTILEVER AND SEGMENTAL BOX GIRDER
BRIDGE SPAN LENGTH	:	BALANCE CANTILEVER 2x[70.00+(3x120.00)+70.00] = 1000.00 m
	:	SEGMENTAL BOX GIRDER (18x35.00)+(23x40.00) = 1550.00 m
TOTAL BRIDGE LENGTH	:	2550.00 m
ROADWAY WIDTH	:	12.00 m
TOTAL WIDTH OF BRIDGE	:	13.00 m

แก้ไข	วันที่	รายการ	เขียน	ตรวจ	อนุมัติ

สำนักงานนโยบายและแผนการขนส่งและจราจร
กระทรวงคมนาคม

บริษัท เอเชี่ยน เอ็นจิเนียริ่ง คอนซัลแต้นส์ จำกัด
บริษัท เอ็ม เอ เอ คอนซัลแตนท์ จำกัด
บริษัท พีเอสเค คอนซัลแทนส์ จำกัด
บริษัท ปัญญา คอนซัลแตนท์ จำกัด
บริษัท ยูไนเต็ด แอนนาลิสต์ แอนด์ เอ็นจิเนียริ่ง คอนซัลแต้นส์ จำกัด

ชื่อโครงการ :
งานศึกษาความเหมาะสมเบื้องต้นและออกแบบแนวคิดเบื้องต้น
เส้นทางท่องเที่ยวเลียบชายฝั่งทะเลอันดามัน ช่วงจังหวัดระนอง – จังหวัดสตูล

ผู้ตรวจสอบ : จาตุร แผ่นสุวรรณ
ผู้จัดการโครงการ : แสงชัย สาธิตวงศ์ไพบูลย์
ผู้ออกแบบ : ธนัญญ์ จาธุภูมิ จิรภัทร พัดชื่น

ชื่อแบบ :
แบบแปลนและค่าระดับสะพาน
กม0+495.000 – กม3+045.000
แผ่นที่ 2/4

หมายเลขแบบ : กบ–ค–1032

ผู้เขียนแบบ : ช่างเขียนแบบ PSK
มาตราส่วน : A1 = 1:1000
A3 = 1:2000
วันที่ : มีนาคม 2568
แผ่นที่ : 112

N:_PROJECT\157-FSRVR\ZONE B\FSRVR-FD DRAWINGS-04_KRABI\04_BRIDGE KRABI\04 KRABI_LAYOUT PLAN AND PROFILE BRIDGE.DWG

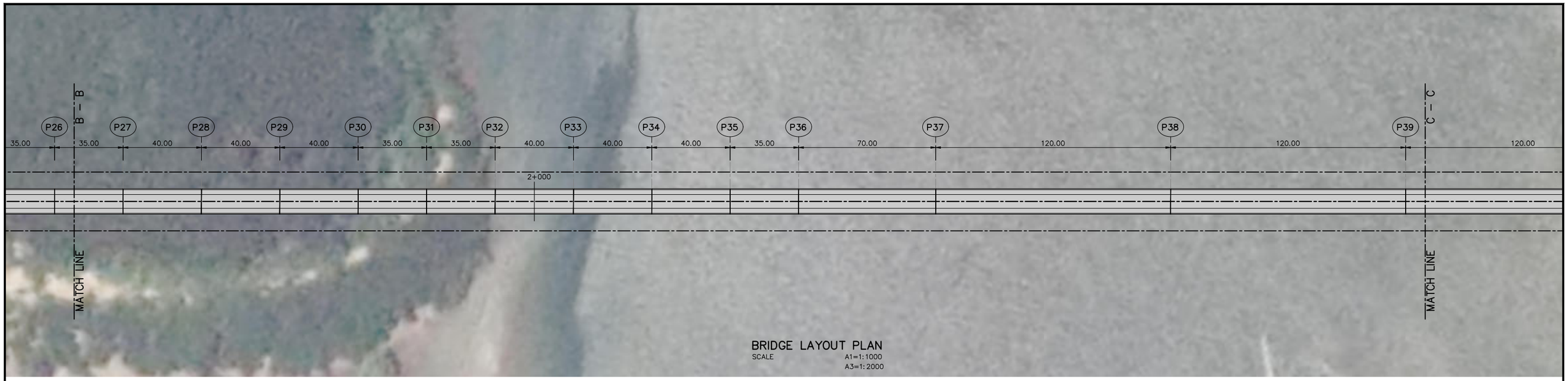

BRIDGE LAYOUT PLAN
SCALE A1=1:1000
A3=1:2000

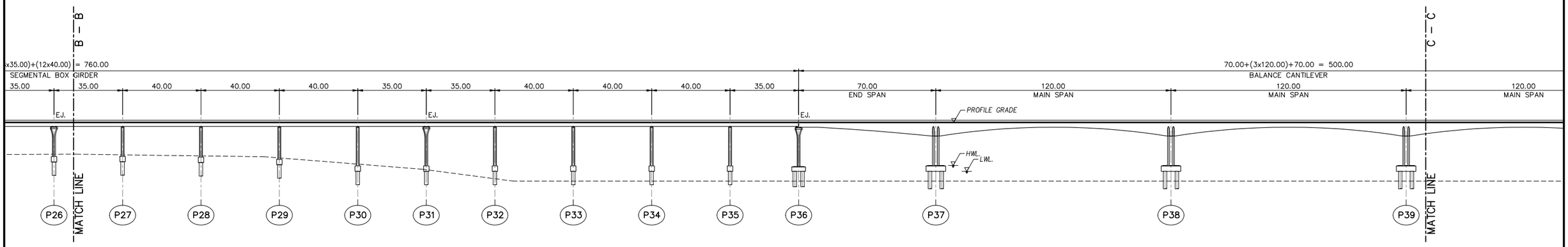

LONGITUDINAL PROFILE
SCALE A1=1:1000
A3=1:2000

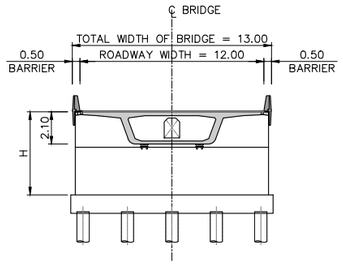

SECTION ABUTMENT SPAN 35.00m
SCALE A1=1:200
A3=1:400

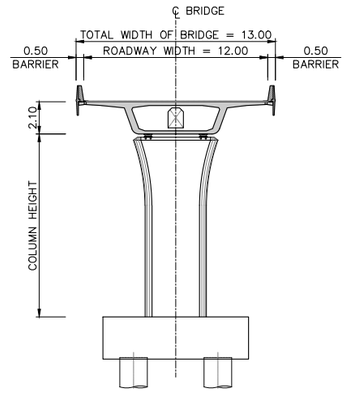

SECTION SEGMENTAL BOX SPAN 40.00m
SCALE A1=1:200
A3=1:400

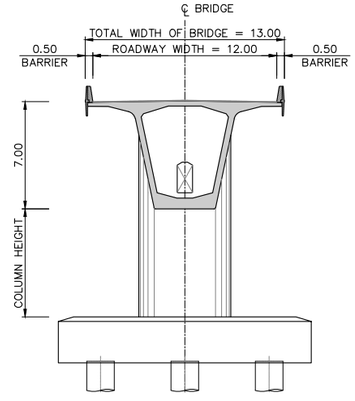

SECTION BALANCE SPAN 120.00m
SCALE A1=1:200
A3=1:400

BRIDGE SPECIFICATIONS

BRIDGE TYPE	:	BALANCE CANTILEVER AND SEGMENTAL BOX GIRDER
BRIDGE SPAN LENGTH	:	BALANCE CANTILEVER 2x[70.00+(3x120.00)+70.00] = 1000.00 m
	:	SEGMENTAL BOX GIRDER (18x35.00)+(23x40.00) = 1550.00 m
TOTAL BRIDGE LENGTH	:	2550.00 m
ROADWAY WIDTH	:	12.00 m
TOTAL WIDTH OF BRIDGE	:	13.00 m

แก้ไข	วันที่	รายการ	เขียน	ตรวจ	อนุมัติ

สำนักงานนโยบายและแผนการขนส่งและจราจร
กระทรวงคมนาคม

บริษัท เอเชี่ยน เอ็นจิเนียริ่ง คอนซัลแต้นส์ จำกัด
บริษัท เอ็ม เอ เอ คอนซัลแตนท์ จำกัด
บริษัท พีเอสเค คอนซัลแทนส์ จำกัด
บริษัท ปัญญา คอนซัลแตนท์ จำกัด
บริษัท ยูไนเต็ด แอนนาลิสต์ แอนด์ เอ็นจิเนียริ่ง คอนซัลแต้นส์ จำกัด

ชื่อโครงการ :
งานศึกษาความเหมาะสมเบื้องต้นและออกแบบแนวคิดเบื้องต้น
เส้นทางท่องเที่ยวเลียบชายฝั่งทะเลอันดามัน ช่วงจังหวัดระนอง – จังหวัดสตูล

ผู้ตรวจสอบ : จาตุร แผ่นสุวรรณ
ผู้จัดการโครงการ : แสงชัย สาธิตวงศ์ไพบูลย์
ผู้ออกแบบ : ธนัญญ์ จาธุภูมิ, จิรภัทร พัดชื่น

ชื่อแบบ :
แบบแปลนและค่าระดับสะพาน
กม0+495.000 – กม3+045.000
แผ่นที่ 3/4

หมายเลขแบบ : กบ–ค–1033

ผู้เขียนแบบ : ช่างเขียนแบบ PSK
มาตราส่วน : A1 = 1:1000
A3 = 1:2000
วันที่ : มีนาคม 2568
แผ่นที่ : 113

N:_PROJECT\157-FSRVR\ZONE B\FSRVR-FD DRAWINGS-04_KRABI\04_BRIDGE KRABI\04 KRABI_LAYOUT PLAN AND PROFILE BRIDGE.DWG

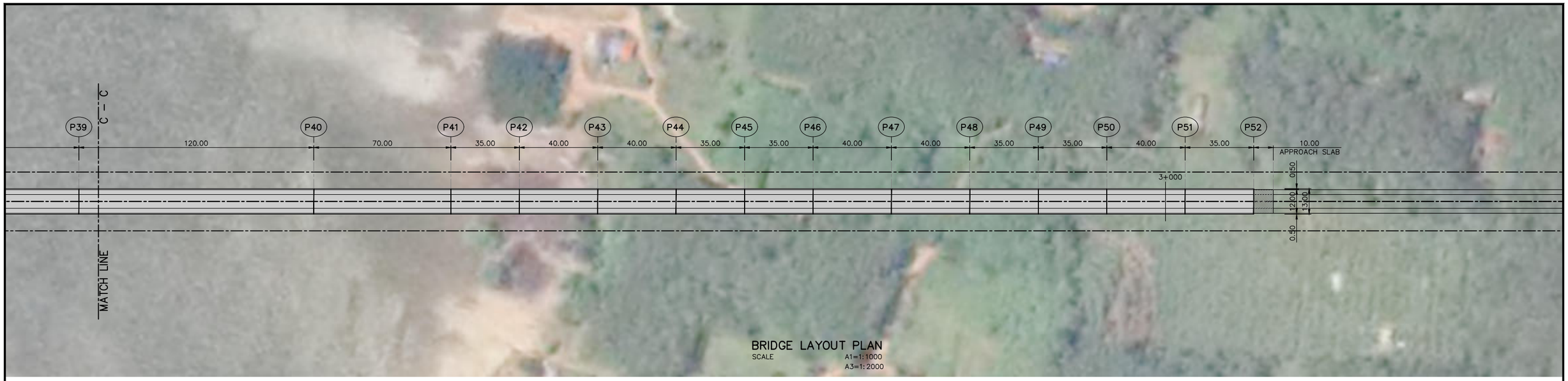

BRIDGE LAYOUT PLAN

SCALE A1=1:1000
A3=1:2000

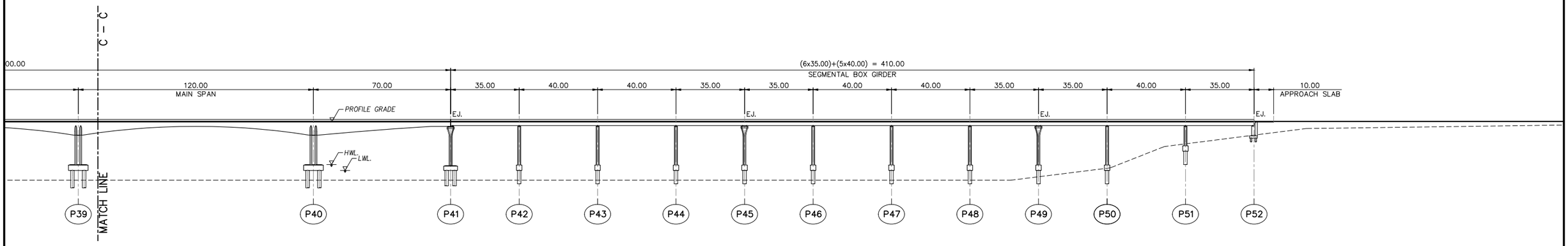

LONGITUDINAL PROFILE

SCALE A1=1:1000
A3=1:2000

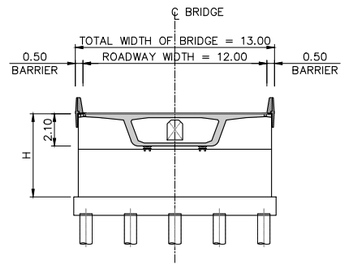

SECTION ABUTMENT SPAN 35.00m

SCALE A1=1:200
A3=1:400

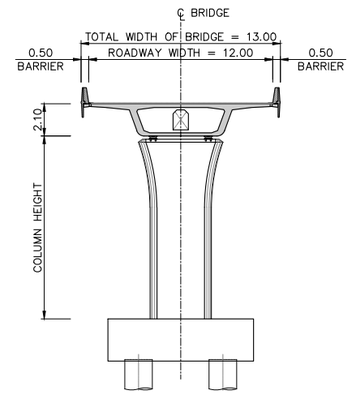

SECTION SEGMENTAL BOX SPAN 40.00m

SCALE A1=1:200
A3=1:400

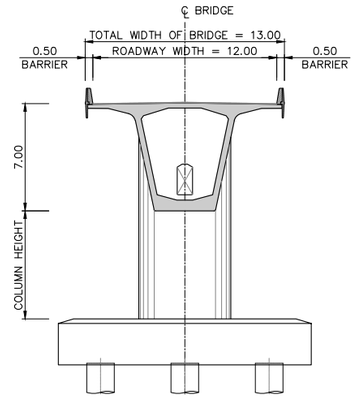

SECTION BALANCE SPAN 120.00m

SCALE A1=1:200
A3=1:400

BRIDGE SPECIFICATIONS

BRIDGE TYPE	:	BALANCE CANTILEVER AND SEGMENTAL BOX GIRDER
BRIDGE SPAN LENGTH	:	BALANCE CANTILEVER 2x[70.00+(3x120.00)+70.00] = 1000.00 m
	:	SEGMENTAL BOX GIRDER (18x35.00)+(23x40.00) = 1550.00 m
TOTAL BRIDGE LENGTH	:	2550.00 m
ROADWAY WIDTH	:	12.00 m
TOTAL WIDTH OF BRIDGE	:	13.00 m

แก้ไข	วันที่	รายการ	เขียน	ตรวจ	อนุมัติ

สำนักงานนโยบายและแผนการขนส่งและจราจร
กระทรวงคมนาคม

บริษัท เอเชี่ยน เอ็นจิเนียริ่ง คอนซัลแต้นส์ จำกัด
บริษัท เอ็ม เอ เอ คอนซัลแตนท์ จำกัด
บริษัท พีเอสเค คอนซัลแทนส์ จำกัด
บริษัท ปัญญา คอนซัลแตนท์ จำกัด
บริษัท ยูไนเต็ด แอนนาลิสต์ แอนด์ เอ็นจิเนียริ่ง คอนซัลแต้นส์ จำกัด

ชื่อโครงการ :
งานศึกษาความเหมาะสมเบื้องต้นและออกแบบแนวคิดเบื้องต้น
เส้นทางท่องเที่ยวเลียบชายฝั่งทะเลอันดามัน ช่วงจังหวัดระนอง – จังหวัดสตูล

ผู้ตรวจสอบ : จาตุร แผ่นสุวรรณ
ผู้จัดการโครงการ : แสงชัย สาธิตวงศ์ไพบูลย์
ผู้ออกแบบ : ธนัญญ์ จารุภูมิ, จิรภัทร พัดชื่น

ชื่อแบบ :
แบบแปลนและค่าระดับสะพาน
กม0+495.000 – กม3+045.000
แผ่นที่ 4/4

หมายเลขแบบ : กบ–ค–1034

ผู้เขียนแบบ : ช่างเขียนแบบ PSK
มาตราส่วน : A1 = 1:1000
A3 = 1:2000
วันที่ : มีนาคม 2568
แผ่นที่ : 114

N:_PROJECT\157-FSRVR\ZONE B\FSRVR-FD DRAWINGS-04_KRABI\04_BRIDGE KRABI\04 KRABI_LAYOUT PLAN AND PROFILE BRIDGE.DWG

แบบงานระบายน้ำ

DRAINAGE SYSTEM

ตารางแสดงพื้นที่รับน้ำ จ.กระบี่

ลำดับที่	กม	ชื่อลำน้ำ	พื้นที่รับน้ำ (ตร.กม.)
1	26+000	คลองแรด	28.2753
2	27+320	คลองกลาง	39.4325
3	28+750	คลองธรรมชาติ	31.5634
4	37+475	คลองธรรมชาติ	75.0408
5	42+550	คลองหิน (หนองใหญ่)	42.0534
6	46+175	คลองโยใหญ่	21.4699
7	47+670	คลองธรรมชาติ	7.99324
8	45+930	คลองบาหลี	25.0029
9	58+430	คลองหินดาน	36.4326
10	68+020	คลองหนองทะเล	36.4712
11	71+060	คลองสน	36.4712
12	73+000	คลองสน 2	4.45365
13	85+000	คลองแท้ง	7.49337
14	97+500	คลองอันดามัน	7.49337
15	99+750	คลองปากน้ำกระบี่	14.8892
16	107+500	คลองอันดามัน 2	235.439
17	126+000	ปากน้ำกระบี่	1069.55
18	176+150	คลองยาง	5.34064
19	179+300	คลองโต๊ะทอก	5.84588
20	183+100	คลองบอน	7.0136
21	185+600	ห้วยงับ	3.9807
22	187+400	คลองคุ้งคั้ง	10.2136
23	189+650	คลองพน	76.8265
24	194+950	คลองแรด	16.2074
25	195+400	คลองนา	3.56124
26	197+950	คลองลึก	18.1676
27	199+850	คลองธรรมชาติ	4.48099
28	204+275	คลองพรุพี	7.26714
29	206+240	คลองแดน	14.8892

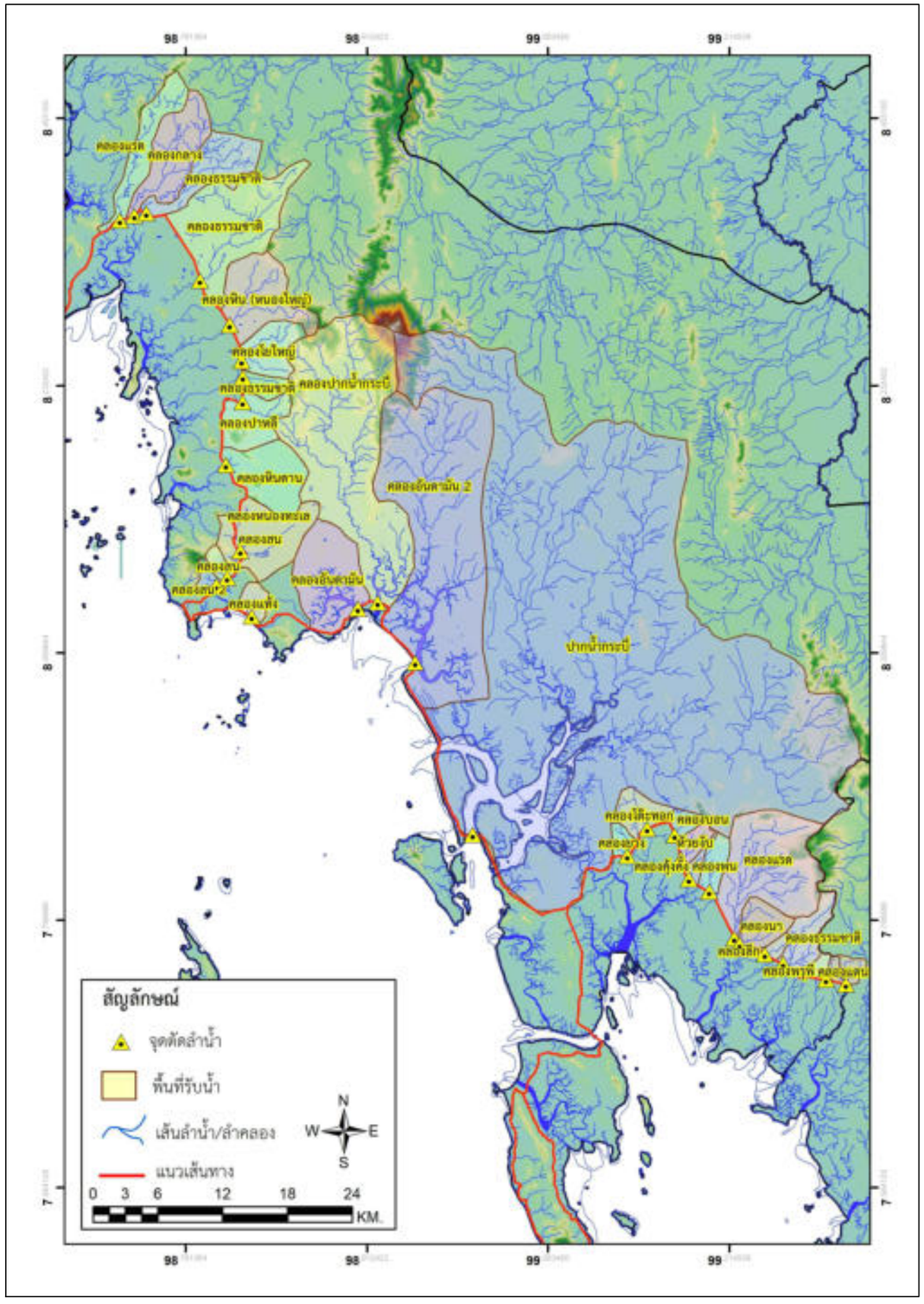

แก้ไข	วันที่	รายการ	เขียน	ตรวจ	อนุมัติ

สำนักงานนโยบายและแผนการขนส่งและจราจร
กระทรวงคมนาคม

บริษัท เอเชี่ยน เอ็นจิเนียริ่ง คอนซัลแต้นส์ จำกัด
บริษัท เอ็ม เอ เอ คอนซัลแตนท์ จำกัด
บริษัท พีเอสเค คอนซัลแทนส์ จำกัด
บริษัท ปัญญา คอนซัลแตนท์ จำกัด
บริษัท ยูไนเต็ด แอนนาลิสต์ แอนด์ เอ็นจิเนียริ่ง คอนซัลแต้นส์ จำกัด

ชื่อโครงการ :
งานศึกษาความเหมาะสมเบื้องต้นและออกแบบแนวคิดเบื้องต้น
เส้นทางท่องเที่ยวเลียบชายฝั่งทะเลอันดามัน ช่วงจังหวัดระนอง – จังหวัดสตูล

ผู้ตรวจสอบ : ชัยยุทธ ย้อยดวงชัย
ผู้จัดการโครงการ : แสงชัย สาธิตวงศ์ไพบูลย์
ผู้ออกแบบ : ชัยยุทธ ย้อยดวงชัย

ชื่อแบบ :
แผนที่พื้นที่รับน้ำ
จ.กระบี่

หมายเลขแบบ : กบ–น–1001

ผู้เขียนแบบ : ศิริวัฒน์ พูนพิชัย
มาตราส่วน : A1 = –
A3 =AS SHOWN
วันที่ : มีนาคม 2568
แผ่นที่ : 115

N:_PROJECT\1571-FSRVR\ZONE B\05_DRAINAGE ZONE B\05_DRAINAGE KRABI\04_KRABI DRAINAGE.DWG

ตารางสรุปข้อมูลมูลค่าโครงการก่อสร้างแนวเส้นทางท่องเที่ยวเลียบชายฝั่งทะเลอันดามัน ช่วงจังหวัดระนอง – จังหวัดสตูล
โครงการ : งานก่อสร้างแนวเส้นทางท่องเที่ยวเลียบชายฝั่งทะเลอันดามัน ช่วงจังหวัดกระบี่

: ล้านบาท

ลำดับที่	ชื่อโครงการ	ช่วงกม.		ระยะทาง (กม.)	รวมทั้งหมด
		เริ่มต้น	สิ้นสุด		
	4.1 โครงการก่อสร้างแนวเส้นทางท่องเที่ยวเลียบชายฝั่งทะเลอันดามัน แนวเส้นทางหลัก 1 ช่วงจังหวัดกระบี่			**206.23**	**33,851.46**
1	โครงการย่อย ที่ 1	00+000	00+810	0.81	833.94
2	โครงการย่อย ที่ 2	00+810	01+795	0.99	127.23
3	โครงการย่อย ที่ 3	01+795	05+400	3.61	3,670.24
4	โครงการย่อย ที่ 4	05+400	09+590	4.19	367.18
5	โครงการย่อย ที่ 5	09+590	10+575	0.99	431.09
6	โครงการย่อย ที่ 6	10+575	11+345	0.77	69.70
7	โครงการย่อย ที่ 7	11+345	12+750	1.41	168.52
8	โครงการย่อย ที่ 8	12+750	14+625	1.88	234.40
9	โครงการย่อย ที่ 9	14+625	28+175	13.55	1,593.77
10	โครงการย่อย ที่ 10	28+175	30+600	2.43	153.84
11	โครงการย่อย ที่ 11	30+600	50+210	19.61	677.90
12	โครงการย่อย ที่ 12	50+210	50+415	0.21	40.12
13	โครงการย่อย ที่ 13	50+415	60+140	9.73	732.58
14	โครงการย่อย ที่ 14	60+140	68+690	8.55	295.57
15	โครงการย่อย ที่ 15	68+690	77+555	8.87	1,033.68
16	โครงการย่อย ที่ 16	77+555	79+630	2.08	366.87
17	โครงการย่อย ที่ 17	79+630	80+560	0.93	322.37
18	โครงการย่อย ที่ 18	80+560	82+415	1.86	287.28
19	โครงการย่อย ที่ 19	82+415	83+080	0.67	227.64
20	โครงการย่อย ที่ 20	83+080	83+205	0.13	18.99
21	โครงการย่อย ที่ 21	83+205	86+840	3.64	434.26
22	โครงการย่อย ที่ 22	86+840	91+430	4.59	158.12
23	โครงการย่อย ที่ 23	91+430	93+980	2.55	89.25
24	โครงการย่อย ที่ 24	93+980	96+170	2.19	189.17
25	โครงการย่อย ที่ 25	96+170	97+070	0.90	78.98
26	โครงการย่อย ที่ 26	97+070	97+955	0.89	909.13
27	โครงการย่อย ที่ 27	97+955	99+265	1.31	212.07
28	โครงการย่อย ที่ 28	99+265	100+180	0.92	939.55
29	โครงการย่อย ที่ 29	100+180	100+890	0.71	70.92
30	โครงการย่อย ที่ 30	100+890	103+655	2.77	96.14
31	โครงการย่อย ที่ 31	103+655	106+795	3.14	503.43
32	โครงการย่อย ที่ 32	106+795	108+185	1.39	1,450.91
33	โครงการย่อย ที่ 33	108+185	110+715	2.53	571.21
34	โครงการย่อย ที่ 34	110+715	115+840	5.13	628.19
35	โครงการย่อย ที่ 35	115+840	117+000	1.16	1,205.07
36	โครงการย่อย ที่ 36	117+000	124+850	7.85	814.53
37	โครงการย่อย ที่ 37	124+850	127+000	2.15	2,196.27
38	โครงการย่อย ที่ 38	127+000	129+800	2.80	329.65
39	โครงการย่อย ที่ 39	129+800	132+525	2.73	2,780.76

หมายเหตุ :
1. ราคาต่อหน่วยใช้ดัชนีฐานราคาเดือน ธันวาคม 2567
2. ความกว้างทางแอสฟัลต์ คิดเป็น 2 เลน (ความกว้างเลนละ 3.5 เมตร. , ไหล่ทาง กว้าง 2.5 เมตร. , ทางจักรยาน 1.8 เมตร , ทางเท้า 3.0 เมตร)
3. การขยายช่องจราจรเดิม คิด เพิ่มช่องทางจักรยาน , ทางเท้า
4. ราคาต่อหน่วยงานสะพาน จากข้อมูลผู้ออกแบบให้สะพานช่วงสั้นทั่วไปใช้ แบบ Box Beam กับ สะพานช่วงยาว,ข้ามทะเล ใช้ Balance Cantiliver เสาสูงเกิน 10 เมตร
5. อ้างอิงข้อมูลแนวเส้นทาง จังหวัด ระนอง, พังงา, ภูเก็ต ที่ได้รับจากผู้ออกแบบ เมื่อ วันที่ 19 มี.ค. 2568
6. อ้างอิงข้อมูลแนวเส้นทาง จังหวัด กระบี่, ตรัง, สตูล ที่ได้รับจากผู้ออกแบบ เมื่อ วันที่ 24 มี.ค. 2568
7. ราคาต่อหน่วย และ ค่าก่อสร้าง และมูลค่าโครงการ เป็นเพียงราคาเบื้องต้นจากแบบหน้าตัดรูปแบบทางเท่านั้น ที่ยังไม่มีรายละเอียดของงาน อาจจะมีการเปลี่ยนแปลงในอนาคต และการปรับแก้การออกแบบรายละเอียดอีกครั้ง
8. ระยะเวลาการคิดค่าบำรุงรักษา 30 ปี
9. มูลค่าก่อสร้าง รวม Factor F
10. ค่าสำรวจออกแบบ ค่าคุมงาน ใช้ร้อยละ ตามตามกฎกระทรวงกำหนดอัตราค่าจ้างผู้ให้บริการงานจ้างออกแบบหรือควบคุมงานก่อสร้าง พ.ศ. 2562
11. ค่าใช้จ่ายพิเศษฯ ประกอบด้วยค่าขยายเขตไฟฟ้า
12. ค่าใช้จ่ายด้านสิ่งแวดล้อม เป็นข้อมูลจากผู้เชี่ยวชาญด้านสิ่งแวดล้อมประเมินค่าใช้จ่ายตามมาตรการด้านสิ่งแวดล้อม
13. ค่าใช้จ่ายจัดกรรมสิทธิ์ที่ดิน เป็นข้อมูลจากผู้เชี่ยวชาญด้านงานสำรวจและจัดกรรมสิทธิ์ที่ดินประเมินค่าใช้จ่าย

– โครงการย่อย ที่ 2 ก่อสร้างจุดจอดรถและจุดชมวิว (ปรับปรุงภูมิทัศน์/ออกแบบใหม่) : ก่อสร้างจุดชมวิวคลองมะรุ่ย

N:_PROJECT\571-FSRVR\27-03-2025\FINAL DWG\สรุปราคาค่าก่อสร้าง-ระนอง.DWG

แก้ไข	วันที่	รายการ	เขียน	ตรวจ	อนุมัติ

สำนักงานนโยบายและแผนการขนส่งและจราจร
กระทรวงคมนาคม

บริษัท เอเบี่ยน เอ็นจิเนียริ่ง คอนซัลแต้นส์ จำกัด
บริษัท เอ็ม เอ เอ คอนซัลแตนท์ จำกัด
บริษัท พีเอสเค คอนซัลแทนส์ จำกัด
บริษัท ปัญญา คอนซัลแตนท์ จำกัด
บริษัท ยูไนเต็ด แอนนาลิสต์ แอนด์ เอ็นจิเนียริ่ง คอนซัลแต้นส์ จำกัด

ชื่อโครงการ : งานศึกษาความเหมาะสมเบื้องต้นและออกแบบแนวคิดเบื้องต้น เส้นทางท่องเที่ยวเลียบชายฝั่งทะเลอันดามัน ช่วงจังหวัดระนอง – จังหวัดสตูล

ผู้ตรวจสอบ : ณรัฐ บัวแย้ม
ผู้จัดการโครงการ : แสงชัย สาธิตวงศ์ไพบูลย์
ผู้ออกแบบ : วัชรินทร์ แซวขุนทด, เย็นฤดี อินพิมพ์

ชื่อแบบ : ตารางสรุปข้อมูลมูลค่าโครงการก่อสร้าง ช่วงจังหวัดกระบี่ (1/3)

หมายเลขแบบ : กบ-ก-0001

ผู้เขียนแบบ : ช่างเขียนแบบ PSK
มาตราส่วน : A1 = –
A3 = –
วันที่ : มีนาคม 2568
แผ่นที่ : 116

ตารางสรุปข้อมูลมูลค่าโครงการก่อสร้างแนวเส้นทางท่องเที่ยวเลียบชายฝั่งทะเลอันดามัน ช่วงจังหวัดระนอง – จังหวัดสตูล
โครงการ : งานก่อสร้างแนวเส้นทางท่องเที่ยวเลียบชายฝั่งทะเลอันดามัน ช่วงจังหวัดกระบี่

: ล้านบาท

ลำดับที่	ชื่อโครงการ	ช่วงกม.		ระยะทาง (กม.)	รวมทั้งหมด
		เริ่มต้น	สิ้นสุด		
40	โครงการย่อย ที่ 40	132+525	134+000	1.48	128.43
41	โครงการย่อย ที่ 41	134+000	134+500	0.50	219.31
42	โครงการย่อย ที่ 42	134+500	143+750	9.25	572.59
43	โครงการย่อย ที่ 43	143+750	144+315	0.57	257.16
44	โครงการย่อย ที่ 44	144+315	146+310	2.00	141.99
45	โครงการย่อย ที่ 45	146+310	152+255	5.95	516.74
46	โครงการย่อย ที่ 46	152+255	152+765	0.51	226.97
47	โครงการย่อย ที่ 47	152+765	157+145	4.38	598.81
48	โครงการย่อย ที่ 48	157+145	181+720	24.58	2,858.29
49	โครงการย่อย ที่ 49	181+720	206+230	24.51	1,866.54
50	โครงการย่อย ที่ 50	00+050	00+000	–	11.50
51	โครงการย่อย ที่ 51	01+900	00+000	–	68.15
52	โครงการย่อย ที่ 52	02+175	00+000	–	16.37
53	โครงการย่อย ที่ 53	04+330	00+000	–	12.02
54	โครงการย่อย ที่ 54	05+490	00+000	–	63.17
55	โครงการย่อย ที่ 55	06+905	00+000	–	67.63
56	โครงการย่อย ที่ 56	11+618	00+000	–	127.54
57	โครงการย่อย ที่ 57	13+986	00+000	–	66.13
58	โครงการย่อย ที่ 58	25+434	00+000	–	66.36
59	โครงการย่อย ที่ 59	77+279	00+000	–	67.25
60	โครงการย่อย ที่ 60	78+274	00+000	–	65.68
61	โครงการย่อย ที่ 61	81+334	00+000	–	125.56
62	โครงการย่อย ที่ 62	104+983	00+000	–	125.35
63	โครงการย่อย ที่ 63	112+098	00+000	–	125.35
64	โครงการย่อย ที่ 64	116+318	00+000	–	10.89
65	โครงการย่อย ที่ 65	120+370	00+000	–	124.23
66	โครงการย่อย ที่ 66	131+515	00+000	–	10.93
	4.2 โครงการก่อสร้างแนวเส้นทางท่องเที่ยวเลียบชายฝั่งทะเลอันดามัน แนวเส้นทางร่วมบรรจบ 1 ช่วงจังหวัดกระบี่			**6.71**	**752.76**
67	โครงการย่อย ที่ 67	00+000	03+600	3.60	414.19
68	โครงการย่อย ที่ 68	03+600	06+710	3.11	214.35
69	โครงการย่อย ที่ 69	06+710	00+000	–	124.23
	4.3 โครงการก่อสร้างแนวเส้นทางท่องเที่ยวเลียบชายฝั่งทะเลอันดามัน แนวเส้นทางร่วมบรรจบ 2 ช่วงจังหวัดกระบี่			**1.61**	**181.32**
70	โครงการย่อย ที่ 70	00+000	01+610	1.61	115.19
71	โครงการย่อย ที่ 71	01+610	00+000	–	66.13
	4.4 โครงการก่อสร้างแนวเส้นทางท่องเที่ยวเลียบชายฝั่งทะเลอันดามัน แนวเส้นทางร่วมบรรจบ 3 ช่วงจังหวัดกระบี่			**10.77**	**1,455.86**
72	โครงการย่อย ที่ 72	00+000	10+765	10.77	1,288.71
73	โครงการย่อย ที่ 73	04+920	00+000	–	63.49
74	โครงการย่อย ที่ 74	10+765	00+000	–	103.67

หมายเหตุ :
1. ราคาต่อหน่วยใช้ดัชนีฐานราคาเดือน ธันวาคม 2567
2. ความกว้างทางแอสฟัลต์ คิดเป็น 2 เลน (ความกว้างเลนละ 3.5 เมตร. , ไหล่ทาง กว้าง 2.5 เมตร. , ทางจักรยาน 1.8 เมตร , ทางเท้า 3.0 เมตร)
3. การขยายช่องจราจรเดิม คิด เพิ่มช่องทางจักรยาน , ทางเท้า
4. ราคาต่อหน่วยงานสะพาน จากข้อมูลผู้ออกแบบให้สะพานช่วงสั้นทั่วไปใช้ แบบ Box Beam กับ สะพานช่วงยาว,ข้ามทะเล ใช้ Balance Cantiliver เสาสูงเกิน 10 เมตร
5. อ้างอิงข้อมูลแนวเส้นทาง จังหวัด ระนอง พังงา ภูเก็ต ที่ได้รับจากผู้ออกแบบ เมื่อ วันที่ 19 มี.ค. 2568
6. อ้างอิงข้อมูลแนวเส้นทาง จังหวัด กระบี่ ตรัง สตูล ที่ได้รับจากผู้ออกแบบ เมื่อ วันที่ 24 มี.ค. 2568
7. ราคาต่อหน่วย และ ค่าก่อสร้าง และมูลค่าโครงการ เป็นเพียงราคาเบื้องต้นจากแบบหน้าตัดรูปแบบทางเท่านั้น ที่ยังไม่มีรายละเอียดของงาน อาจจะมีการเปลี่ยนแปลงในอนาคต และการปรับแก้การออกแบบรายละเอียดอีกครั้ง
8. ระยะเวลาการคิดค่าบำรุงรักษา 30 ปี
9. มูลค่าก่อสร้าง รวม Factor F
10. ค่าสำรวจออกแบบ ค่าคุมงาน ใช้ร้อยละ ตามตามกฎกระทรวงกำหนดอัตราค่าจ้างผู้ให้บริการงานจ้างออกแบบหรือควบคุมงานก่อสร้าง พ.ศ. 2562
11. ค่าใช้จ่ายพิเศษฯ ประกอบด้วยค่าขยายเขตไฟฟ้า
12. ค่าใช้จ่ายด้านสิ่งแวดล้อม เป็นข้อมูลจากผู้เชี่ยวชาญด้านสิ่งแวดล้อมประเมินค่าใช้จ่ายตามมาตรการด้านสิ่งแวดล้อม
13. ค่าใช้จ่ายจัดกรรมสิทธิ์ที่ดิน เป็นข้อมูลจากผู้เชี่ยวชาญด้านงานสำรวจและจัดกรรมสิทธิ์ที่ดินประเมินค่าใช้จ่าย
– โครงการย่อย ที่ 2 ก่อสร้างจุดจอดรถและจุดชมวิว (ปรับปรุงภูมิทัศน์/ออกแบบใหม่) : ก่อสร้างจุดชมวิวคลองมะรุ่ย

แก้ไข	วันที่	รายการ	เขียน	ตรวจ	อนุมัติ

สำนักงานนโยบายและแผนการขนส่งและจราจร
กระทรวงคมนาคม

บริษัท เอเบี่ยน เอ็นจิเนียริ่ง คอนซัลแต้นส์ จำกัด
บริษัท เอ็ม เอ เอ คอนซัลแตนท์ จำกัด
บริษัท พีเอสเค คอนซัลแทนส์ จำกัด
บริษัท ปัญญา คอนซัลแตนท์ จำกัด
บริษัท ยูไนเต็ด แอนนาลิสต์ แอนด์ เอ็นจิเนียริ่ง คอนซัลแต้นส์ จำกัด

ชื่อโครงการ : งานศึกษาความเหมาะสมเบื้องต้นและออกแบบแนวคิดเบื้องต้น เส้นทางท่องเที่ยวเลียบชายฝั่งทะเลอันดามัน ช่วงจังหวัดระนอง – จังหวัดสตูล

ผู้ตรวจสอบ : ณรัฐ บัวแย้ม
ผู้จัดการโครงการ : แสงชัย สาธิตวงศ์ไพบูลย์
ผู้ออกแบบ : วัชรินทร์ แซวขุนทด, เย็นฤดี อินพิมพ์

ชื่อแบบ : ตารางสรุปข้อมูลมูลค่าโครงการก่อสร้าง ช่วงจังหวัดกระบี่ (2/3)

หมายเลขแบบ : กบ–ก–0002

ผู้เขียนแบบ : ช่างเขียนแบบ PSK
มาตราส่วน : A1 = –
A3 = –
วันที่ : มีนาคม 2568
แผ่นที่ : 117

N:_PROJECT\571-FSRVR\27-03-2025\FINAL DWG\สรุปราคาก่อสร้าง-ระยะ1.DWG

ตารางสรุปข้อมูลมูลค่าโครงการก่อสร้างแนวเส้นทางท่องเที่ยวเลียบชายฝั่งทะเลอันดามัน ช่วงจังหวัดระนอง – จังหวัดสตูล
โครงการ : งานก่อสร้างแนวเส้นทางท่องเที่ยวเลียบชายฝั่งทะเลอันดามัน ช่วงจังหวัดกระบี่

: ล้านบาท

ลำดับที่	ชื่อโครงการ	ช่วงกม.		ระยะทาง (กม.)	รวมทั้งหมด
		เริ่มต้น	สิ้นสุด		
	4.5 โครงการก่อสร้างแนวเส้นทางท่องเที่ยวเลียบชายฝั่งทะเลอันดามัน แนวเส้นทางร่วมบรรจบ 4 ช่วงจังหวัดกระบี่			**13.97**	**2,285.91**
75	โครงการย่อย ที่ 75	00+000	00+745	0.75	769.01
76	โครงการย่อย ที่ 76	00+745	03+000	2.26	197.27
77	โครงการย่อย ที่ 77	03+000	07+725	4.73	558.14
78	โครงการย่อย ที่ 78	07+725	11+175	3.45	426.01
79	โครงการย่อย ที่ 79	11+175	13+970	2.80	335.48
	4.6 โครงการก่อสร้างแนวเส้นทางท่องเที่ยวเลียบชายฝั่งทะเลอันดามัน แนวเส้นทางร่วมบรรจบ 5 ช่วงจังหวัดกระบี่			**63.54**	**4,879.35**
80	โครงการย่อย ที่ 80	00+000	02+225	2.23	259.64
81	โครงการย่อย ที่ 81	02+225	03+975	1.75	60.42
82	โครงการย่อย ที่ 82	03+975	07+455	3.48	232.83
83	โครงการย่อย ที่ 83	07+455	11+415	3.96	277.36
84	โครงการย่อย ที่ 84	11+415	16+260	4.85	285.86
85	โครงการย่อย ที่ 85	16+260	28+895	12.64	436.34
86	โครงการย่อย ที่ 86	28+895	41+140	12.25	955.32
87	โครงการย่อย ที่ 87	41+140	42+950	1.81	218.84
88	โครงการย่อย ที่ 88	42+950	50+170	7.22	433.65
89	โครงการย่อย ที่ 89	50+170	55+100	4.93	631.30
90	โครงการย่อย ที่ 90	55+100	63+535	8.44	557.48
91	โครงการย่อย ที่ 91	27+040	00+000	–	67.25
92	โครงการย่อย ที่ 92	31+330	00+000	–	63.17
93	โครงการย่อย ที่ 93	32+938	00+000	–	68.52
94	โครงการย่อย ที่ 94	36+596	00+000	–	18.79
95	โครงการย่อย ที่ 95	41+244	00+000	–	232.58
96	โครงการย่อย ที่ 96	44+410	00+000	–	16.80
97	โครงการย่อย ที่ 97	50+174	00+000	–	63.17
	4.7 โครงการก่อสร้างแนวเส้นทางท่องเที่ยวเลียบชายฝั่งทะเลอันดามัน แนวเส้นทางร่วมบรรจบ 6 ช่วงจังหวัดกระบี่			**14.75**	**1,021.94**
98	โครงการย่อย ที่ 98	00+000	09+300	9.30	585.90
99	โครงการย่อย ที่ 99	09+300	10+090	0.79	66.17
100	โครงการย่อย ที่ 100	10+090	13+545	3.46	267.31
101	โครงการย่อย ที่ 101	13+545	14+745	1.20	102.58
	รวมทั้งหมด			**317.57**	**44,428.60**

หมายเหตุ :
1. ราคาต่อหน่วยใช้ดัชนีฐานราคาเดือน ธันวาคม 2567
2. ความกว้างทางแอสฟัลต์ คิดเป็น 2 เลน (ความกว้างเลนละ 3.5 เมตร. , ไหล่ทาง กว้าง 2.5 เมตร. , ทางจักรยาน 1.8 เมตร , ทางเท้า 3.0 เมตร)
3. การขยายช่องจราจรเดิม คิด เพิ่มช่องทางจักรยาน , ทางเท้า
4. ราคาต่อหน่วยงานสะพาน จากข้อมูลผู้ออกแบบให้สะพานช่วงสั้นทั่วไปใช้ แบบ Box Beam กับ สะพานช่วงยาว,ข้ามทะเล ใช้ Balance Cantiliver เสาสูงเกิน 10 เมตร
5. อ้างอิงข้อมูลแนวเส้นทาง จังหวัด ระนอง, พังงา, ภูเก็ต ที่ได้รับจากผู้ออกแบบ เมื่อ วันที่ 19 มี.ค. 2568
6. อ้างอิงข้อมูลแนวเส้นทาง จังหวัด กระบี่ ตรัง, สตูล ที่ได้รับจากผู้ออกแบบ เมื่อ วันที่ 24 มี.ค. 2568
7. ราคาต่อหน่วย และ ค่าก่อสร้าง และมูลค่าโครงการ เป็นเพียงราคาเบื้องต้นจากแบบหน้าตัดรูปแบบทางเท่านั้น ที่ยังไม่มีรายละเอียดของงาน อาจจะมีการเปลี่ยนแปลงในอนาคต และการปรับแก้การออกแบบรายละเอียดอีกครั้ง
8. ระยะเวลาการคิดค่าบำรุงรักษา 30 ปี
9. มูลค่าก่อสร้าง รวม Factor F
10. ค่าสำรวจออกแบบ ค่าคุมงาน ใช้ร้อยละ ตามตามกฎกระทรวงกำหนดอัตราค่าจ้างผู้ให้บริการงานจ้างออกแบบหรือควบคุมงานก่อสร้าง พ.ศ. 2562
11. ค่าใช้จ่ายพิเศษฯ ประกอบด้วยค่าขยายเขตไฟฟ้า
12. ค่าใช้จ่ายด้านสิ่งแวดล้อม เป็นข้อมูลจากผู้เชี่ยวชาญด้านสิ่งแวดล้อมประเมินค่าใช้จ่ายตามมาตรการด้านสิ่งแวดล้อม
13. ค่าใช้จ่ายจัดกรรมสิทธิ์ที่ดิน เป็นข้อมูลจากผู้เชี่ยวชาญด้านงานสำรวจและจัดกรรมสิทธิ์ที่ดินประเมินค่าใช้จ่าย

– โครงการย่อย ที่ 2 ก่อสร้างจุดจอดรถและจุดชมวิว (ปรับปรุงภูมิทัศน์/ออกแบบใหม่) : ก่อสร้างจุดชมวิวคลองมะรุ่ย

N:_PROJECT\157-FSRVR\27-03-2025\FINAL DWG\สรุปราคาก่อสร้าง-ระนอง.DWG

แก้ไข	วันที่	รายการ	เขียน	ตรวจ	อนุมัติ

สำนักงานนโยบายและแผนการขนส่งและจราจร
กระทรวงคมนาคม

บริษัท เอเชี่ยน เอ็นจิเนียริ่ง คอนซัลแต้นส์ จำกัด
บริษัท เอ็ม เอ เอ คอนซัลแตนท์ จำกัด
บริษัท พีเอสเค คอนซัลแทนส์ จำกัด
บริษัท ปัญญา คอนซัลแตนท์ จำกัด
บริษัท ยูไบเต็ด แอนนาลิสต์ แอนด์ เอ็นจิเนียริ่ง คอนซัลแต้นส์ จำกัด

ชื่อโครงการ : งานศึกษาความเหมาะสมเบื้องต้นและออกแบบแนวคิดเบื้องต้น เส้นทางท่องเที่ยวเลียบชายฝั่งทะเลอันดามัน ช่วงจังหวัดระนอง – จังหวัดสตูล

ผู้ตรวจสอบ : ณรัฐ บัวแย้ม
ผู้จัดการโครงการ : แสงชัย สาธิตวงศ์ไพบูลย์
ผู้ออกแบบ : วัชรินทร์ แซ่วขุนทด, เย็นฤดี ธินพิมพ์

ชื่อแบบ : ตารางสรุปข้อมูลมูลค่าโครงการก่อสร้าง ช่วงจังหวัดกระบี่ (3/3)

หมายเลขแบบ : กบ–ก–0003

ผู้เขียนแบบ : ช่างเขียนแบบ PSK
มาตราส่วน : A1 = –, A3 = –
วันที่ : มีนาคม 2568
แผ่นที่ : 118

จังหวัดตรัง

TRANG

สารบัญแบบ

ชื่อแบบ	แบบเลขที่	แผ่นที่
แบบทั่วไป		
สารบัญแบบ (1/2)	ทป-0001	ก.1
สารบัญแบบ (2/2)	ทป-0002	ก.2
แผนที่โครงการภาพรวม 6 จังหวัด	ทป-1001	ข
รูปตัดทั่วไปของโครงการ (1/2)	ทป-2001	ค
รูปตัดทั่วไปของโครงการ (2/2)	ทป-2002	ง
รูปตัดสะพานของโครงการ (1/3)	ทป-2003	จ
รูปตัดสะพานของโครงการ (2/3)	ทป-2004	ฉ
รูปตัดสะพานของโครงการ (3/3)	ทป-2005	ช
รูปแบบโครงสร้างชั้นทาง	ทป-2006	ซ
รูปแบบการติดตั้งป้ายแนะนำของโครงการ	ทป-3001	ด
รูปแบบการติดตั้งป้ายส่งเสริมการท่องเที่ยวของโครงการ	ทป-3002	ต
รูปแบบการติดตั้งป้ายสีนามิ	ทป-3003	ถ
แปลนแสดงการติดตั้งป้ายแนะนำแหล่งท่องเที่ยว	ทป-3004	ท
รูปแบบผังบริเวณจุดจอดรถถนนเลียบชายหาด	ทป-4001	น
รูปแบบผังบริเวณจุดชมวิว	ทป-4002	บ
ภาพจำลองทัศนียภาพรูปแบบจุดจอดรถ และ จุดชมวิว	ทป-4003	ป
อาคารหลบภัยแนวตั้งคลื่นยักษ์สึนามิ	ทป-4004	ผ
แบบอาคารศาลารอรถโดยสาร-ศาลาพักคอย	ทป-4005	ฝ
แบบอาคารห้องน้ำขนาดใหญ่	ทป-4006	พ
แบบอาคารห้องน้ำขนาดเล็ก	ทป-4007	ฟ
ตัวอย่างแบบมาตรฐานการจอดรถข้างทาง	ทป-4008	ภ
รูปแบบแนวคิดการป้องกันการกัดเซาะชายฝั่ง	ทป-5001	ม
PLAIN AND MORTAR RIP-RAP PROTECTION	ทป-5002	ย
SLOPE PROTECTION FOR FILL SLOPE SACKED CONCRETE	ทป-5003	ร
SLOPE PROTECTION FOR FILL SLOPE ROCK-AND-WIRE MATTRESS	ทป-5004	ล
แนวเส้นทางโครงการ		
แผนที่โครงการ จ.ตรัง (1/2)	ตง-ท-0001	1
แผนที่โครงการ จ.ตรัง (2/2)	ตง-ท-0002	2
แปลนแนวทางและระดับเส้นทางหลัก จ.ตรัง กม. 0+000 – กม. 7+000	ตง-ท-1001	3
แปลนแนวทางและระดับเส้นทางหลัก จ.ตรัง กม. 7+000 – กม. 14+000	ตง-ท-1002	4
แปลนแนวทางและระดับเส้นทางหลัก จ.ตรัง กม. 14+000 – กม. 21+000	ตง-ท-1003	5
แปลนแนวทางและระดับเส้นทางหลัก จ.ตรัง กม. 21+000 – กม. 28+000	ตง-ท-1004	6
แปลนแนวทางและระดับเส้นทางหลัก จ.ตรัง กม. 28+000 – กม. 35+000	ตง-ท-1005	7
แปลนแนวทางและระดับเส้นทางหลัก จ.ตรัง กม. 35+000 – กม. 42+000	ตง-ท-1006	8
แปลนแนวทางและระดับเส้นทางหลัก จ.ตรัง กม. 42+000 – กม. 49+000	ตง-ท-1007	9
แปลนแนวทางและระดับเส้นทางหลัก จ.ตรัง กม. 49+000 – กม. 56+000	ตง-ท-1008	10
แปลนแนวทางและระดับเส้นทางหลัก จ.ตรัง กม. 56+000 – กม. 63+000	ตง-ท-1009	11
แปลนแนวทางและระดับเส้นทางหลัก จ.ตรัง กม. 63+000 – กม. 70+000	ตง-ท-1010	12
แปลนแนวทางและระดับเส้นทางหลัก จ.ตรัง กม. 70+000 – กม. 77+000	ตง-ท-1011	13
แปลนแนวทางและระดับเส้นทางหลัก จ.ตรัง กม. 77+000 – กม. 84+000	ตง-ท-1012	14
แปลนแนวทางและระดับเส้นทางหลัก จ.ตรัง กม. 84+000 – กม. 91+000	ตง-ท-1013	15
แปลนแนวทางและระดับเส้นทางหลัก จ.ตรัง กม. 91+000 – กม. 98+000	ตง-ท-1014	16

ชื่อแบบ	แบบเลขที่	แผ่นที่
แนวเส้นทางโครงการ		
แปลนแนวทางและระดับเส้นทางหลัก จ.ตรัง กม. 98+000 – กม. 105+000	ตง-ท-1015	17
แปลนแนวทางและระดับเส้นทางหลัก จ.ตรัง กม. 105+000 – กม. 112+000	ตง-ท-1016	18
แปลนแนวทางและระดับเส้นทางหลัก จ.ตรัง กม. 112+000 – กม. 119+000	ตง-ท-1017	19
แปลนแนวทางและระดับเส้นทางหลัก จ.ตรัง กม. 119+000 – กม. 126+000	ตง-ท-1018	20
แปลนแนวทางและระดับเส้นทางหลัก จ.ตรัง กม. 126+000 – กม. 133+000	ตง-ท-1019	21
แปลนแนวทางและระดับเส้นทางหลัก จ.ตรัง กม. 133+000 – กม. 140+000	ตง-ท-1020	22
แปลนแนวทางและระดับเส้นทางหลัก จ.ตรัง กม. 140+000 – กม. 147+000	ตง-ท-1021	23
แปลนแนวทางและระดับเส้นทางหลัก จ.ตรัง กม. 147+000 – กม. 152+207	ตง-ท-1022	24
แปลนแนวทางและระดับเส้นทางร่วมบรรจบ จ.ตรัง เส้นทางที่ 1 กม. 0+000 – กม. 6+825	ตง-ท-2001	25
แปลนแนวทางและระดับเส้นทางร่วมบรรจบ จ.ตรัง เส้นทางที่ 2 กม. 0+000 – กม. 3+925	ตง-ท-3001	26
งานออกแบบทางสถาปัตยกรรม และภูมิทัศน์		
ผังรวมงานออกแบบของจังหวัดตรัง	ตง-ส-0001	27
งานปรับปรุงภูมิทัศน์จุดชมวิวหาดหัวหิน (จุดที่ 1)	ตง-ส-1001	28
งานปรับปรุงภูมิทัศน์จุดชมวิวหาดเก็บตะวัน (จุดที่ 2)	ตง-ส-1002	29
งานออกแบบจุดจอดรถหาดราชมงคล (จุดที่ 3)	ตง-ส-1003	30
งานปรับปรุงภูมิทัศน์จุดจอดรถหาดปากเมง (จุดที่ 4)	ตง-ส-1004	31
งานออกแบบจุดจอดรถหาดฉางหลาง (จุดที่ 5)	ตง-ส-1005	32
งานออกแบบจุดจอดรถคลองไหโต๊ะ (จุดที่ 6)	ตง-ส-1006	33
งานออกแบบจุดชมวิวหาดหยงหลิน (จุดที่ 7)	ตง-ส-1007	34
งานออกแบบจุดจอดรถหาดสั้น (จุดที่ 8)	ตง-ส-1008	35
งานออกแบบจุดจอดรถหาดยาว (จุดที่ 9)	ตง-ส-1009	36
งานออกแบบจุดชมวิวหาดมดตะนอย (จุดที่ 10)	ตง-ส-1010	37
งานออกแบบจุดชมวิวแม่น้ำตรัง (จุดที่ 11)	ตง-ส-1011	38
งานออกแบบจุดชมวิวแม่น้ำปะเหลียน (จุดที่ 12)	ตง-ส-1012	39
งานออกแบบจุดจอดรถหาดสำราญ (จุดที่ 13)	ตง-ส-1013	40
งานออกแบบจุดจอดรถหาดทุ่งเปลว (จุดที่ 14)	ตง-ส-1014	41
งานปรับปรุงภูมิทัศน์จุดชมวิวแหลมตะเสะ (จุดที่ 15)	ตง-ส-1015	42
งานออกแบบจุดจอดบ้านทุ่งทอง (จุดที่ 16)	ตง-ส-1016	43
งานออกแบบจุดชมวิวแหลมไทรสิเกา (จุดที่ 17)	ตง-ส-1017	44
งานปรับปรุงภูมิทัศน์จุดจอดรถแหลมหยงสตาร์ (จุดที่ 18)	ตง-ส-1018	45
งานออกแบบสะพาน		
แบบแปลนและค่าระดับสะพาน กม.16+280.000 – กม.17+760.000 แผ่นที่ 1/3	ตง-ค-1001	46
แบบแปลนและค่าระดับสะพาน กม.16+280.000 – กม.17+760.000 แผ่นที่ 2/3	ตง-ค-1002	47
แบบแปลนและค่าระดับสะพาน กม.16+280.000 – กม.17+760.000 แผ่นที่ 3/3	ตง-ค-1003	48
แบบแปลนและค่าระดับสะพาน กม.19+285.000 – กม.19+945.000	ตง-ค-1004	49
แบบแปลนและค่าระดับสะพาน กม.20+830.000 – กม.21+190.000	ตง-ค-1005	50
แบบแปลนและค่าระดับสะพาน กม.31+305.000 – กม.32+025.000	ตง-ค-1006	51
แบบแปลนและค่าระดับสะพาน กม.34+870.000 – กม.35+510.000	ตง-ค-1007	52
แบบแปลนและค่าระดับสะพาน กม.48+835.000 – กม.49+395.000	ตง-ค-1008	53
แบบแปลนและค่าระดับสะพาน กม.54+720.000 – กม.55+560.000 แผ่นที่ 1/2	ตง-ค-1009	54
แบบแปลนและค่าระดับสะพาน กม.54+720.000 – กม.55+560.000 แผ่นที่ 2/2	ตง-ค-1010	55
แบบแปลนและค่าระดับสะพาน กม.62+105.000 – กม.62+765.000	ตง-ค-1011	56

แก้ไข	วันที่	รายการ	เขียน	ตรวจ	อนุมัติ

สำนักงานนโยบายและแผนการขนส่งและจราจร
กระทรวงคมนาคม

บริษัท เอเชี่ยน เอ็นจิเนียริ่ง คอนซัลแต้นส์ จำกัด
บริษัท เอ็ม เอ เอ คอนซัลแตนท์ จำกัด
บริษัท พีเอสเค คอนซัลแทนส์ จำกัด
บริษัท ปัญญา คอนซัลแตนท์ จำกัด
บริษัท ยูไนเต็ด แอนนาลิสต์ แอนด์ เอ็นจิเนียริ่ง คอนซัลแต้นส์ จำกัด

ชื่อโครงการ :
งานศึกษาความเหมาะสมเบื้องต้นและออกแบบแนวคิดเบื้องต้น
เส้นทางท่องเที่ยวเลียบชายฝั่งทะเลอันดามัน ช่วงจังหวัดระนอง – จังหวัดสตูล

ผู้ตรวจสอบ : จาดูร แผ่นสุวรรณ
ผู้จัดการโครงการ : แสงชัย สาธิตวงศ์ไพบูลย์
ผู้ออกแบบ : รัฐพล ไมตรีจิต กีรติ สุวรรณรังษี

ชื่อแบบ :
สารบัญแบบ (1/2)

หมายเลขแบบ : ทป-0001

ผู้เขียนแบบ : ช่างเขียนแบบ PSK
มาตราส่วน : A1 = –
A3 = –
วันที่ : มีนาคม 2568
แผ่นที่ : ก.1

N:_PROJECT\571-FSRVR\ZONE B\FSRVR-FD DRAWINGS-05_TRANG\01_GENERAL TRANG\000_LIST OF DWG_TRANG REVISE.DWG

สารบัญแบบ

ชื่อแบบ	แบบเลขที่	แผ่นที่
งานออกแบบสะพาน		
แบบแปลนและค่าระดับสะพาน กม63+025.000 – กม63+905.000 แผ่นที่ 1/2	ตง–ค–1012	57
แบบแปลนและค่าระดับสะพาน กม63+025.000 – กม63+905.000 แผ่นที่ 2/2	ตง–ค–1013	58
แบบแปลนและค่าระดับสะพาน กม64+880.000 – กม65+120.000	ตง–ค–1014	59
แบบแปลนและค่าระดับสะพาน กม72+360.000 – กม75+320.000 แผ่นที่ 1/5	ตง–ค–1015	60
แบบแปลนและค่าระดับสะพาน กม72+360.000 – กม75+320.000 แผ่นที่ 2/5	ตง–ค–1016	61
แบบแปลนและค่าระดับสะพาน กม72+360.000 – กม75+320.000 แผ่นที่ 3/5	ตง–ค–1017	62
แบบแปลนและค่าระดับสะพาน กม72+360.000 – กม75+320.000 แผ่นที่ 4/5	ตง–ค–1018	63
แบบแปลนและค่าระดับสะพาน กม72+360.000 – กม75+320.000 แผ่นที่ 5/5	ตง–ค–1019	64
แบบแปลนและค่าระดับสะพาน กม76+080.000 – กม76+400.000	ตง–ค–1020	65
แบบแปลนและค่าระดับสะพาน กม77+470.000 – กม77+540.000	ตง–ค–1021	66
แบบแปลนและค่าระดับสะพาน กม83+840.000 – กม84+360.000	ตง–ค–1022	67
แบบแปลนและค่าระดับสะพาน กม92+035.000 – กม92+075.000	ตง–ค–1023	68
แบบแปลนและค่าระดับสะพาน กม94+464.000 – กม94+504.000	ตง–ค–1024	69
แบบแปลนและค่าระดับสะพาน กม95+857.000 – กม95+897.000	ตง–ค–1025	70
แบบแปลนและค่าระดับสะพาน กม149+328.685 – กม151+688.684 แผ่นที่ 1/4	ตง–ค–1026	71
แบบแปลนและค่าระดับสะพาน กม149+328.685 – กม151+688.684 แผ่นที่ 2/4	ตง–ค–1027	72
แบบแปลนและค่าระดับสะพาน กม149+328.685 – กม151+688.684 แผ่นที่ 3/4	ตง–ค–1028	73
แบบแปลนและค่าระดับสะพาน กม149+328.685 – กม151+688.684 แผ่นที่ 4/4	ตง–ค–1029	74
งานออกแบบระบายน้ำ		
แผนที่พื้นที่รับน้ำ จ.ตรัง	ตง–น–1001	75
ตารางสรุปข้อมูลมูลค่าโครงการก่อสร้าง		
ตารางสรุปข้อมูลมูลค่าโครงการก่อสร้าง ช่วงจังหวัดตรัง (1/2)	ตง–ก–0001	76
ตารางสรุปข้อมูลมูลค่าโครงการก่อสร้าง ช่วงจังหวัดตรัง (2/2)	ตง–ก–0002	77

N:_PROJECT\571-FSRVR\ZONE B\FSRVR-FD DRAWINGS-05_TRANG\01_GENERAL TRANG\0001_LIST OF DWG_TRANG REVISE.DWG

แก้ไข	วันที่	รายการ	เขียน	ตรวจ	อนุมัติ

สำนักงานนโยบายและแผนการขนส่งและจราจร
กระทรวงคมนาคม

บริษัท เอเชี่ยน เอ็นจิเนียริ่ง คอนซัลแต้นส์ จำกัด
บริษัท เอ็ม เอ เอ คอนซัลแตนท์ จำกัด
บริษัท พีเอสเค คอนซัลแทนส์ จำกัด
บริษัท ปัญญา คอนซัลแตนท์ จำกัด
บริษัท ยูไนเต็ด แอนนาลิสต์ แอนด์ เอ็นจิเนียริ่ง คอนซัลแต้นส์ จำกัด

ชื่อโครงการ : งานศึกษาความเหมาะสมเบื้องต้นและออกแบบแนวคิดเบื้องต้น เส้นทางท่องเที่ยวเลียบชายฝั่งทะเลอันดามัน ช่วงจังหวัดระนอง – จังหวัดสตูล

ผู้ตรวจสอบ : **จาตุร แผ่นสุวรรณ**

ผู้จัดการโครงการ : **แสงชัย สาธิตวงศ์ไพบูลย์**

ผู้ออกแบบ : **รัฐพล ไมตรีจิต** **กีรติ สุวรรณรังษี**

ชื่อแบบ : สารบัญแบบ (2/2)

หมายเลขแบบ : **ทป–0002**

ผู้เขียนแบบ : **ช่างเขียนแบบ PSK**

มาตราส่วน : A1 = –
A3 = –

วันที่ : **มีนาคม 2568**

แผ่นที่ : ก.2

สำนักงานนโยบายและแผนการขนส่งและจราจร
กระทรวงคมนาคม

การศึกษาความเหมาะสมเบื้องต้น
และออกแบบแนวคิดเบื้องต้น
เส้นทางท่องเที่ยวเลียบชายฝั่งทะเลอันดามัน
ช่วงจังหวัดระนอง - จังหวัดสตูล

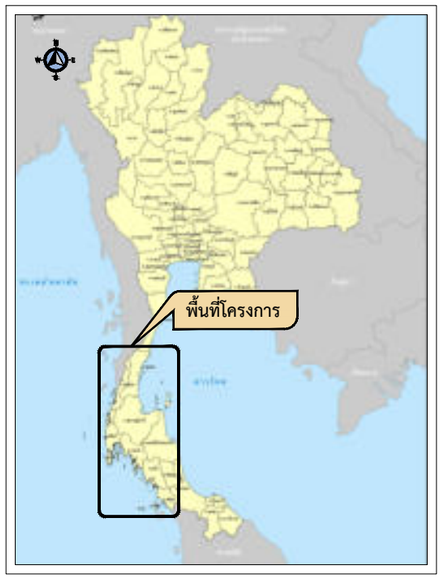

พื้นที่โครงการ

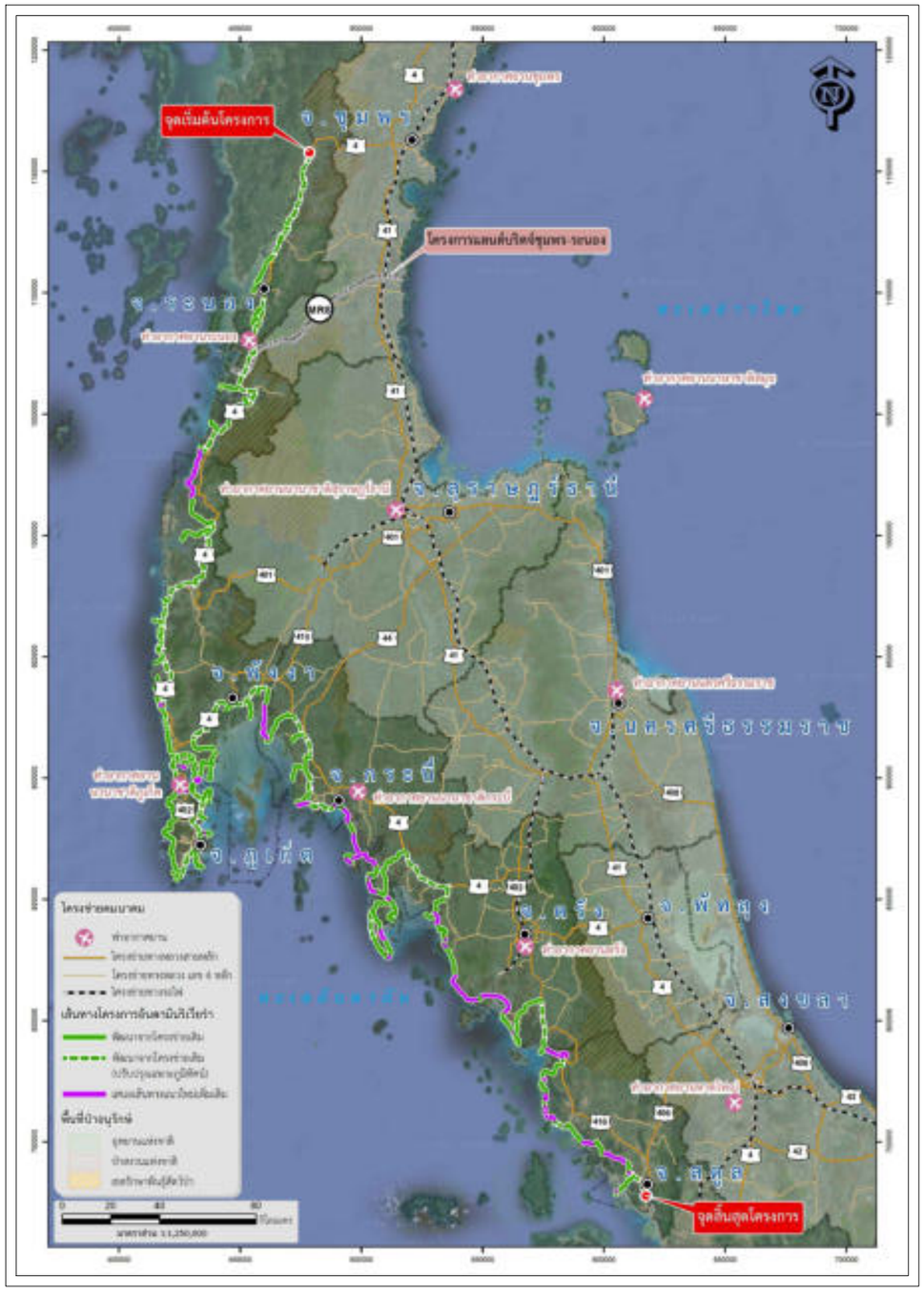

แนวเส้นทางโครงการ

แก้ไข	วันที่	รายการ	เขียน	ตรวจ	อนุมัติ

สำนักงานนโยบายและแผนการขนส่งและจราจร
กระทรวงคมนาคม

บริษัท เอเชี่ยน เอ็นจิเนียริ่ง คอนซัลแต้นส์ จำกัด
บริษัท เอ็ม เอ เอ คอนซัลแตนท์ จำกัด
บริษัท พีเอสเค คอนซัลแทนส์ จำกัด
บริษัท ปัญญา คอนซัลแตนท์ จำกัด
บริษัท ยูไบเต็ด แอนนาลิสต์ แอนด์ เอ็นจิเนียริ่ง คอนซัลแต้นส์ จำกัด

ชื่อโครงการ : งานศึกษาความเหมาะสมเบื้องต้นและออกแบบแนวคิดเบื้องต้น เส้นทางท่องเที่ยวเลียบชายฝั่งทะเลอันดามัน ช่วงจังหวัดระนอง – จังหวัดสตูล

ผู้ตรวจสอบ : จาดูร แผ่นสุวรรณ

ผู้จัดการโครงการ : แสงชัย สาธิตวงศ์ไพบูลย์

ผู้ออกแบบ : รัฐพล ไมตรีจิต, กิรติ สุวรรณรังษี

ชื่อแบบ : แผนที่โครงการภาพรวม 6 จังหวัด

หมายเลขแบบ : ทป–1001

ผู้เขียนแบบ : ช่างเขียนแบบ PSK

มาตราส่วน : A1 = –, A3 = –

วันที่ : มีนาคม 2568

แผ่นที่ : ข

N:_PROJECT\157-FSRVR\ZONE B\FSRVR-FD DRAWINGS-05_TRANG\01_GENERAL TRANG\001 LOCATION MAP OVERALL.DWG

แบบทั่วไป

GENERAL

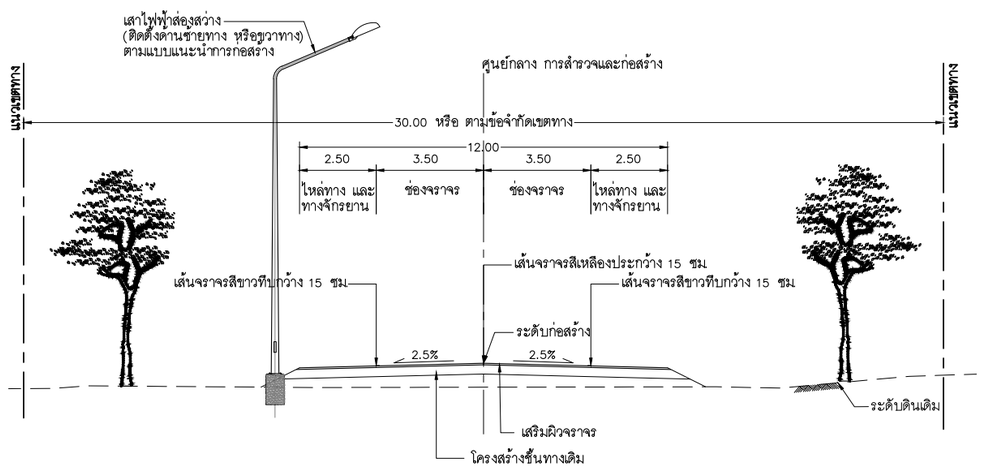

แนวคิดรูปแบบหน้าตัดถนนโครงการ (ปรับปรุง หรือขยายถนนเดิม)

มาตราส่วน 1:100

แนวคิดรูปแบบหน้าตัดถนนโครงการ (ปรับปรุง หรือขยายถนนเดิม) จ.ตรัง							
ลำดับที่	แนวเส้นทาง	กม.เริ่มต้น	ถึง กม.	ระยะทาง (เมตร)	REMARKS	เขตทางเดิม	ผ่านชุมชน
1	เส้นทางหลัก จ.ตรัง 1	6+638.000	15+638.000	9,000.00	ถนนท้องถิ่น	20	บางช่วง
2	เส้นทางหลัก จ.ตรัง 1	27+124.000	31+154.000	4,030.00	ถนนท้องถิ่น	20	
3	เส้นทางหลัก จ.ตรัง 1	46+394.000	48+394.000	2,000.00	ถนนอุทยานฯ	15	
4	เส้นทางหลัก จ.ตรัง 1	65+976.000	67+933.000	1,957.00	ถนนท้องถิ่น	15	
5	เส้นทางร่วมบรรจบ จ.ตรัง 1	0+000.000	6+827.886	6,827.89	ถนนท้องถิ่น	20	บางช่วง

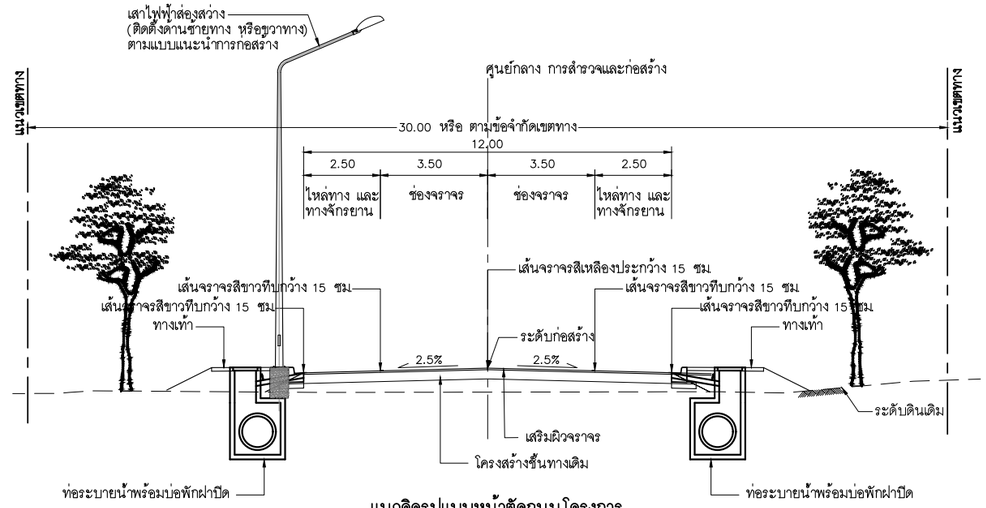

แนวคิดรูปแบบหน้าตัดถนนโครงการ (ปรับปรุง หรือขยายถนนเดิม เพิ่มทางเท้าและทางจักรยาน)

มาตราส่วน 1:100

แนวคิดรูปแบบหน้าตัดถนนโครงการ (ปรับปรุง หรือขยายถนนเดิม เพิ่มทางเท้าและทางจักรยาน) จ.ตรัง							
ลำดับที่	แนวเส้นทาง	กม.เริ่มต้น	ถึง กม.	ระยะทาง (เมตร)	REMARKS	เขตทางเดิม	ผ่านชุมชน
1	เส้นทางหลัก จ.ตรัง 1	21+316.000	27+124.000	5,808.00	ตง.2054 บางช่วงผ่านชุมชน	20	บางช่วง
2	เส้นทางหลัก จ.ตรัง 1	31+930.000	33+892.000	1,962.00	ถนนในหาดราชมงคล	20	
3	เส้นทางหลัก จ.ตรัง 1	35+800.000	37+782.000	1,982.00	ถนนท้องถิ่น	15	
4	เส้นทางหลัก จ.ตรัง 1	37+782.000	46+394.000	8,612.00	ตง.4008	20	บางช่วง
5	เส้นทางหลัก จ.ตรัง 1	84+621.000	88+857.000	4,236.00	ทล.4235	30	บางช่วง
6	เส้นทางหลัก จ.ตรัง 1	88+857.000	91+889.000	3,032.00	ถนนเลียบชายหาดสำราญ	20	
7	เส้นทางหลัก จ.ตรัง 1	92+108.000	94+322.000	2,214.00	ถนนเลียบชายหาดสำราญ	20	
8	เส้นทางหลัก จ.ตรัง 1	94+830.000	95+781.000	951.00	ถนนเลียบชายหาดทุ่งเปลว	20	
9	เส้นทางหลัก จ.ตรัง 1	96+158.000	100+846.000	4,688.00	ถนนเลียบชายหาดตะเสะ	15	
10	เส้นทางหลัก จ.ตรัง 1	100+846.000	111+899.000	11,053.00	ตง.2027	20	บางช่วง
11	เส้นทางหลัก จ.ตรัง 1	111+899.000	127+677.000	15,778.00	ทล.4235	30	บางช่วง
12	เส้นทางหลัก จ.ตรัง 1	140+573.000	148+488.000	7,915.00	ทล.4371	20	บางช่วง
13	เส้นทางร่วมบรรจบ จ.ตรัง 2	0+000.000	3+924.863	3,924.86	ตง.2034	15	บางช่วง

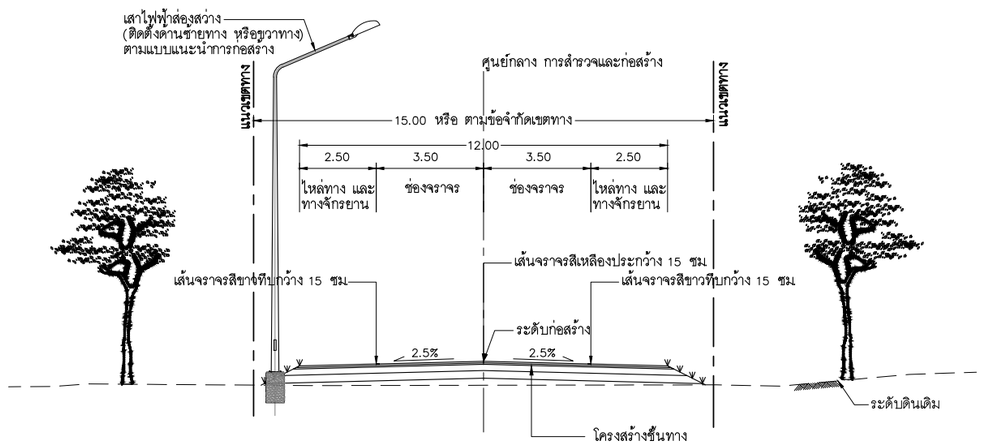

แนวคิดรูปแบบหน้าตัดถนนโครงการ (ปรับปรุง หรือขยายถนนเดิม ช่วงอุทยานฯ)

มาตราส่วน 1:100

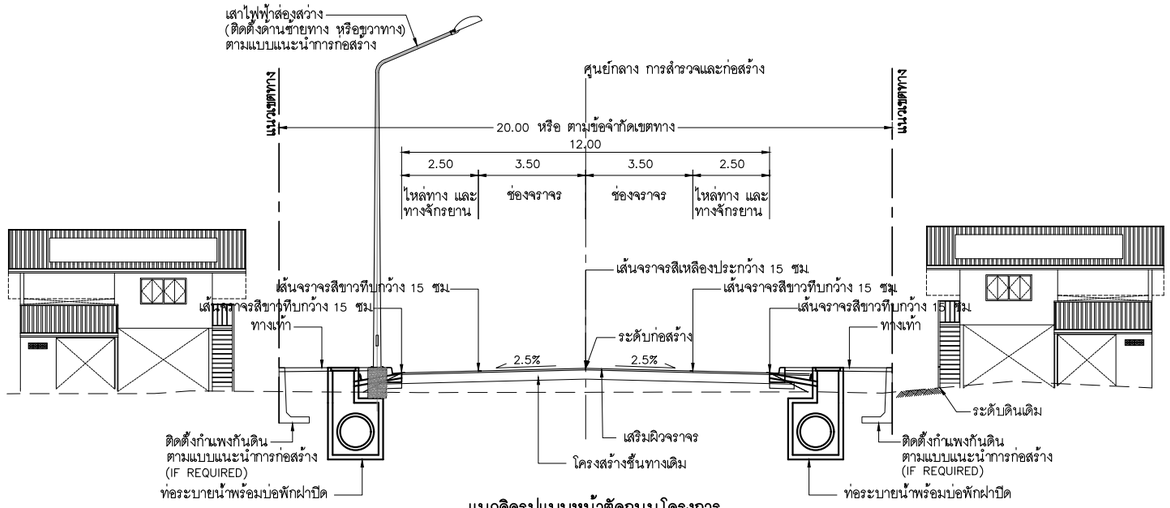

แนวคิดรูปแบบหน้าตัดถนนโครงการ (ปรับปรุง หรือขยายถนนเดิม เพิ่มทางเท้าและทางจักรยาน ช่วงชุมชน)

มาตราส่วน 1:100

แก้ไข	วันที่	รายการ	เขียน	ตรวจ	อนุมัติ

สำนักงานนโยบายและแผนการขนส่งและจราจร
กระทรวงคมนาคม

บริษัท เอเบี่ยน เอ็นจิเนียริ่ง คอนซัลแต้นส์ จำกัด
บริษัท เอ็ม เอ เอ คอนซัลแตนท์ จำกัด
บริษัท พีเอสเค คอนซัลแทนส์ จำกัด
บริษัท ปัญญา คอนซัลแตนท์ จำกัด
บริษัท ยูไนเต็ด แอนนาลิสต์ แอนด์ เอ็นจิเนียริ่ง คอนซัลแต้นส์ จำกัด

ชื่อโครงการ :
งานศึกษาความเหมาะสมเบื้องต้นและออกแบบแนวคิดเบื้องต้น
เส้นทางท่องเที่ยวเลียบชายฝั่งทะเลอันดามัน ช่วงจังหวัดระนอง – จังหวัดสตูล

ผู้ตรวจสอบ : จาตุร แผ่นสุวรรณ
ผู้จัดการโครงการ : แสงชัย สาธิตวงศ์ไพบูลย์
ผู้ออกแบบ : รัฐพล ไมตรีจิต, กีรติ สุวรรณรังษี

ชื่อแบบ :
รูปตัดทั่วไปของโครงการ (1/2)

หมายเลขแบบ : ทป–2001

ผู้เขียนแบบ : ช่างเขียนแบบ PSK
มาตราส่วน : A1 = 1:100, A3 = 1:200
วันที่ : มีนาคม 2568
แผ่นที่ : ค

N:_PROJECT\571-FSRVR\ZONE B\FSRVR-FD DRAWINGS-05_TRANG\01_GENERAL TRANG\2001-2004 รูปตัดทั่วไป กม.โครงการ อันดามัน.DWG

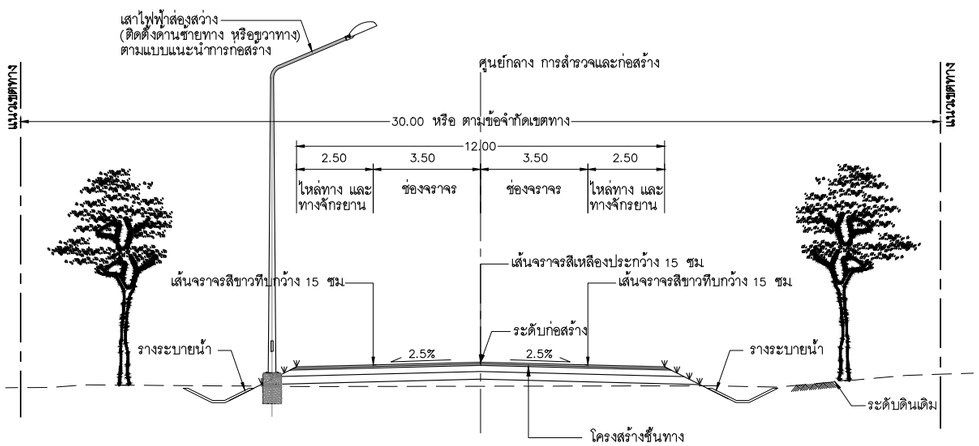

แนวคิดรูปแบบหน้าตัดถนนโครงการ (ก่อสร้างถนนใหม่)

มาตราส่วน 1:100

แนวคิดรูปแบบหน้าตัดถนนโครงการ (ก่อสร้างถนนใหม่) จ.ตรัง					
ลำดับที่	แนวเส้นทาง	กม.เริ่มต้น	ถึง กม	ระยะทาง (เมตร)	REMARKS
1	เส้นทางหลัก จ.ตรัง 1	15+638.000	16+234.000	596.00	
2	เส้นทางหลัก จ.ตรัง 1	17+779.000	19+354.000	1,575.00	
3	เส้นทางหลัก จ.ตรัง 1	19+969.000	20+839.000	870.00	
4	เส้นทางหลัก จ.ตรัง 1	33+892.000	35+027.000	1,135.00	
5	เส้นทางหลัก จ.ตรัง 1	62+764.000	63+005.000	241.00	
6	เส้นทางหลัก จ.ตรัง 1	63+856.000	64+803.000	947.00	
7	เส้นทางหลัก จ.ตรัง 1	65+079.000	65+976.000	897.00	
8	เส้นทางหลัก จ.ตรัง 1	67+933.000	72+349.000	4,416.00	
9	เส้นทางหลัก จ.ตรัง 1	75+267.000	76+196.000	929.00	
10	เส้นทางหลัก จ.ตรัง 1	76+370.000	77+447.000	1,077.00	
11	เส้นทางหลัก จ.ตรัง 1	77+547.000	78+923.000	1,376.00	
12	เส้นทางหลัก จ.ตรัง 1	81+906.000	83+834.000	1,928.00	
13	เส้นทางหลัก จ.ตรัง 1	84+411.000	84+621.000	210.00	
14	เส้นทางหลัก จ.ตรัง 1	148+488.000	149+279.000	791.00	

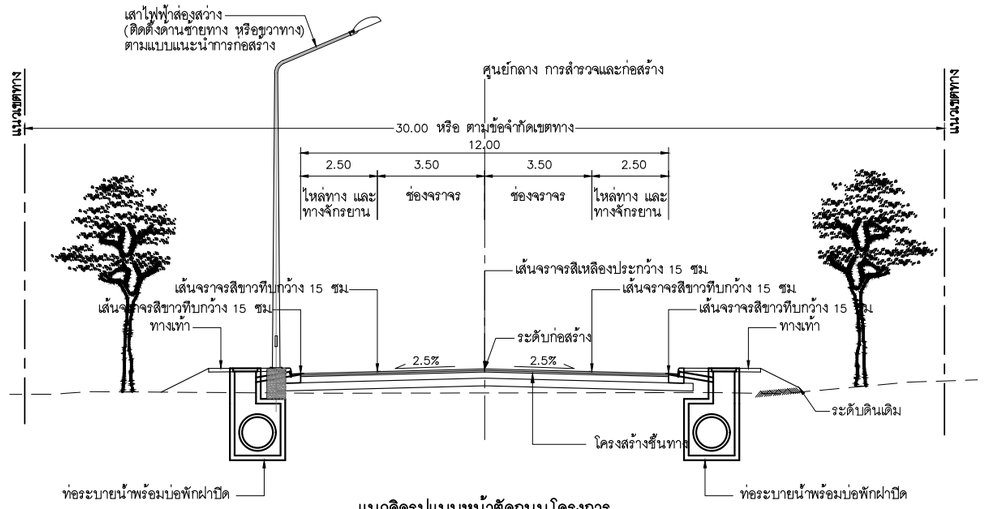

แนวคิดรูปแบบหน้าตัดถนนโครงการ (ก่อสร้างถนนใหม่ เพิ่มทางเท้าและทางจักรยาน)

มาตราส่วน 1:100

แนวคิดรูปแบบหน้าตัดถนนโครงการ (ก่อสร้างถนนใหม่ เพิ่มทางเท้าและทางจักรยาน) จ.ตรัง					
ลำดับที่	แนวเส้นทาง	กม.เริ่มต้น	ถึง กม	ระยะทาง (เมตร)	REMARKS
1	เส้นทางหลัก จ.ตรัง 1	35+344.000	35+800.000	456.00	

แนวคิดรูปแบบหน้าตัดถนนโครงการ (ก่อสร้างถนนใหม่ เพิ่มทางเท้าและทางจักรยาน เลียบชายทะเล) จ.ตรัง					
ลำดับที่	แนวเส้นทาง	กม.เริ่มต้น	ถึง กม	ระยะทาง (เมตร)	REMARKS
1	เส้นทางหลัก จ.ตรัง 1	48+394.000	48+924.000	530.00	
2	เส้นทางหลัก จ.ตรัง 1	49+249.000	54+734.000	5,485.00	
3	เส้นทางหลัก จ.ตรัง 1	55+621.000	62+076.000	6,455.00	
4	เส้นทางหลัก จ.ตรัง 1	91+889.000	92+029.000	140.00	
5	เส้นทางหลัก จ.ตรัง 1	92+079.000	92+108.000	29.00	
6	เส้นทางหลัก จ.ตรัง 1	94+322.000	94+463.000	141.00	
7	เส้นทางหลัก จ.ตรัง 1	94+503.000	94+830.000	327.00	
8	เส้นทางหลัก จ.ตรัง 1	95+781.000	95+856.000	75.00	
9	เส้นทางหลัก จ.ตรัง 1	95+896.000	96+158.000	262.00	

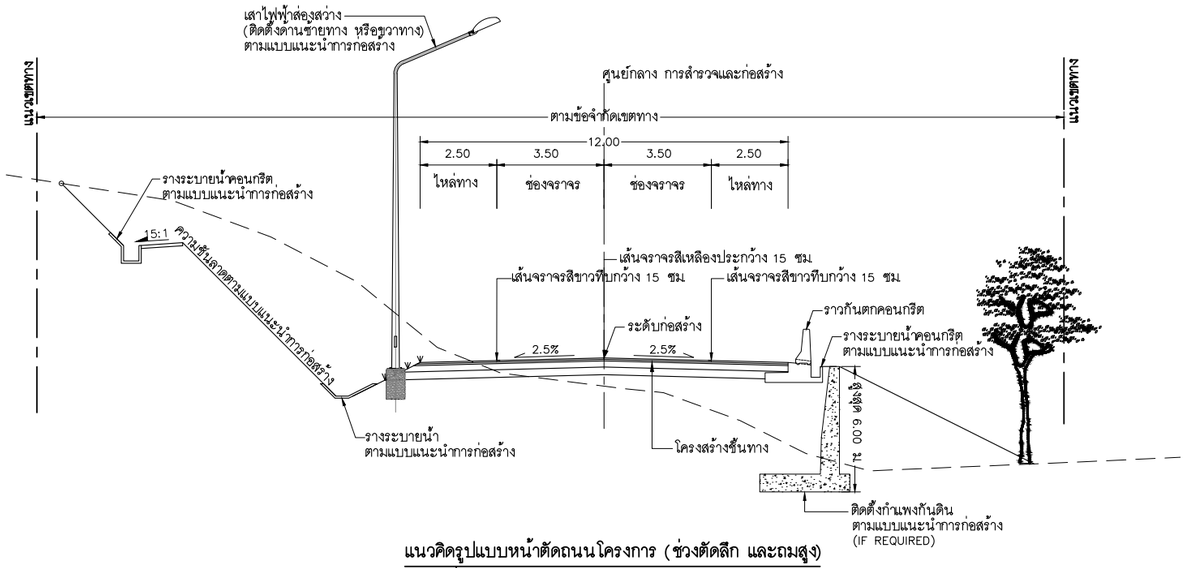

แนวคิดรูปแบบหน้าตัดถนนโครงการ (ช่วงตัดลึก และถมสูง)

มาตราส่วน 1:100

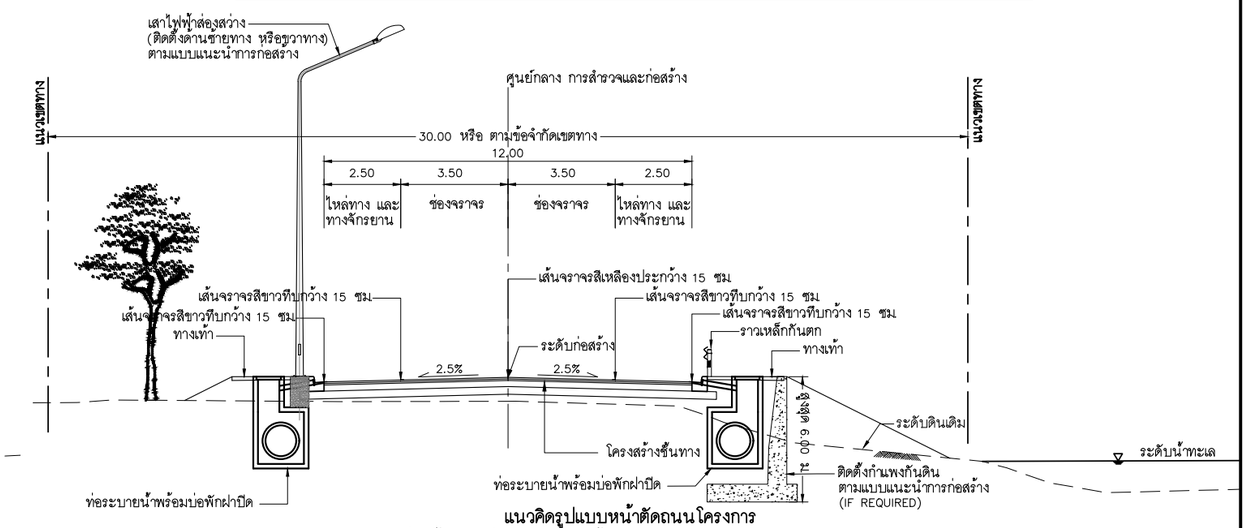

แนวคิดรูปแบบหน้าตัดถนนโครงการ (ก่อสร้างถนนใหม่ เพิ่มทางเท้าและทางจักรยาน ช่วงเลียบชายทะเล)

มาตราส่วน 1:100

แก้ไข	วันที่	รายการ	เขียน	ตรวจ	อนุมัติ

สำนักงานนโยบายและแผนการขนส่งและจราจร
กระทรวงคมนาคม

บริษัท เอเชี่ยน เอ็นจิเนียริ่ง คอนซัลแต้นส์ จำกัด
บริษัท เอ็ม เอ เอ คอนซัลแตนท์ จำกัด
บริษัท พีเอสเค คอนซัลแทนส์ จำกัด
บริษัท ปัญญา คอนซัลแตนท์ จำกัด
บริษัท ยูไนเต็ด แอนนาลิสต์ แอนด์ เอ็นจิเนียริ่ง คอนซัลแต้นส์ จำกัด

ชื่อโครงการ : งานศึกษาความเหมาะสมเบื้องต้นและออกแบบแนวคิดเบื้องต้น เส้นทางท่องเที่ยวเลียบชายฝั่งทะเลอันดามัน ช่วงจังหวัดระนอง – จังหวัดสตูล

ผู้ตรวจสอบ : จาดุร แผ่นสุวรรณ

ผู้จัดการโครงการ : แสงชัย สาธิตวงศ์ไพบูลย์

ผู้ออกแบบ : รัฐพล ไมตรีจิต กิรติ สุวรรณรังษี

ชื่อแบบ : รูปตัดทั่วไปของโครงการ (2/2)

หมายเลขแบบ : ทป–2002

ผู้เขียนแบบ : ช่างเขียนแบบ PSK

มาตราส่วน : A1 = 1:100 A3 = 1:200

วันที่ : มีนาคม 2568

แผ่นที่ : ง

N:_PROJECT\157-FSRVR\ZONE B\FSRVR-FD DRAWINGS-05_TRANG\01_GENERAL TRANG\2001-2004 รูปตัดทั่วไป กมโครงการ ล่าสุด.DWG

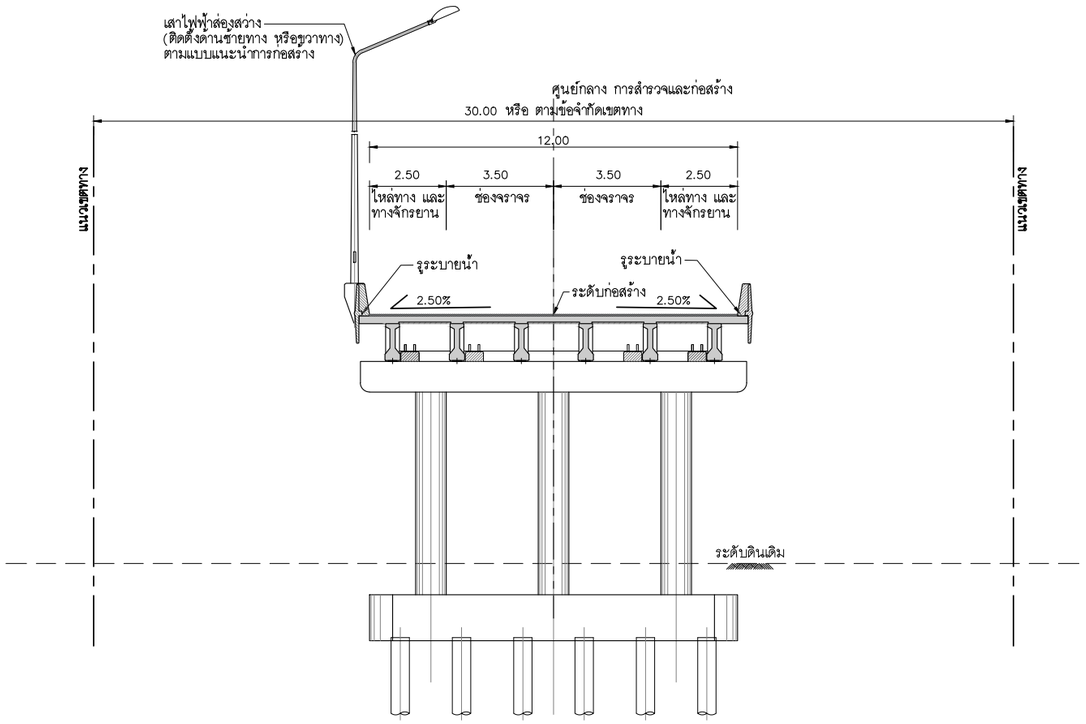

แนวคิดรูปแบบหน้าตัดสะพานโครงการทั่วไป (ช่วงสั้น)

มาตราส่วน 1:100

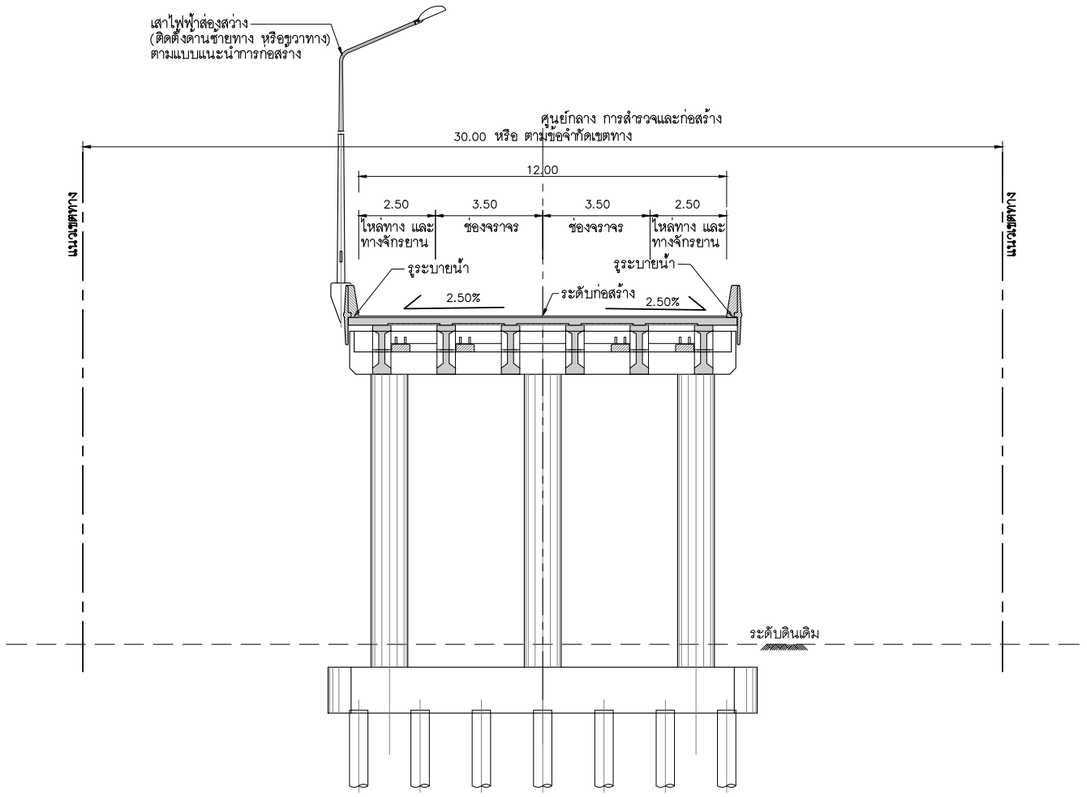

แนวคิดรูปแบบหน้าตัดสะพานโครงการทั่วไป (ช่วงกลาง)

มาตราส่วน 1:100

แนวคิดรูปแบบหน้าตัดสะพานโครงการทั่วไป (ช่วงสั้น) จ.ตรัง

ลำดับที่	แนวเส้นทาง	กม.เริ่มต้น	ถึง กม.	ระยะทาง (เมตร)	REMARKS
1	เส้นทางหลัก จ.ตรัง 1	76+196.000	76+370.000	174.00	
2	เส้นทางหลัก จ.ตรัง 1	77+447.000	77+547.000	100.00	
3	เส้นทางหลัก จ.ตรัง 1	83+834.000	84+411.000	577.00	
4	เส้นทางหลัก จ.ตรัง 1	92+029.000	92+079.000	50.00	
5	เส้นทางหลัก จ.ตรัง 1	94+463.000	94+503.000	40.00	
6	เส้นทางหลัก จ.ตรัง 1	95+856.000	95+896.000	40.00	

แนวคิดรูปแบบหน้าตัดสะพานโครงการทั่วไป (ช่วงกลาง) จ.ตรัง

ลำดับที่	แนวเส้นทาง	กม.เริ่มต้น	ถึง กม.	ระยะทาง (เมตร)	REMARKS
1	เส้นทางหลัก จ.ตรัง 1	19+354.000	19+969.000	615.00	
2	เส้นทางหลัก จ.ตรัง 1	20+839.000	21+316.000	477.00	
3	เส้นทางหลัก จ.ตรัง 1	64+803.000	65+079.000	276.00	

N:_PROJECT\571-FSRVR\ZONE B\FSRVR-FD DRAWINGS-05_TRANG\01_GENERAL TRANG\2001-2004 รูปตัดทั่วไป กม.โครงการ อันดามัน.DWG

แก้ไข	วันที่	รายการ	เขียน	ตรวจ	อนุมัติ

สำนักงานนโยบายและแผนการขนส่งและจราจร
กระทรวงคมนาคม

บริษัท เอเชี่ยน เอ็นจิเนียริ่ง คอนซัลแต้นส์ จำกัด
บริษัท เอ็ม เอ เอ คอนซัลแตนท์ จำกัด
บริษัท พีเอสเค คอนซัลแทนส์ จำกัด
บริษัท ปัญญา คอนซัลแตนท์ จำกัด
บริษัท ยูไนเต็ด แอนนาลิสต์ แอนด์ เอ็นจิเนียริ่ง คอนซัลแต้นส์ จำกัด

ชื่อโครงการ :
งานศึกษาความเหมาะสมเบื้องต้นและออกแบบแนวคิดเบื้องต้น
เส้นทางท่องเที่ยวเลียบชายฝั่งทะเลอันดามัน ช่วงจังหวัดระนอง – จังหวัดสตูล

ผู้ตรวจสอบ : จาตุร แผ่นสุวรรณ
ผู้จัดการโครงการ : แสงชัย สาธิตวงศ์ไพบูลย์
ผู้ออกแบบ : รัฐพล ไมตรีจิต กีรติ สุวรรณรังษี

ชื่อแบบ :
รูปตัดสะพานของโครงการ (1/3)

หมายเลขแบบ : ทป–2003

ผู้เขียนแบบ : ช่างเขียนแบบ PSK
มาตราส่วน : A1 = 1:100
A3 = 1:200
วันที่ : มีนาคม 2568
แผ่นที่ : ๑

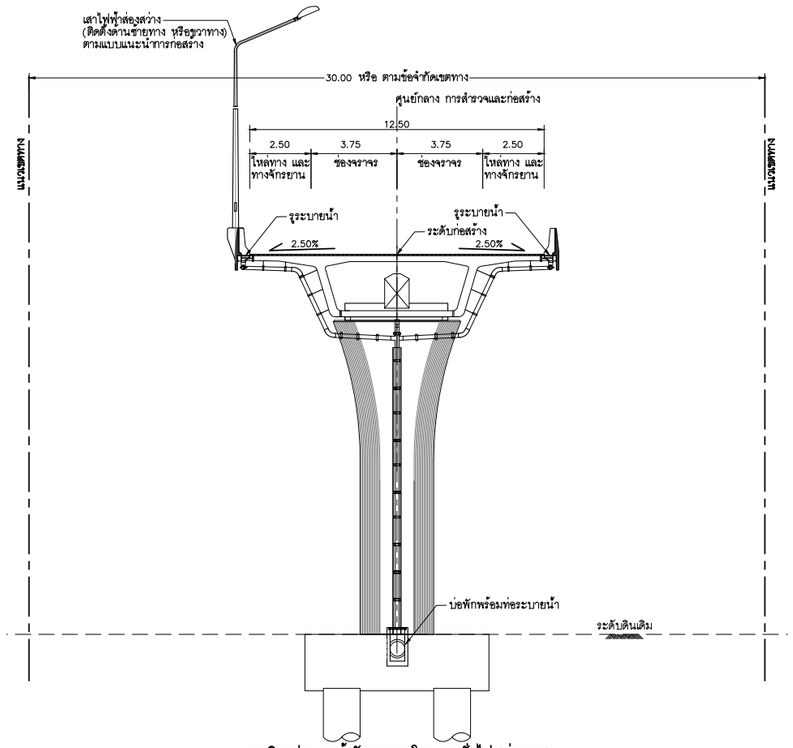

แนวคิดรูปแบบหน้าตัดสะพานโครงการทั่วไป (ช่วงยาว)

มาตราส่วน 1:125

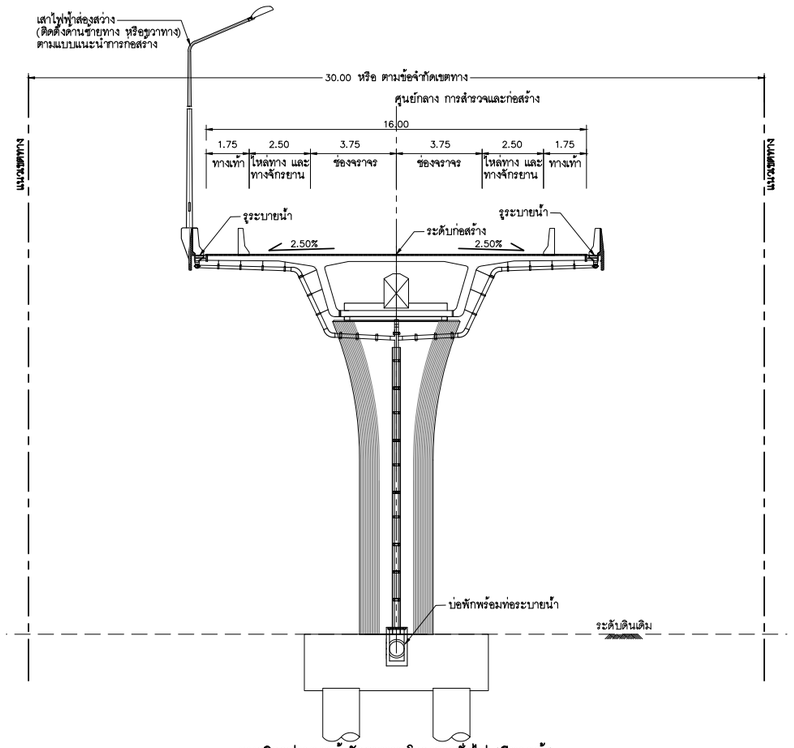

แนวคิดรูปแบบหน้าตัดสะพานโครงการทั่วไป (มีทางเท้า)

มาตราส่วน 1:125

แนวคิดรูปแบบหน้าตัดสะพานโครงการทั่วไป (ช่วงยาว) จ.ตรัง					
ลำดับที่	แนวเส้นทาง	กม.เริ่มต้น	ถึง กม.	ระยะทาง (เมตร)	REMARKS
1	เส้นทางหลัก จ.ตรัง 1	16+234.000	17+779.000	1,545.00	
2	เส้นทางหลัก จ.ตรัง 1	31+154.000	31+930.000	776.00	
3	เส้นทางหลัก จ.ตรัง 1	35+027.000	35+344.000	317.00	
4	เส้นทางหลัก จ.ตรัง 1	48+924.000	49+249.000	325.00	
5	เส้นทางหลัก จ.ตรัง 1	54+734.000	55+621.000	887.00	
6	เส้นทางหลัก จ.ตรัง 1	62+076.000	62+764.000	688.00	
7	เส้นทางหลัก จ.ตรัง 1	63+005.000	63+856.000	851.00	
8	เส้นทางหลัก จ.ตรัง 1	72+349.000	75+267.000	2,918.00	
9	เส้นทางหลัก จ.ตรัง 1	78+923.000	81+906.000	2,983.00	
10	เส้นทางหลัก จ.ตรัง 1	149+279.000	151+690.000	2,928.00	

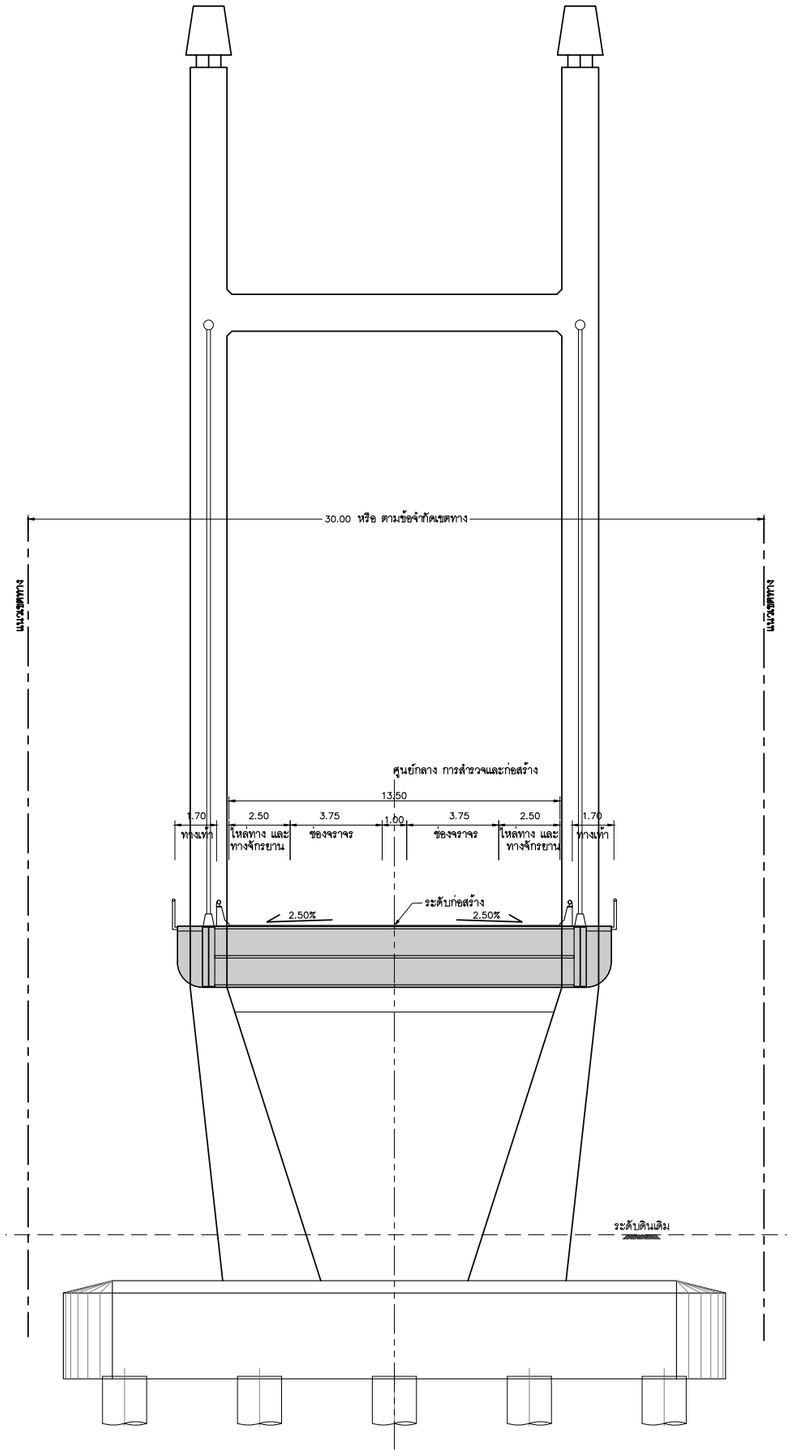

แนวคิดรูปแบบหน้าตัดสะพานชิง (มีทางเท้า)

มาตราส่วน 1:125

แก้ไข	วันที่	รายการ	เขียน	ตรวจ	อนุมัติ

สำนักงานนโยบายและแผนการขนส่งและจราจร
กระทรวงคมนาคม

บริษัท เอเชี่ยน เอ็นจิเนียริ่ง คอนซัลแต้นส์ จำกัด
บริษัท เอ็ม เอ เอ คอนซัลแตนท์ จำกัด
บริษัท พีเอสเค คอนซัลแทนส์ จำกัด
บริษัท ปัญญา คอนซัลแตนท์ จำกัด
บริษัท ยูไนเต็ด แอนนาลิสต์ แอนด์ เอ็นจิเนียริ่ง คอนซัลแต้นส์ จำกัด

ชื่อโครงการ : งานศึกษาความเหมาะสมเบื้องต้นและออกแบบแนวคิดเบื้องต้น เส้นทางท่องเที่ยวเลียบชายฝั่งทะเลอันดามัน ช่วงจังหวัดระนอง – จังหวัดสตูล

ผู้ตรวจสอบ : จาตุร แผ่นสุวรรณ

ผู้จัดการโครงการ : แสงชัย สาธิตวงศ์ไพบูลย์

ผู้ออกแบบ : รัฐพล ไมตรีจิต กิรติ สุวรรณรังษี

ชื่อแบบ : รูปตัดสะพานของโครงการ (2/3)

หมายเลขแบบ : ทป–2004

ผู้เขียนแบบ : ช่างเขียนแบบ PSK

มาตราส่วน : A1 = 1:100, A3 = 1:200

วันที่ : มีนาคม 2568

แผ่นที่ : ฉ

N:_PROJECT\157-FSRVR\ZONE B\FSRVR-FD DRAWINGS-05_TRANG\01_GENERAL TRANG\2001-2004 รูปตัดทั่วไป ถนนโครงการ อันดามัน.DWG

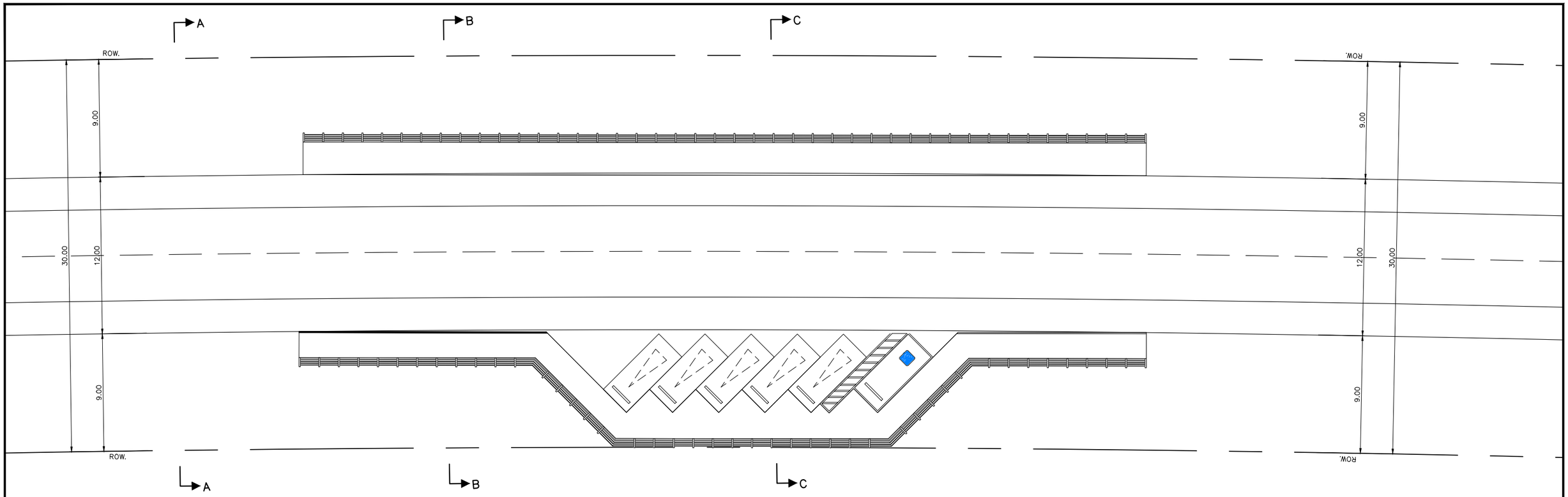

VIEW POINT LAYOUT PLAN

SCALE A1=1:150
A3=1:300

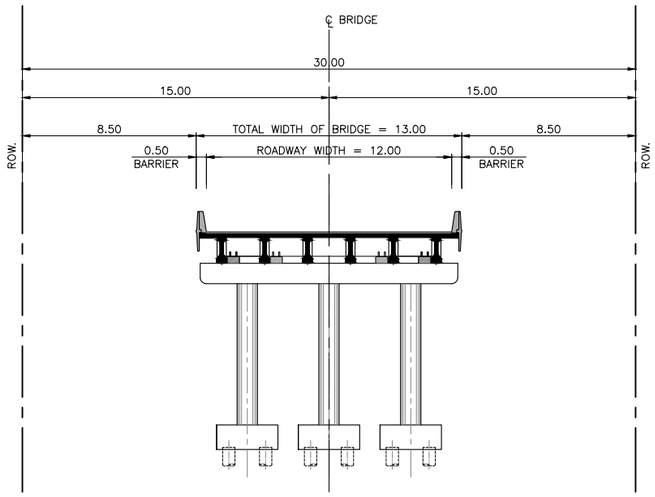

SECTION A – A

SCALE A1=1:150
A3=1:300

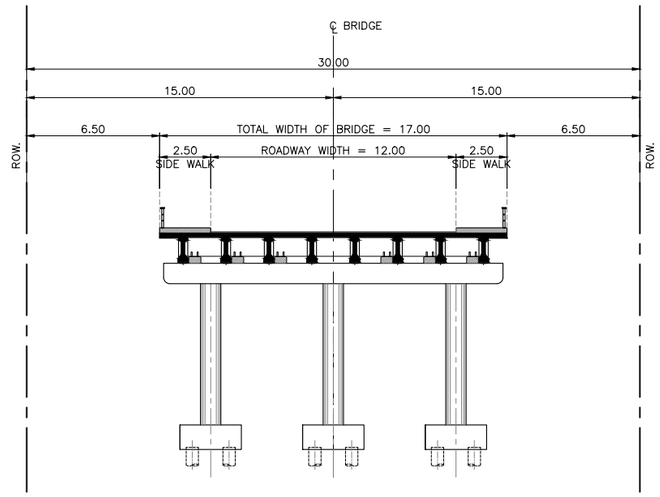

SECTION B – B

SCALE A1=1:150
A3=1:300

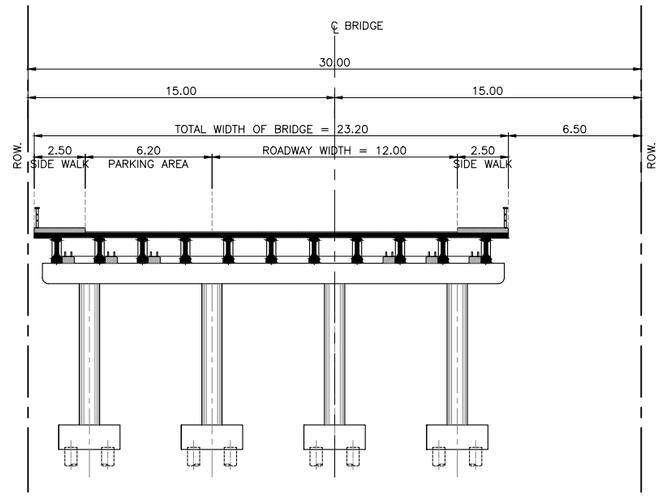

SECTION C – C

SCALE A1=1:150
A3=1:300

แก้ไข	วันที่	รายการ	เขียน	ตรวจ	อนุมัติ

สำนักงานนโยบายและแผนการขนส่งและจราจร
กระทรวงคมนาคม

บริษัท เอเชี่ยน เอ็นจิเนียริ่ง คอนซัลแต้นส์ จำกัด
บริษัท เอ็ม เอ เอ คอนซัลแตนท์ จำกัด
บริษัท พีเอสเค คอนซัลแทนส์ จำกัด
บริษัท ปัญญา คอนซัลแตนท์ จำกัด
บริษัท ยูไนเต็ด แอนนาลิสต์ แอนด์ เอ็นจิเนียริ่ง คอนซัลแต้นส์ จำกัด

ชื่อโครงการ :
งานศึกษาความเหมาะสมเบื้องต้นและออกแบบแนวคิดเบื้องต้น
เส้นทางท่องเที่ยวเลียบชายฝั่งทะเลอันดามัน ช่วงจังหวัดระนอง – จังหวัดสตูล

ผู้ตรวจสอบ : จาคูร แผ่นสุวรรณ
ผู้จัดการโครงการ : แสงชัย สาธิตวงศ์ไพบูลย์
ผู้ออกแบบ : รัฐพล ไมตรีจิต
กีรติ สุวรรณรังษี

ชื่อแบบ :
รูปตัดสะพานของโครงการ (3/3)

หมายเลขแบบ : ทป–2005

ผู้เขียนแบบ : ช่างเขียนแบบ PSK
มาตราส่วน : A1 = 1:150
A3 = 1:300
วันที่ : มีนาคม 2568
แผ่นที่ : ช

N:_PROJECT\1571-FSRVR\ZONE B\FSRVR-FD DRAWINGS-05_TRANG\01_GENERAL TRANG\2005 แปลนและรูปตัดทั่วไป จุดชมวิวและจาน.DWG

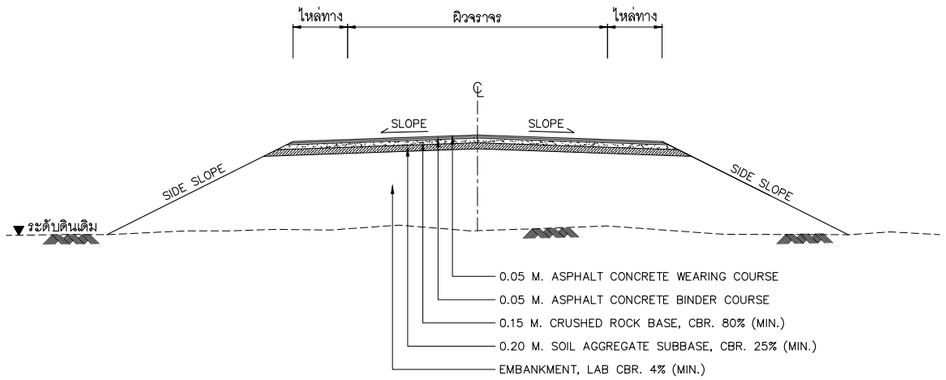

รูปแบบโครงสร้างชั้นทาง TYPE A (สำหรับถนนใหม่)

NOT TO SCALE

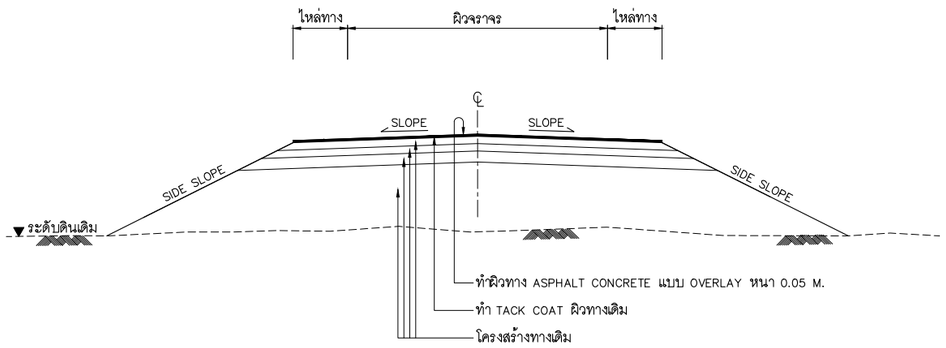

รูปแบบโครงสร้างชั้นทาง TYPE B (สำหรับปรับปรุงถนนเดิม โดยวิธีการ OVERLAY)

NOT TO SCALE

N:_PROJECT\571-FSRVR\ZONE B\FSRVR-FD DRAWINGS-05_TRANG\01_GENERAL TRANG\2006 PAVEMENT STRUCTURE DRAWING.DWG

แก้ไข	วันที่	รายการ	เขียน	ตรวจ	อนุมัติ

สำนักงานนโยบายและแผนการขนส่งและจราจร
กระทรวงคมนาคม

บริษัท เอเชี่ยน เอ็นจิเนียริ่ง คอนซัลแต้นส์ จำกัด
บริษัท เอ็ม เอ เอ คอนซัลแตนท์ จำกัด
บริษัท พีเอสเค คอนซัลแทนส์ จำกัด
บริษัท ปัญญา คอนซัลแตนท์ จำกัด
บริษัท ยูไนเต็ด แอนนาลิสต์ แอนด์ เอ็นจิเนียริ่ง คอนซัลแต้นส์ จำกัด

ชื่อโครงการ :
งานศึกษาความเหมาะสมเบื้องต้นและออกแบบแนวคิดเบื้องต้น
เส้นทางท่องเที่ยวเลียบชายฝั่งทะเลอันดามัน ช่วงจังหวัดระนอง – จังหวัดสตูล

ผู้ตรวจสอบ : **ณรัฐ บัวแย้ม**
ผู้จัดการโครงการ : **แสงชัย สาธิตวงศ์ไพบูลย์**
ผู้ออกแบบ : **สมพงศ์ โรจน์กังสดาล**
–

ชื่อแบบ :
รูปแบบโครงสร้างชั้นทาง

หมายเลขแบบ : **ทป–2006**

ผู้เขียนแบบ : **ข้างเขียนแบบ MAA**
มาตราส่วน : A1 =
A3 =AS SHOWN
วันที่ : **มีนาคม 2568**
แผ่นที่ : **ช**

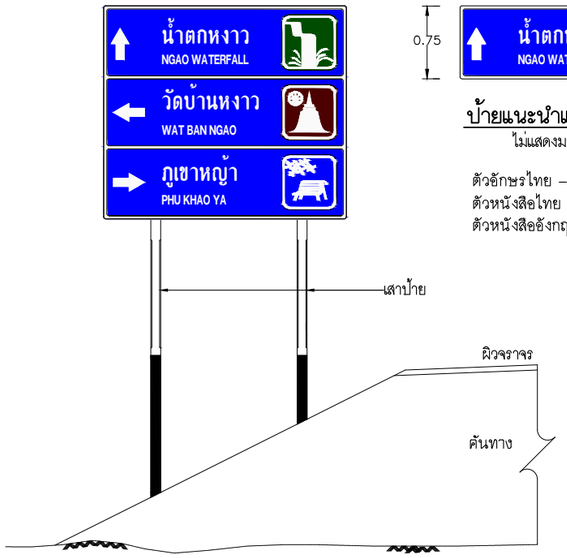

แสดงป้ายแนะนำแหล่งท่องเที่ยว (ชุด)

ไม่แสดงมาตราส่วน

ป้ายแนะนำแหล่งท่องเที่ยว

ไม่แสดงมาตราส่วน

ตัวอักษรไทย – อังกฤษและลูกศร สีขาว
ตัวหนังสือไทย สูง 15 ซม
ตัวหนังสืออังกฤษ สูง 7.5 ซม

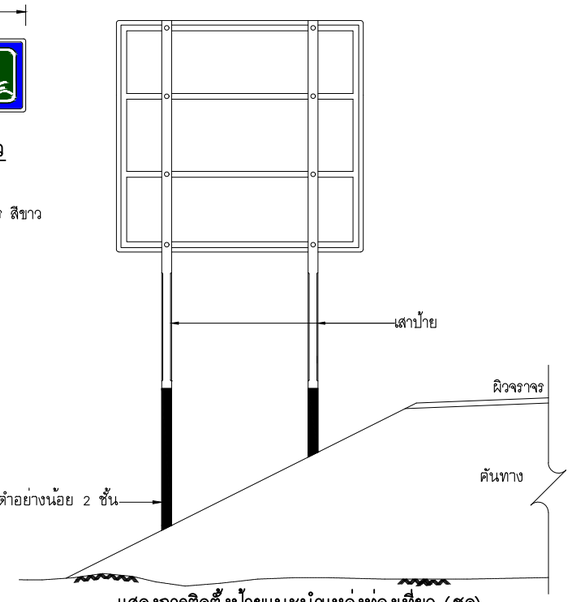

แสดงการติดตั้งป้ายแนะนำแหล่งท่องเที่ยว (ชุด)

ไม่แสดงมาตราส่วน

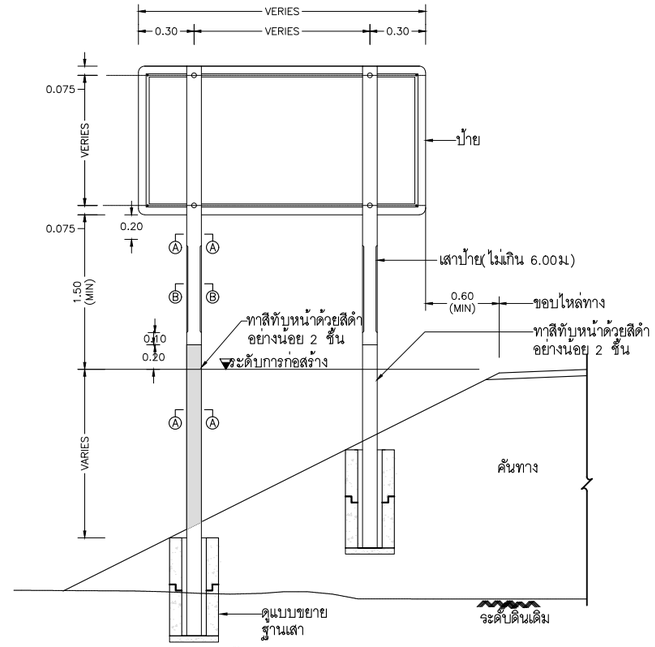

แสดงการปักเสาป้ายแนะนำ น–2,น–3 และ น–4

ไม่แสดงมาตราส่วน

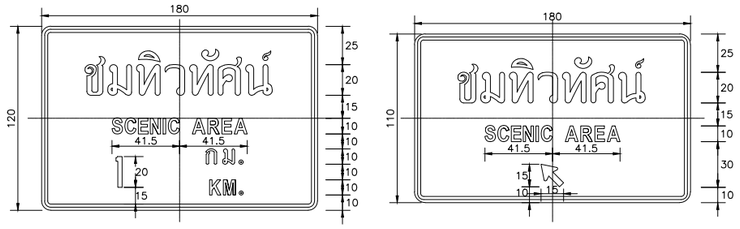

ป้ายแสดงสถานสถานที่ชมทิวทัศน์ (ท–6)

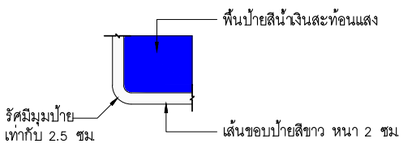

แสดงมุมป้าย

ไม่แสดงมาตราส่วน

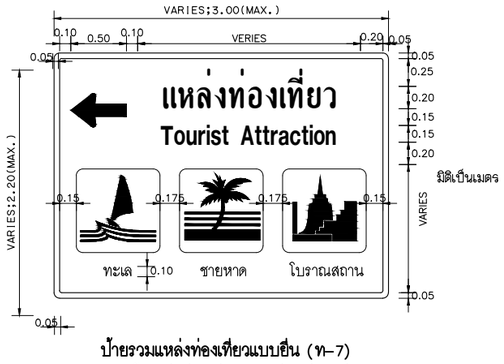

ป้ายรวมแหล่งท่องเที่ยวแบบยืน (ท–7)

(กรณีเข้าแหล่งท่องเที่ยวมากกว่าหนึ่งแหล่ง)

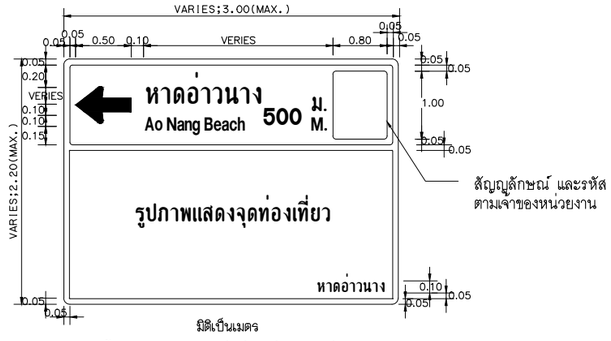

ป้ายบอกทิศทางแหล่งท่องเที่ยวแบบยืน (ท–8)

(กรณีเข้าแหล่งท่องเที่ยวแหล่งเดียว)

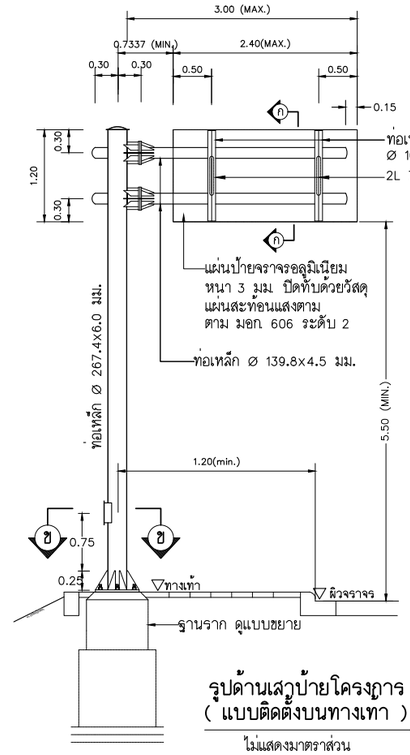

รูปด้านเสาป้ายโครงการ

(แบบติดตั้งบนทางเท้า)

ไม่แสดงมาตราส่วน

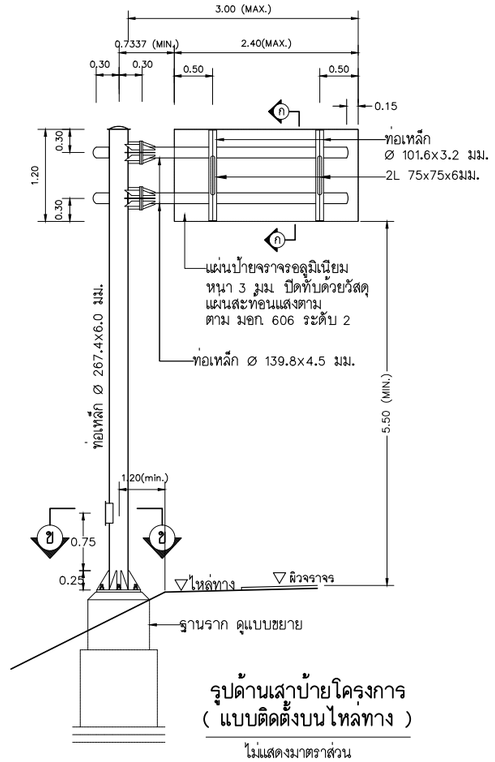

รูปด้านเสาป้ายโครงการ

(แบบติดตั้งบนไหล่ทาง)

ไม่แสดงมาตราส่วน

แก้ไข	วันที่	รายการ	เขียน	ตรวจ	อนุมัติ

สำนักงานนโยบายและแผนการขนส่งและจราจร
กระทรวงคมนาคม

ABC บริษัท เอเชี่ยน เอ็นจิเนียริ่ง คอนซัลแต้นส์ จำกัด
บริษัท เอ็ม เอ เอ คอนซัลแตนท์ จำกัด
บริษัท พีเอสเค คอนซัลแทนส์ จำกัด
บริษัท ปัญญา คอนซัลแตนท์ จำกัด
บริษัท ยูไนเต็ด แอนนาลิสต์ แอนด์ เอ็นจิเนียริ่ง คอนซัลแต้นส์ จำกัด

ชื่อโครงการ :
งานศึกษาความเหมาะสมเบื้องต้นและออกแบบแนวคิดเบื้องต้น
เส้นทางท่องเที่ยวเลียบชายฝั่งทะเลอันดามัน ช่วงจังหวัดระนอง – จังหวัดสตูล

ผู้ตรวจสอบ : จาตุร แผ่นสุวรรณ
ผู้จัดการโครงการ : แสงชัย สาธิตวงศ์ไพบูลย์
ผู้ออกแบบ : รัฐพล ไมตรีจิต
กิรติ สุวรรณรังษี

ชื่อแบบ :
รูปแบบการติดตั้งป้ายแนะนำของโครงการ

หมายเลขแบบ : ทป–3001

ผู้เขียนแบบ : ช่างเขียนแบบ PSK
มาตราส่วน : A1 = –
A3 = –
วันที่ : มีนาคม 2568
แผ่นที่ : ด

N:_PROJECT\571-FSRVRYZONE BYFSRVR-FD DRAWINGS-05_TRANG\01_GENERAL TRANG\3001 แบบป้ายจราจรแนะนำ.DWG

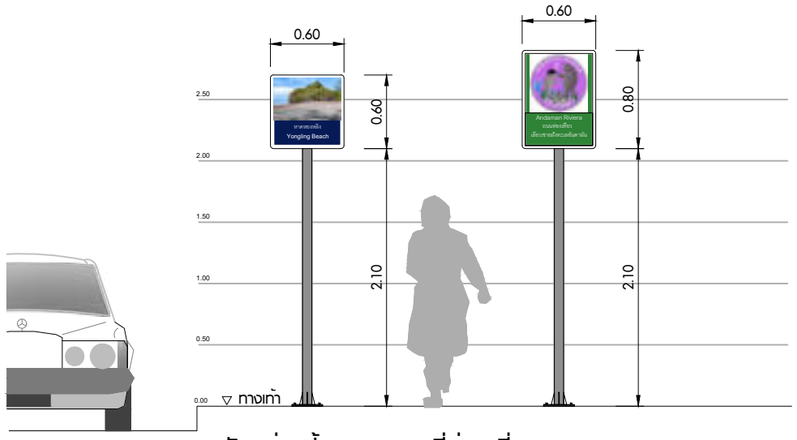

ตัวอย่างป้ายระบุสถานที่ท่องเที่ยวของชุมชน

มาตราส่วน 1:25

COMMUNITY IDENTIFICATION SIGNAGES

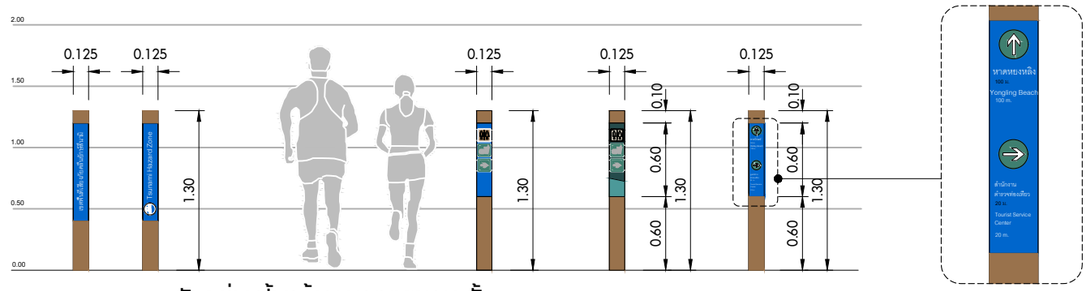

ตัวอย่างป้ายข้อมูลแบบเสาแนวตั้ง

มาตราส่วน 1:25

TRAIL POST SIGNS (WAYMARKER)

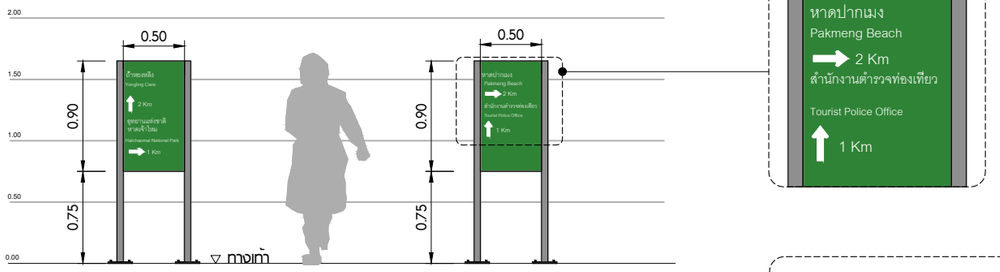

ตัวอย่างป้ายบอกทิศทางบนทางเดินเท้า

มาตราส่วน 1:25

PEDESTRIAN DIRECTIONAL SIGNS

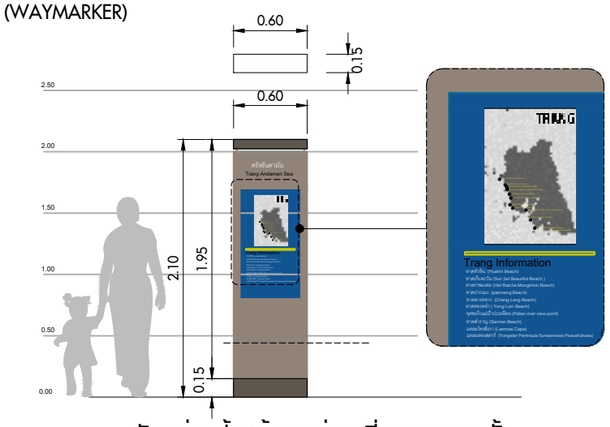

ตัวอย่างป้ายข้อมูลท่องเที่ยวแบบแนวตั้ง

มาตราส่วน 1:25

MAP KIOSK SIGNS

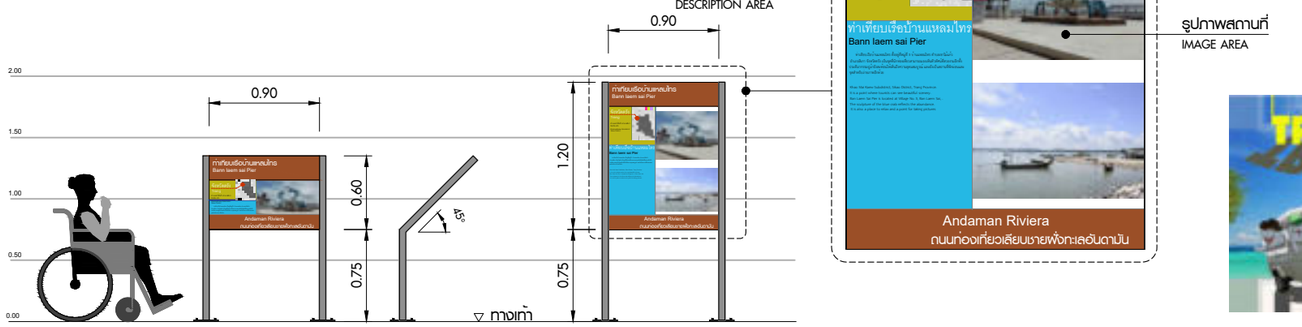

ตัวอย่างป้ายบอกข้อมูลสถานที่

มาตราส่วน 1:25

INTERPRETIVE SIGNS

ตัวอย่างป้ายส่งเสริมการท่องเที่ยว

ตัวอย่างป้าย Andaman Riviera

แก้ไข	วันที่	รายการ	เขียน	ตรวจ	อนุมัติ

สำนักงานนโยบายและแผนการขนส่งและจราจร
กระทรวงคมนาคม

บริษัท เอเบี่ยน เอ็นจิเนียริ่ง คอนซัลแต้นส์ จำกัด
บริษัท เอ็ม เอ เอ คอนซัลแตนท์ จำกัด
บริษัท พีเอสเค คอนซัลแทนส์ จำกัด
บริษัท ปัญญา คอนซัลแตนท์ จำกัด
บริษัท ยูไนเต็ด แอนนาลิสต์ แอนด์ เอ็นจิเนียริ่ง คอนซัลแต้นส์ จำกัด

ชื่อโครงการ :
งานศึกษาความเหมาะสมเบื้องต้นและออกแบบแนวคิดเบื้องต้น
เส้นทางท่องเที่ยวเลียบชายฝั่งทะเลอันดามัน ช่วงจังหวัดระนอง – จังหวัดสตูล

ผู้ตรวจสอบ : **จักรพันธ์ เจียมลักษณไพศาล**
ผู้จัดการโครงการ : **แสงชัย สาธิตวงศ์ไพบูลย์**
ผู้ออกแบบ : **อนิรุธ โคระวิ**

ชื่อแบบ :
รูปแบบการติดตั้งป้ายส่งเสริมการท่องเที่ยวของโครงการ

หมายเลขแบบ : ทป–5001

ผู้เขียนแบบ : **ธวัชชัย แดงสอาด**
มาตราส่วน : A1 = 1:25
A3 = 1:50
วันที่ : **มีนาคม 2568**
แผ่นที่ : **ต**

N:_PROJECT\571-FSRV\ZONE B\แบบป้ายท่องเที่ยวครั้ง - STANDARD\แบบป้ายท่องเที่ยวครั้ง.DWG

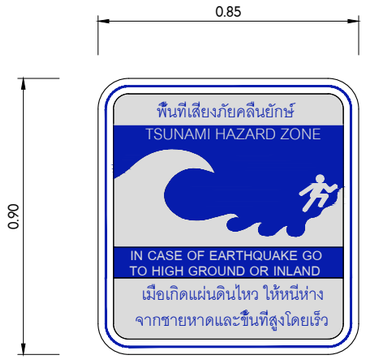

ป้ายเขตอันตรายคลื่นยักษ์สึนามิจากมาตรฐาน
FEDERAL EMERGENCY MANAGEMENT AGENCY (FEMA)

ขนาด 0.75x0.60ม.

TS-01 : ป้ายเขตอันตรายคลื่นยักษ์สึนามิ

มาตราส่วน 1:10

(TSUNAMI HAZARD ZONE)

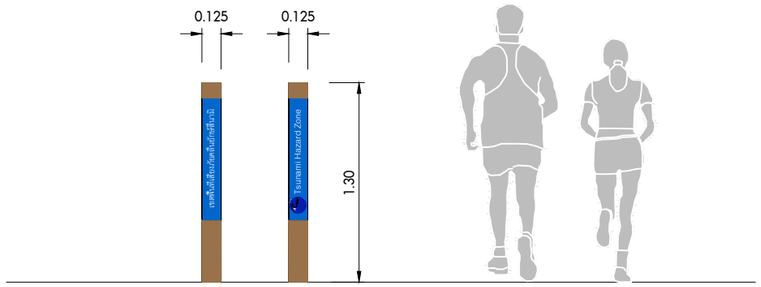

TS-04 ป้ายเขตอันตรายคลื่นยักษ์สึนามิ แบบ TRAIL POST SIGNS

มาตราส่วน 1:20

WAYMARKER

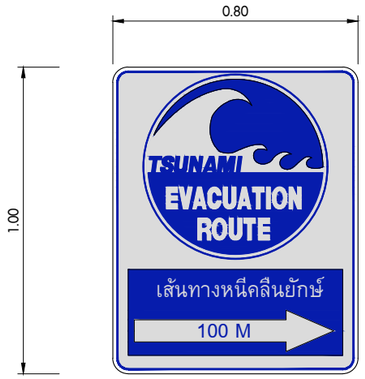

ป้ายเส้นทางอพยพคลื่นสึนามิจากมาตรฐาน
FEDERAL EMERGENCY MANAGEMENT AGENCY (FEMA)

เส้นผ่านศูนย์กลาง 0.60 หรือ 0.45 ม.

ป้ายเส้นทางอพยพคลื่นสึนามิ บริเวณผิวถนน

ในการออกแบบป้ายบริเวณผิวถนนต้องคำนึงถึงการใช้วัสดุทาที่เป็นสีประเภทเดียวกับงานออกแบบจราจร
ข้อความสัญลักษณ์ตัวอักษรชัดเจนสามารถมองเห็นได้จากระยะไกล

TS-02 : ป้ายเส้นทางอพยพคลื่นสึนามิ

มาตราส่วน 1:10

(TSUNAMI EVACUATION ROUTE)

ป้ายเส้นทางอพยพคลื่นสึนามิจากมาตรฐาน
FEDERAL EMERGENCY MANAGEMENT AGENCY (FEMA)

ป้ายขนาด 0.75 x 0.60 ม.

หมายเหตุ

1. ป้ายเขตอันตรายคลื่นยักษ์สึนามิ (Tsunami Hazard Zone) ป้ายนี้ควรวางไว้ที่ตำแหน่งภายในเขตอันตรายจากสึนามิตามที่กำหนดโดยแผนที่อพยพในท้องถิ่น
2. ป้ายเส้นทางอพยพคลื่นสึนามิ (Tsunami Evacuation Route) ควรติดป้ายนี้ไว้ตามถนนที่กำหนดให้เป็นเส้นทางอพยพหนีภัยสึนามิ
   ใช้ป้ายลูกศรร่วมกับป้ายเส้นทางอพยพ เพื่อให้แน่ใจว่าผู้คนไปในทิศทางที่ถูกต้อง
3. ป้ายสถานที่อพยพหนีภัยสึนามิ (Tsunami Evacuation Site) ป้ายนี้สามารถติดไว้ในเขตปลอดภัยจากคลื่นยักษ์สึนามิได้ โดยระบุว่าผู้คนไม่จำเป็นต้องเข้าไปในแผ่นดินหรือขึ้นเนินที่สูง
4. ป้ายทั้งหมดพิจารณาเพิ่มเติมภาษาต่างประเทศ เช่น ภาษาจีน ภาษาเมียนมา เป็นต้น
   ซึ่งจะทำให้ป้ายที่ขนาดความยาวเพิ่มขึ้น

TS-03 : ป้ายสถานที่อพยพหนีภัยสึนามิ

มาตราส่วน 1:10

(TSUNAMI EVACUATION SITE)

N:_PROJECT\571-FSRVR\ZONE B\FSRVR-FD DRAWINGS-05_TRANG\01_GENERAL TRANG\3003 แบบป้ายแจ้งเตือนภัยสึนามิ.DWG

แก้ไข	วันที่	รายการ	เขียน	ตรวจ	อนุมัติ

สำนักงานนโยบายและแผนการขนส่งและจราจร
กระทรวงคมนาคม

บริษัท เอเชี่ยน เอ็นจิเนียริ่ง คอนซัลแต้นส์ จำกัด
บริษัท เอ็ม เอ เอ คอนซัลแตนท์ จำกัด
บริษัท พีเอสเค คอนซัลแทนส์ จำกัด
บริษัท ปัญญา คอนซัลแตนท์ จำกัด
บริษัท ยูไนเต็ด แอนนาลิสต์ แอนด์ เอ็นจิเนียริ่ง คอนซัลแต้นส์ จำกัด

ชื่อโครงการ : งานศึกษาความเหมาะสมเบื้องต้นและออกแบบแนวคิดเบื้องต้น เส้นทางท่องเที่ยวเลียบชายฝั่งทะเลอันดามัน ช่วงจังหวัดระนอง – จังหวัดสตูล

ผู้ตรวจสอบ : จักรพันธ์ เจียมลักษณไพศาล

ผู้จัดการโครงการ : แสงชัย สาธิตวงศ์ไพบูลย์

ผู้ออกแบบ : วรกานต์ สิงหเดช

ชื่อแบบ : รูปแบบการติดตั้งป้ายสึนามิ

หมายเลขแบบ : ทป-3003

ผู้เขียนแบบ : ธวัชชัย แดงสอาด

มาตราส่วน : A1 = 1:10, A3 = 1:20

วันที่ : มีนาคม 2568

แผ่นที่ : ถ

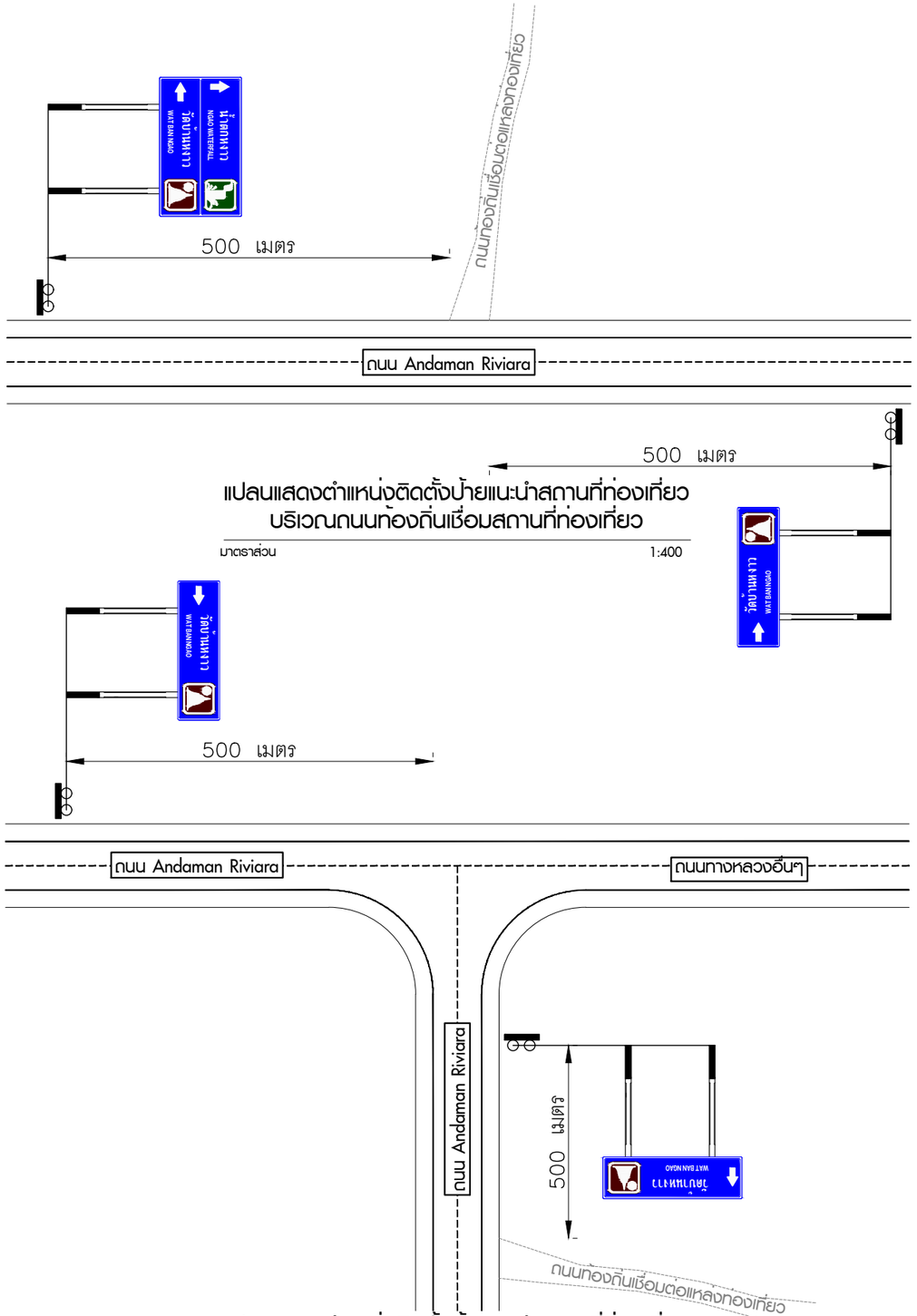

แปลนแสดงตำแหน่งติดตั้งป้ายแนะนำสถานที่ท่องเที่ยว
บริเวณถนนท้องถิ่นเชื่อมสถานที่ท่องเที่ยว

มาตราส่วน 1:400

แปลนแสดงตำแหน่งติดตั้งป้ายแนะนำสถานที่ท่องเที่ยว
บริเวณทางสามแยก

มาตราส่วน 1:400

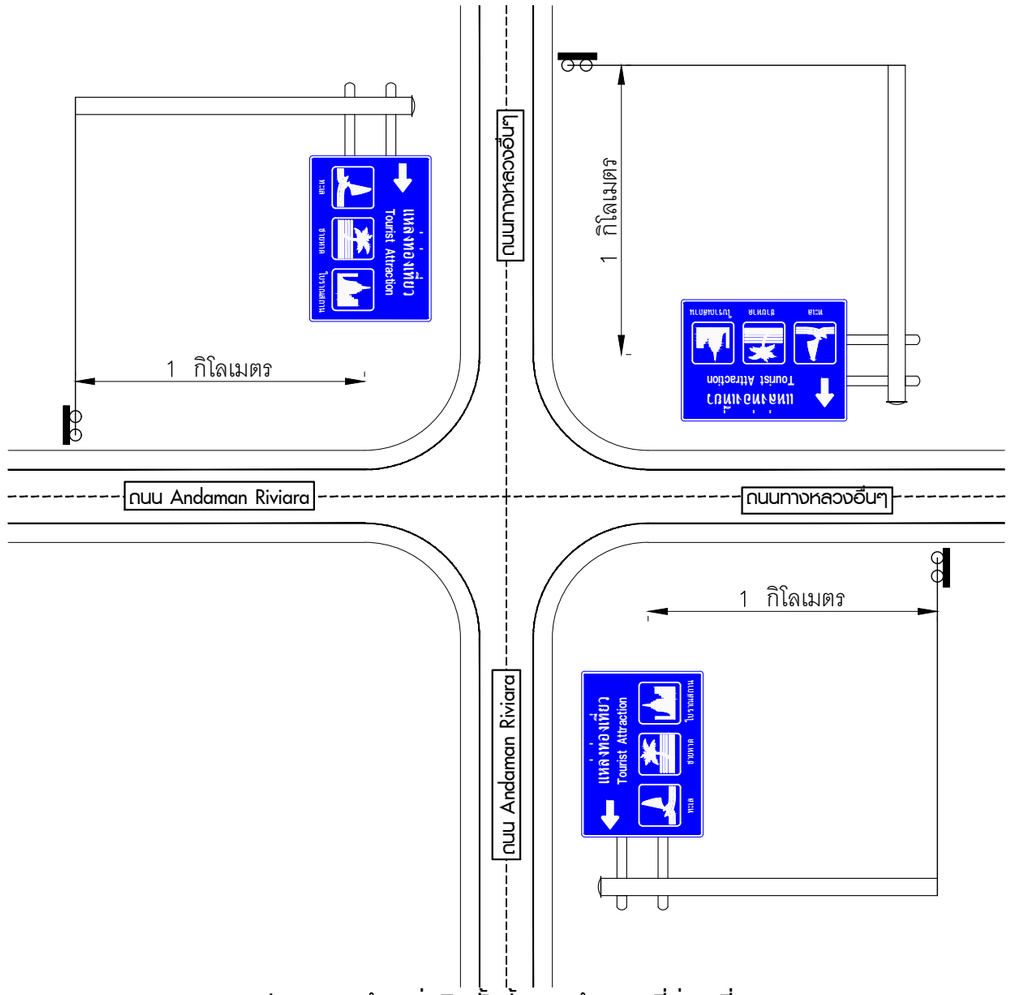

แปลนแสดงตำแหน่งติดตั้งป้ายแนะนำสถานที่ท่องเที่ยว
บริเวณสี่แยก

มาตราส่วน 1:400

แก้ไข	วันที่	รายการ	เขียน	ตรวจ	อนุมัติ

สำนักงานนโยบายและแผนการขนส่งและจราจร
กระทรวงคมนาคม

บริษัท เอเชี่ยน เอ็นจิเนียริ่ง คอนซัลแต้นส์ จำกัด
บริษัท เอ็ม เอ เอ คอนซัลแตนท์ จำกัด
บริษัท พีเอสเค คอนซัลแทนส์ จำกัด
บริษัท ปัญญา คอนซัลแตนท์ จำกัด
บริษัท ยูไนเต็ด แอนนาลิสต์ แอนด์ เอ็นจิเนียริ่ง คอนซัลแต้นส์ จำกัด

ชื่อโครงการ :
งานศึกษาความเหมาะสมเบื้องต้นและออกแบบแนวคิดเบื้องต้น
เส้นทางท่องเที่ยวเลียบชายฝั่งทะเลอันดามัน ช่วงจังหวัดระนอง – จังหวัดสตูล

ผู้ตรวจสอบ : จาตุร แผ่นสุวรรณ
ผู้จัดการโครงการ : แสงชัย สาธิตวงศ์ไพบูลย์
ผู้ออกแบบ : รัฐพล ไมตรีจิต
กีรติ สุวรรณรังษี

ชื่อแบบ :
แปลนแสดงการติดตั้งป้ายแนะนำแหล่งท่องเที่ยว

หมายเลขแบบ : ทป–3004

ผู้เขียนแบบ : ช่างเขียนแบบ PSK
มาตราส่วน : A1 = –
A3 = –
วันที่ : มีนาคม 2568
แผ่นที่ : ท

N:_PROJECT\1571-FSRVR\ZONE B\FSRVR-FD DRAWINGS-05_TRANG\01_GENERAL TRANG\3004 แปลนแสดงการติดตั้งป้ายแนะนำแหล่งท่องเที่ยว.DWG

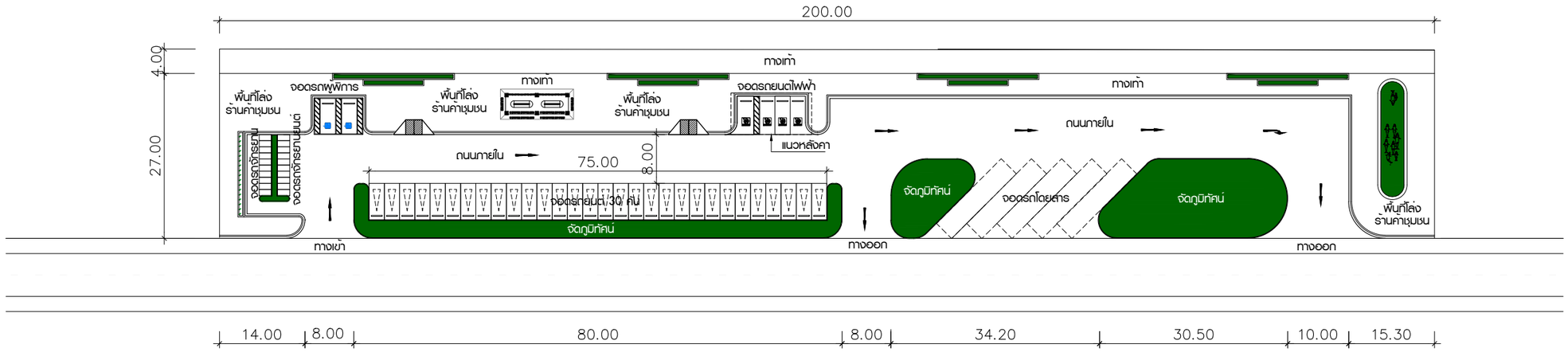

ผังบริเวณจุดจอดรถขนาดใหญ่

มาตราส่วน 1:400

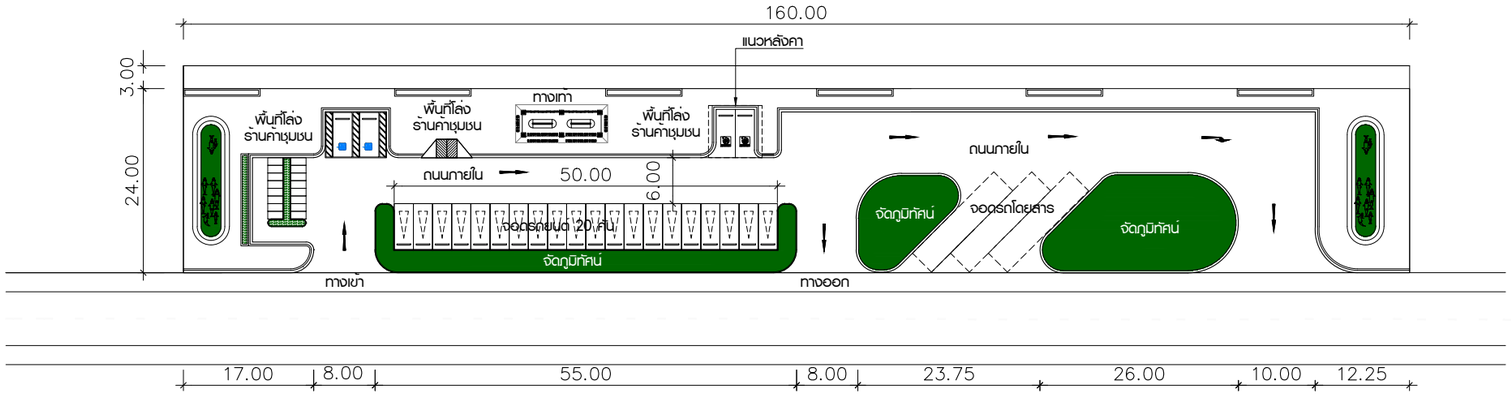

ผังบริเวณจุดจอดรถขนาดกลาง

มาตราส่วน 1:400

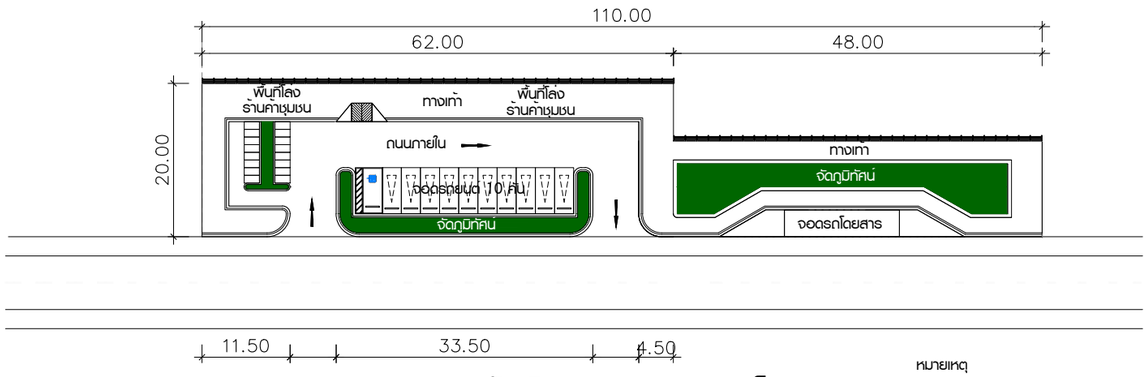

ผังบริเวณจุดจอดรถขนาดเล็ก

มาตราส่วน 1:400

หมายเหตุ

1. ในพื้นที่โล่งของจุดจอดรถและบริเวณใกล้เคียงในเขตทาง พิจารณาพื้นที่ๆเหมาะสมสำหรับร้านค้าชุมชนในพื้นที่นั้นๆ
2. ให้หน่วยงานท้องถิ่นในพื้นที่ ออกแบบวางตำแหน่งในกรณีที่มีอาคารห้องน้ำสาธารณะในพื้นที่จุดจอดรถ หรือบริเวณใกล้เคียง
3. การวางผังจุดจอดรถ และจุดชมวิวจะต้องสอดคล้องเหมาะสมกับสภาพพื้นที่บริเวณใกล้เคียง

แก้ไข	วันที่	รายการ	เขียน	ตรวจ	อนุมัติ

สำนักงานนโยบายและแผนการขนส่งและจราจร
กระทรวงคมนาคม

บริษัท เอเชี่ยน เอ็นจิเนียริ่ง คอนซัลแต้นส์ จำกัด
บริษัท เอ็ม เอ เอ คอนซัลแตนท์ จำกัด
บริษัท พีเอสเค คอนซัลแทนส์ จำกัด
บริษัท ปัญญา คอนซัลแตนท์ จำกัด
บริษัท ยูไนเต็ด แอนนาลิสต์ แอนด์ เอ็นจิเนียริ่ง คอนซัลแต้นส์ จำกัด

ชื่อโครงการ : งานศึกษาความเหมาะสมเบื้องต้นและออกแบบแนวคิดเบื้องต้น เส้นทางท่องเที่ยวเลียบชายฝั่งทะเลอันดามัน ช่วงจังหวัดระนอง – จังหวัดสตูล

ผู้ตรวจสอบ : จักรพันธ์ เสียมลักษณไพศาล

ผู้จัดการโครงการ : แสงชัย สาธิตวงศ์ไพบูลย์

ผู้ออกแบบ : วรกานต์ สิงหเดช

ชื่อแบบ : รูปแบบผังบริเวณจุดจอดรถถนนเลียบชายหาด

หมายเลขแบบ : ทป–4001

ผู้เขียนแบบ : ธวัชชัย แดงสอาด

มาตราส่วน : A1 = 1:400, A3 = 1:800

วันที่ : มีนาคม 2568

แผ่นที่ : น

N:_PROJECT\571-FSRVR\ZONE BY\FSRVR-FD DRAWINGS-04_KRABI\01_GENERAL KRABI\4001-4004 จุดจอดรถและจุดชมวิว.DWG

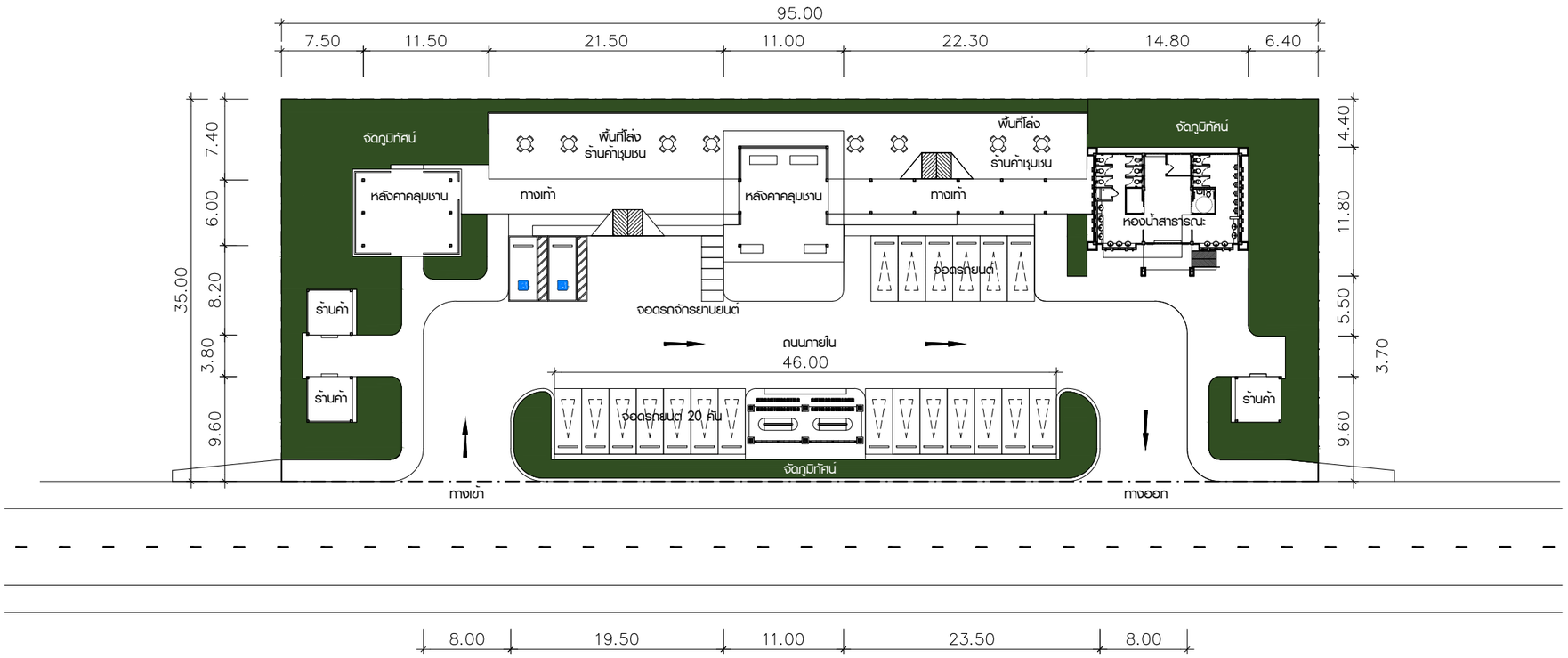

ผังบริเวณจุดชมวิวขนาดใหญ่

มาตราส่วน 1:250

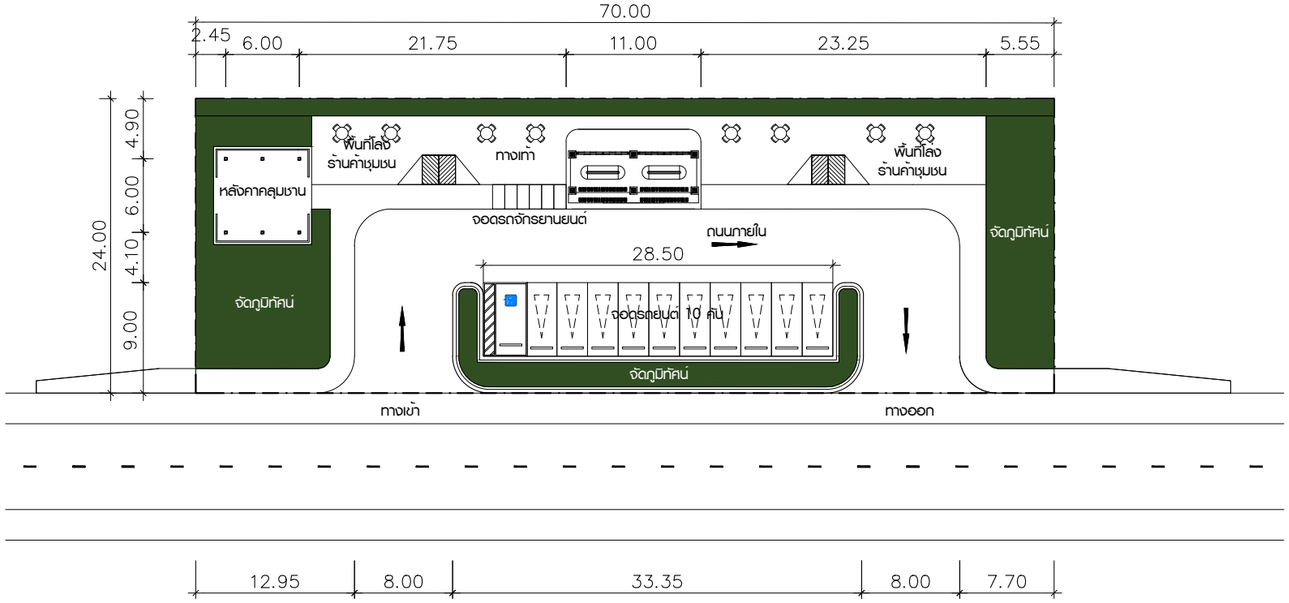

ผังบริเวณจุดชมวิวขนาดกลาง

มาตราส่วน 1:250

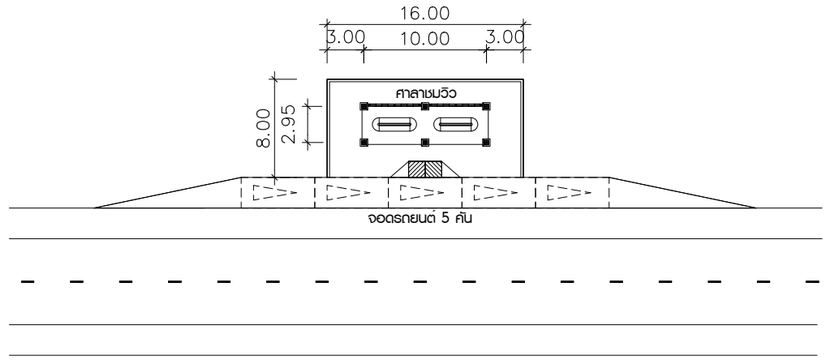

ผังบริเวณจุดชมวิวขนาดเล็ก

มาตราส่วน 1:250

N:_PROJECT\157-FSRVR\ZONE B\FSRVR-FD_DRAW\MGS-04_KRABI\01_GENERAL KRABI\4001-4004 จุดจอดรถและจุดชมวิว.DWG

แก้ไข	วันที่	รายการ	เขียน	ตรวจ	อนุมัติ

สำนักงานนโยบายและแผนการขนส่งและจราจร
กระทรวงคมนาคม

บริษัท เอเชี่ยน เอ็นจิเนียริ่ง คอนซัลแต้นส์ จำกัด
บริษัท เอ็ม เอ เอ คอนซัลแตนท์ จำกัด
บริษัท พีเอสเค คอนซัลแทนส์ จำกัด
บริษัท ปัญญา คอนซัลแตนท์ จำกัด
บริษัท ยูไนเต็ด แอนนาลิสต์ แอนด์ เอ็นจิเนียริ่ง คอนซัลแต้นส์ จำกัด

ชื่อโครงการ : งานศึกษาความเหมาะสมเบื้องต้นและออกแบบแนวคิดเบื้องต้น เส้นทางท่องเที่ยวเลียบชายฝั่งทะเลอันดามัน ช่วงจังหวัดระนอง – จังหวัดสตูล

ผู้ตรวจสอบ : จักรพันธ์ เจียมลักษณไพศาล

ผู้จัดการโครงการ : แสงชัย สาธิตวงศ์ไพบูลย์

ผู้ออกแบบ : วรกานต์ สิงหเดช

ชื่อแบบ : รูปแบบผังบริเวณจุดชมวิว

หมายเลขแบบ : ทป–4002

ผู้เขียนแบบ : ธวัชชัย แดงสอาด

มาตราส่วน : A1 = 1:250
A3 = 1:500

วันที่ : มีนาคม 2568

แผ่นที่ : บ

ภาพจำลองทัศนียภาพจุดจอดรถขนาดใหญ่

ภาพจำลองทัศนียภาพจุดจอดรถขนาดกลาง

ภาพจำลองทัศนียภาพจุดจอดรถขนาดเล็ก

ภาพจำลองทัศนียภาพจุดชมวิวขนาดใหญ่

ภาพจำลองทัศนียภาพจุดชมวิวขนาดกลาง

ภาพจำลองทัศนียภาพจุดชมวิวขนาดเล็ก

N:_PROJECT\571-FSRVR\ZONE B\FSRVR-FD DRAWINGS-05_TRANG\01_GENERAL TRANG\4001-4004 จุดจอดรถและจุดชมวิว.DWG

แก้ไข	วันที่	รายการ	เขียน	ตรวจ	อนุมัติ

สำนักงานนโยบายและแผนการขนส่งและจราจร
กระทรวงคมนาคม

ABC บริษัท เอเบี่ยน เอ็นจิเนียริ่ง คอนซัลแต้นส์ จำกัด
บริษัท เอ็ม เอ เอ คอนซัลแตนท์ จำกัด
บริษัท พีเอสเค คอนซัลแทนส์ จำกัด
บริษัท ปัญญา คอนซัลแตนท์ จำกัด
บริษัท ยูไนเต็ด แอนนาลิสต์ แอนด์ เอ็นจิเนียริ่ง คอนซัลแต้นส์ จำกัด

ชื่อโครงการ :
งานศึกษาความเหมาะสมเบื้องต้นและออกแบบแนวคิดเบื้องต้น
เส้นทางท่องเที่ยวเลียบชายฝั่งทะเลอันดามัน ช่วงจังหวัดระนอง – จังหวัดสตูล

ผู้ตรวจสอบ : **จักรพันธ์ เจียมลักษณไพศาล**

ผู้จัดการโครงการ : **แสงชัย สาธิตวงศ์ไพบูลย์**

ผู้ออกแบบ : **วรกานต์ สิงหเดช**

ชื่อแบบ :
ภาพจำลองทัศนียภาพรูปแบบจุดจอดรถ และ จุดชมวิว

หมายเลขแบบ : ทป–4003

ผู้เขียนแบบ : **ธวัชชัย แดงสอาด**

มาตราส่วน : A1 = –
A3 = –

วันที่ : มีนาคม 2568

แผ่นที่ : ป

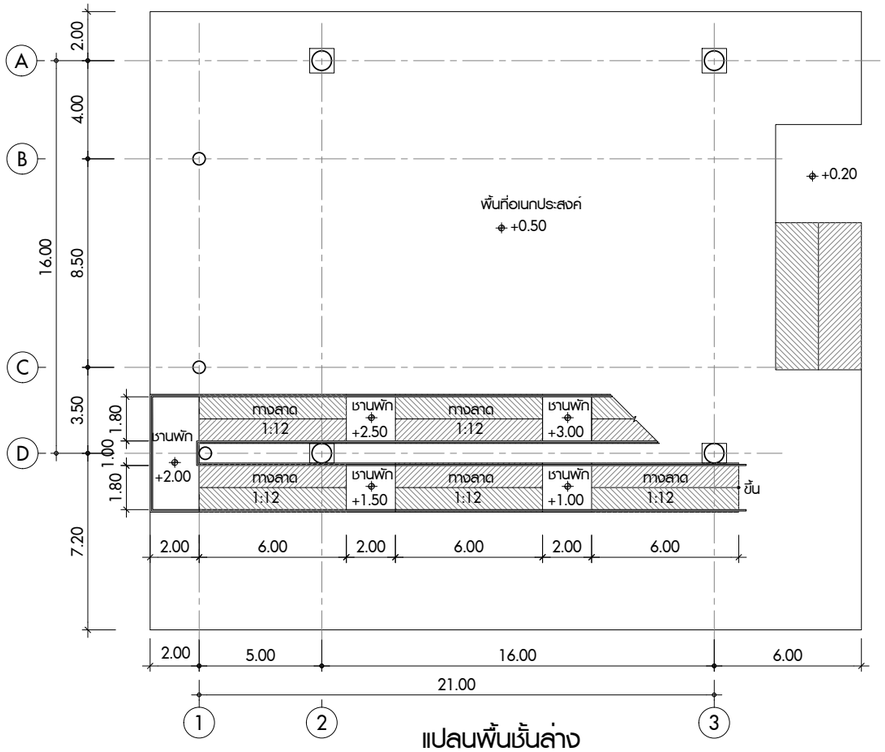

แปลนพื้นชั้นล่าง

มาตราส่วน 1:125

ภาพจำลองทัศนียภาพอาคารหลบภัยแนวตั้งคลื่นยักษ์สึนามิ

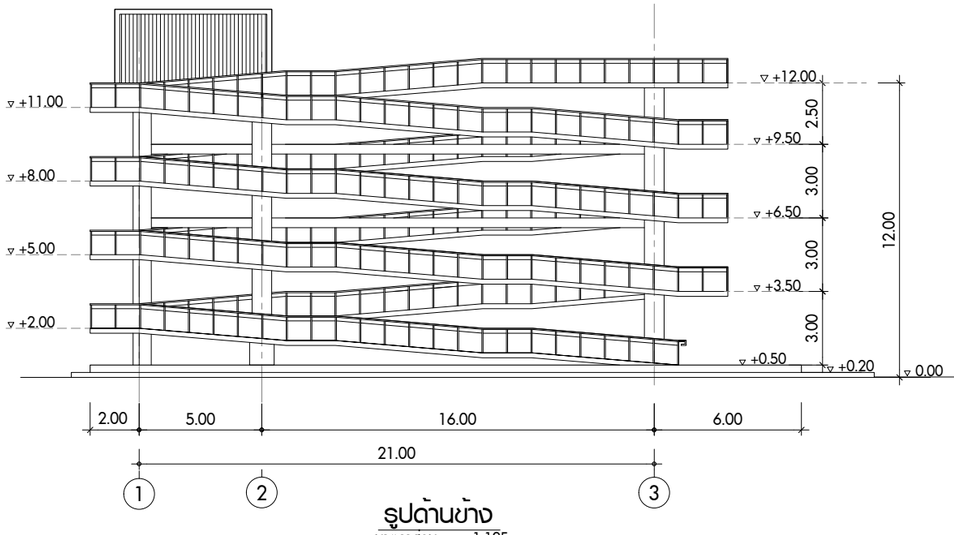

รูปด้านข้าง

มาตราส่วน 1:125

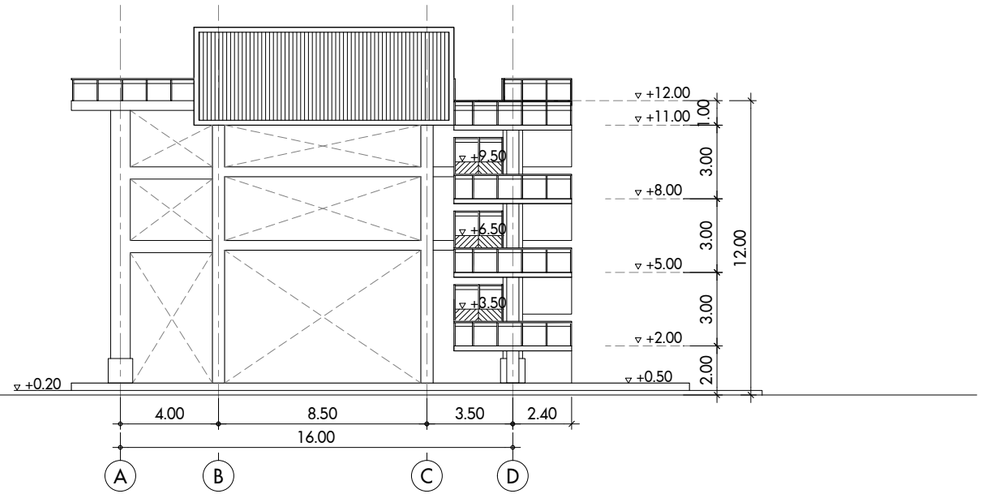

รูปด้านหลัง

มาตราส่วน 1:125

N:_PROJECT\57-FSRVR\ZONE B\FSRVR-FD DRAWINGS-04_KRABI\01_GENERAL KRABI\4001-4004 ชุดสถาปัตยกรรม+ชุดสนามเรือ.DWG

แก้ไข	วันที่	รายการ	เขียน	ตรวจ	อนุมัติ

สำนักงานนโยบายและแผนการขนส่งและจราจร
กระทรวงคมนาคม

บริษัท เอเชี่ยน เอ็นจิเนียริ่ง คอนซัลแต้นส์ จำกัด
บริษัท เอ็ม เอ เอ คอนซัลแตนท์ จำกัด
บริษัท พีเอสเค คอนซัลแทนส์ จำกัด
บริษัท ปัญญา คอนซัลแตนท์ จำกัด
บริษัท ยูไนเต็ด แอนนาลิสต์ แอนด์ เอ็นจิเนียริ่ง คอนซัลแต้นส์ จำกัด

ชื่อโครงการ :
งานศึกษาความเหมาะสมเบื้องต้นและออกแบบแนวคิดเบื้องต้น
เส้นทางท่องเที่ยวเลียบชายฝั่งทะเลอันดามัน ช่วงจังหวัดระนอง – จังหวัดสตูล

ผู้ตรวจสอบ : จักรพันธ์ เจียมลักษณไพศาล
ผู้จัดการโครงการ : แสงชัย สาธิตวงศ์ไพบูลย์
ผู้ออกแบบ : วรกานต์ สิงหเดช

ชื่อแบบ :
อาคารหลบภัยแนวตั้งคลื่นยักษ์สึนามิ

หมายเลขแบบ : ทป–4004

ผู้เขียนแบบ : ธวัชชัย แดงสอาด
มาตราส่วน : A1 = 1:125
A3 = 1:250
วันที่ : มีนาคม 2568
แผ่นที่ : ผ

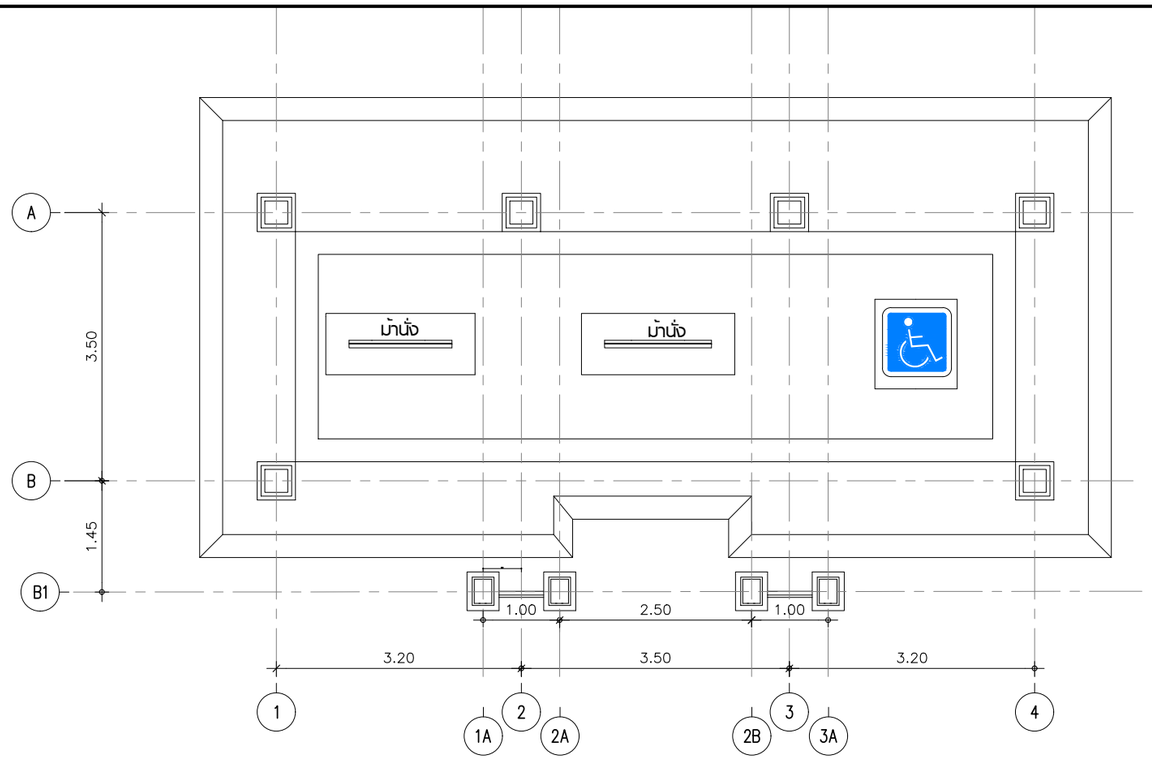

ผังอาคารศาลารอรถโดยสาร-ศาลาพักคอย

มาตราส่วน 1:50

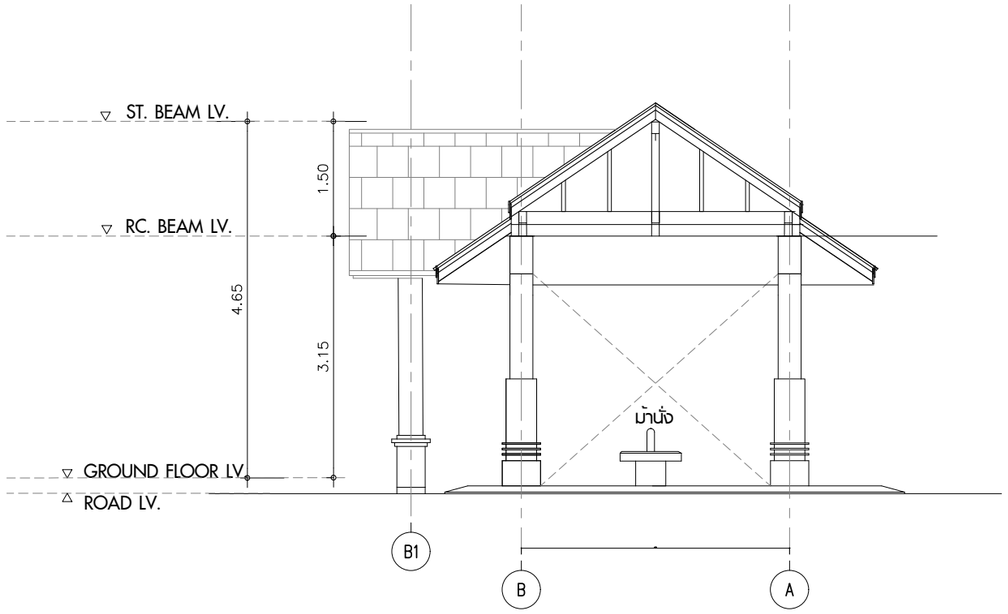

รูปตัดตามขวาง

มาตราส่วน 1:50

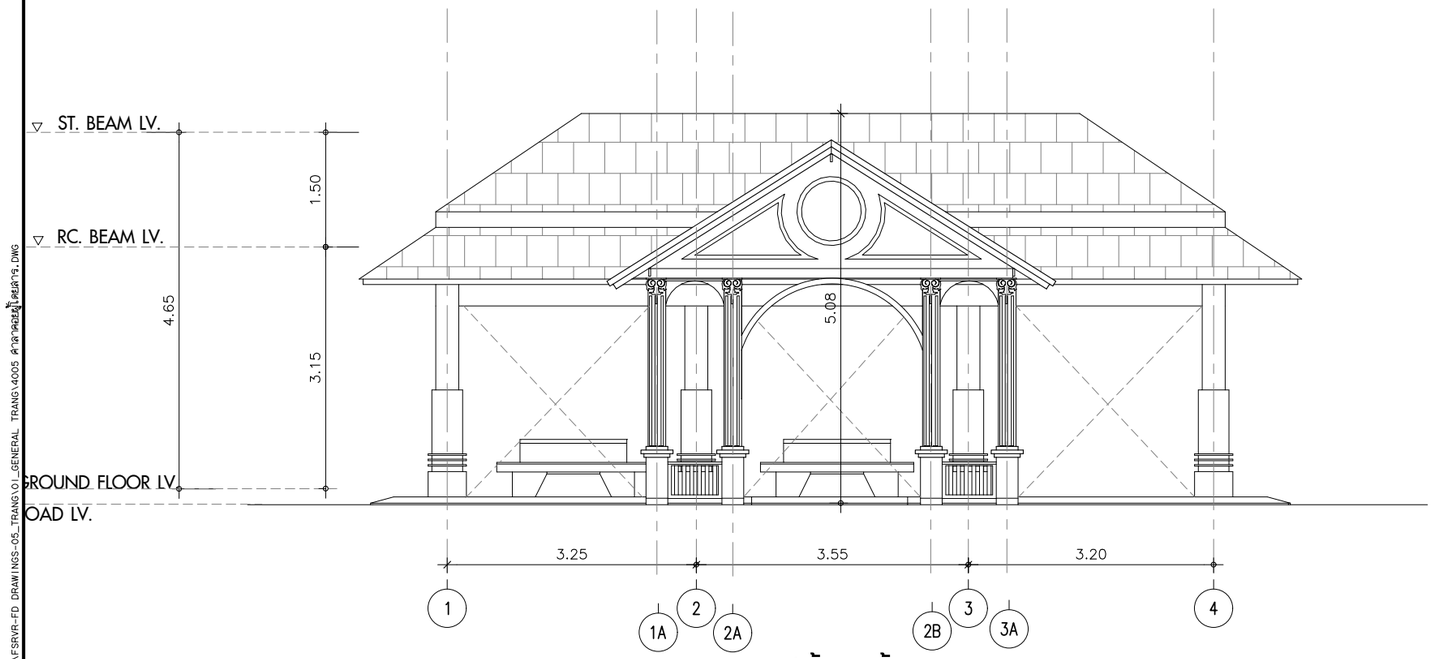

รูปด้านหน้า

ทัศนียภาพอาคารรอรถโดยสาร-ศาลาพักคอย

N:_PROJECT\1571-FSRVR\ZONE B\FSRVR-FD DRAWINGS-05_TRANG\01_GENERAL TRANG\4005 ศาลารอรถโดยสาร.DWG

แก้ไข	วันที่	รายการ	เขียน	ตรวจ	อนุมัติ

สำนักงานนโยบายและแผนการขนส่งและจราจร
กระทรวงคมนาคม

บริษัท เอเชี่ยน เอ็นจิเนียริ่ง คอนซัลแต้นส์ จำกัด
บริษัท เอ็ม เอ เอ คอนซัลแตนท์ จำกัด
บริษัท พีเอสเค คอนซัลแทนส์ จำกัด
บริษัท ปัญญา คอนซัลแตนท์ จำกัด
บริษัท ยูไนเต็ด แอนนาลิสต์ แอนด์ เอ็นจิเนียริ่ง คอนซัลแต้นส์ จำกัด

ชื่อโครงการ : งานศึกษาความเหมาะสมเบื้องต้นและออกแบบแนวคิดเบื้องต้น เส้นทางท่องเที่ยวเลียบชายฝั่งทะเลอันดามัน ช่วงจังหวัดระนอง – จังหวัดสตูล

ผู้ตรวจสอบ : **จักรพันธ์ เจียมลักษณไพศาล**

ผู้จัดการโครงการ : **แสงชัย สาธิตวงศ์ไพบูลย์**

ผู้ออกแบบ : **อนิรุธ โคระวี**

ชื่อแบบ : แบบอาคารศาลารอรถโดยสาร– ศาลาพักคอย

หมายเลขแบบ : ทป–4005

ผู้เขียนแบบ : **ธวัชชัย แดงสอาด**

มาตราส่วน : A1 = 1:50, A3 = 1:100

วันที่ : **มีนาคม 2568**

แผ่นที่ : **ฝ**

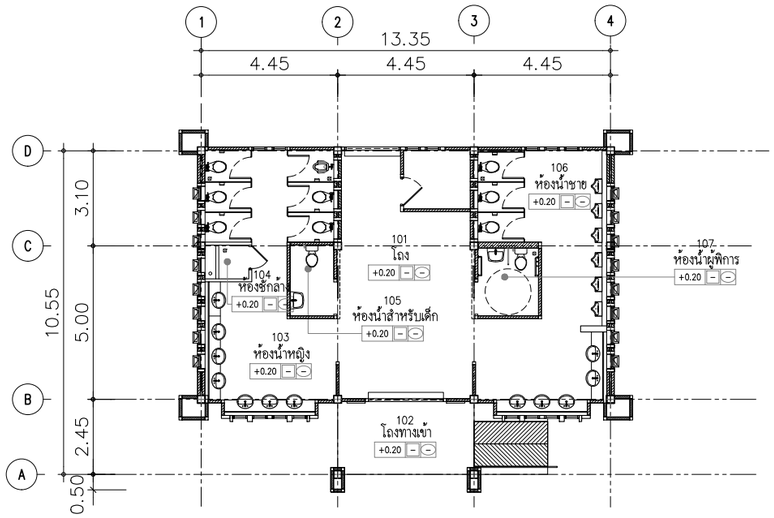

แปลนอาคารห้องน้ำสาธารณะ

มาตราส่วน 1:100

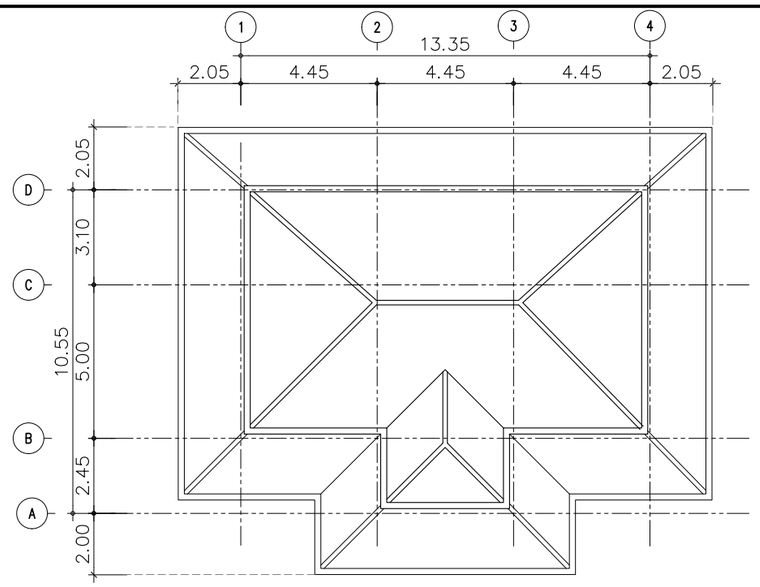

แปลนหลังคา

มาตราส่วน 1:100

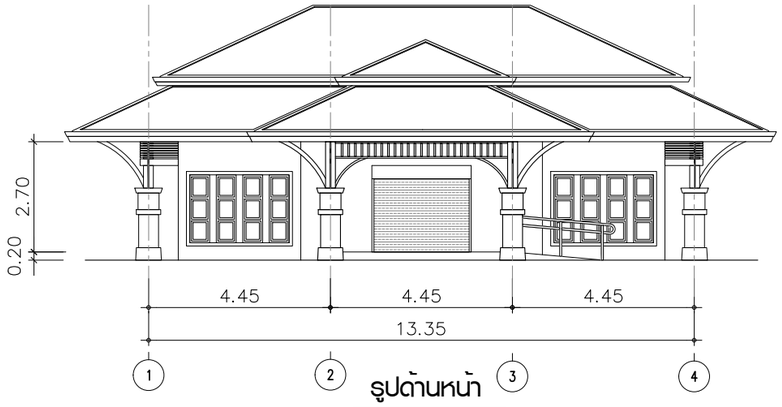

รูปด้านหน้า

มาตราส่วน 1:75

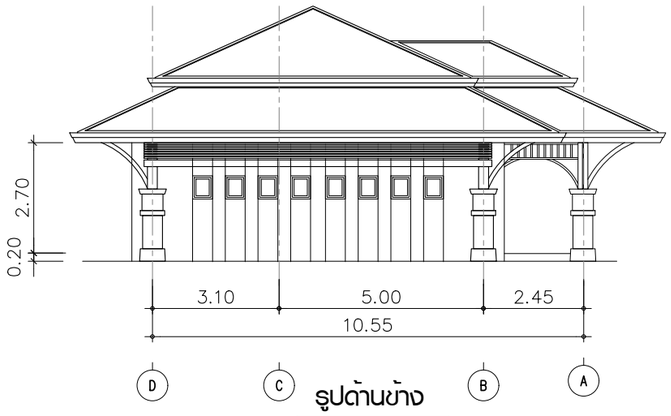

รูปด้านข้าง

มาตราส่วน 1:75

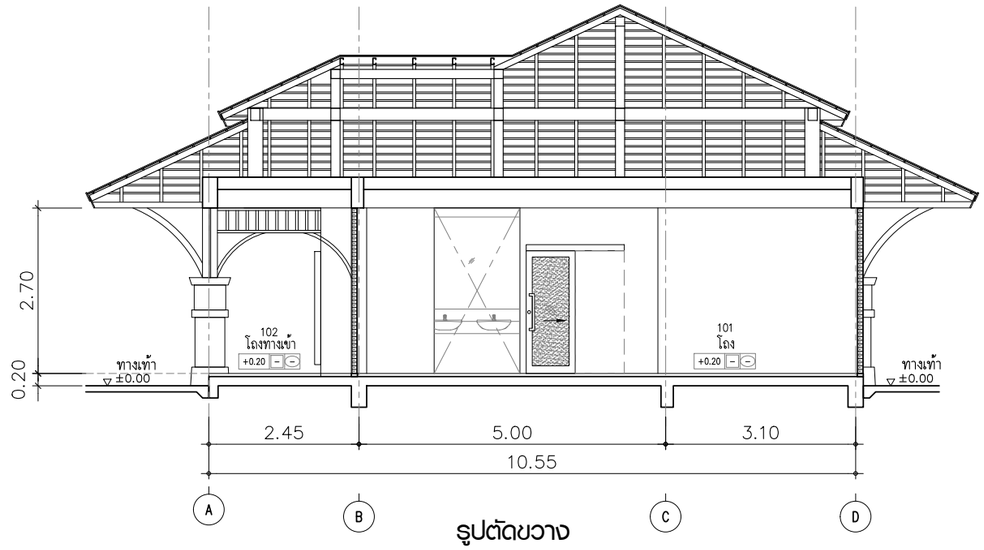

รูปตัดขวาง

มาตราส่วน 1:50

N:_PROJECT\571-FSRVR\ZONE B\FSRVR-FD DRAWINGS-05_TRANG\01_GENERAL TRANG\4006 ห้องน้ำสาธารณะใหญ่.DWG

แก้ไข	วันที่	รายการ	เขียน	ตรวจ	อนุมัติ

สำนักงานนโยบายและแผนการขนส่งและจราจร
กระทรวงคมนาคม

บริษัท เอเชี่ยน เอ็นจิเนียริ่ง คอนซัลแต้นส์ จำกัด
บริษัท เอ็ม เอ เอ คอนซัลแตนท์ จำกัด
บริษัท พีเอสเค คอนซัลแทนส์ จำกัด
บริษัท ปัญญา คอนซัลแตนท์ จำกัด
บริษัท ยูไนเต็ด แอนนาลิสต์ แอนด์ เอ็นจิเนียริ่ง คอนซัลแต้นส์ จำกัด

ชื่อโครงการ :
งานศึกษาความเหมาะสมเบื้องต้นและออกแบบแนวคิดเบื้องต้น
เส้นทางท่องเที่ยวเลียบชายฝั่งทะเลอันดามัน ช่วงจังหวัดระนอง – จังหวัดสตูล

ผู้ตรวจสอบ : **จักรพันธ์ เชียมลักษณไพศาล**
ผู้จัดการโครงการ : **แสงชัย สาธิตวงศ์ไพบูลย์**
ผู้ออกแบบ : **อนิรุธ โคระวี**

ชื่อแบบ :
แบบอาคารห้องน้ำสาธารณะ (ขนาดใหญ่)

หมายเลขแบบ : **ทป–4006**

ผู้เขียนแบบ : **รวิชชัย แดงสอาด**
มาตราส่วน : A1 = 1:50
A3 = 1:100
วันที่ : **มีนาคม 2568**
แผ่นที่ : **พ**

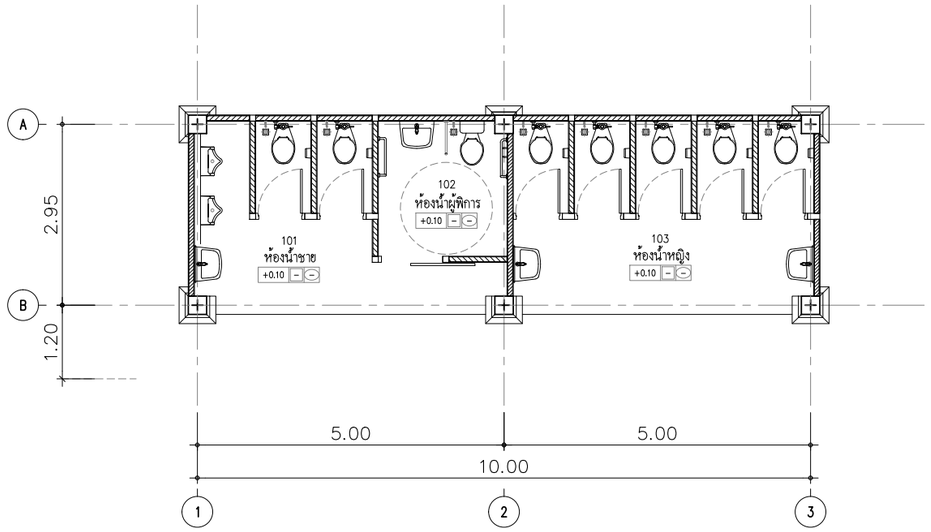

แปลนอาคารห้องน้ำสาธารณะ

มาตราส่วน 1:50

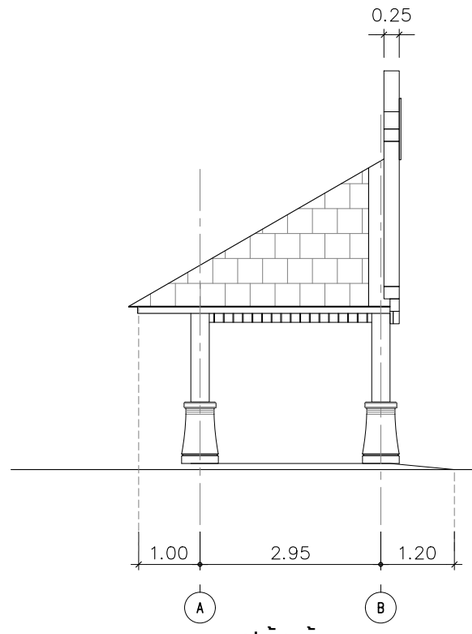

รูปด้านข้าง

มาตราส่วน 1:50

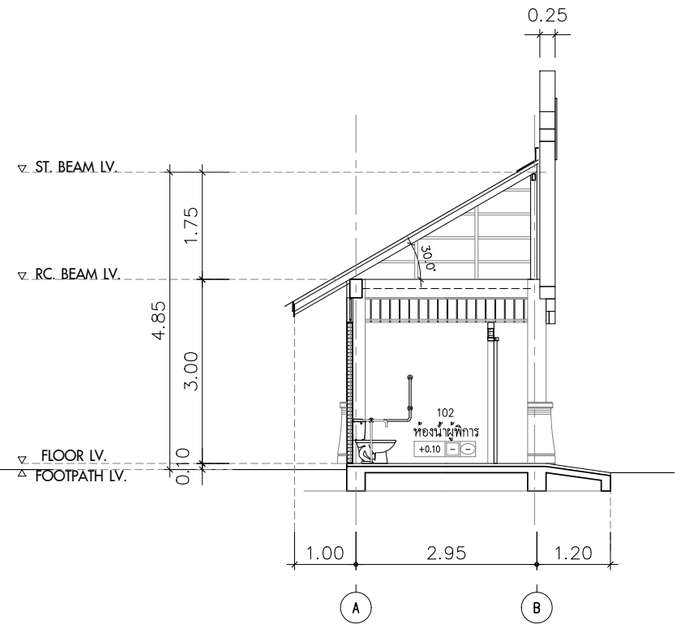

รูปตัดขวาง

มาตราส่วน 1:50

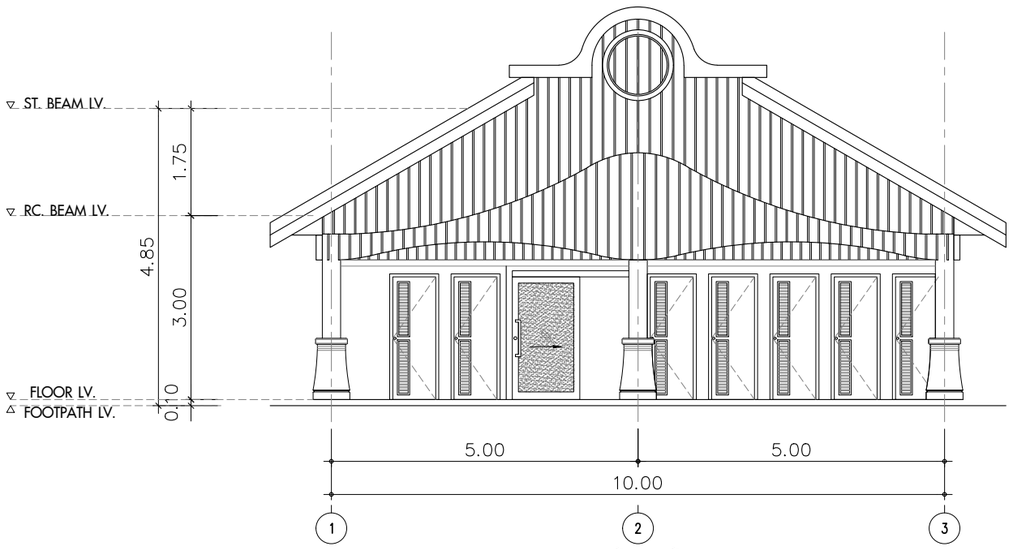

รูปด้านหน้า

มาตราส่วน 1:50

ทัศนียภาพอาคารห้องน้ำสาธารณะ

N:_PROJECT\157_FSRVR\ZONE B\FSRVR-FD_DRAWINGS-05_TRANG\01_GENERAL_TRANG\4007 ห้องน้ำสาธารณะเล็ก.DWG

แก้ไข	วันที่	รายการ	เขียน	ตรวจ	อนุมัติ

สำนักงานนโยบายและแผนการขนส่งและจราจร
กระทรวงคมนาคม

บริษัท เอเบี่ยน เอ็นจิเนียริ่ง คอนซัลแต้นส์ จำกัด
บริษัท เอ็ม เอ เอ คอนซัลแตนท์ จำกัด
บริษัท พีเอสเค คอนซัลแทนส์ จำกัด
บริษัท ปัญญา คอนซัลแตนท์ จำกัด
บริษัท ยูไนเต็ด แอนนาลิสต์ แอนด์ เอ็นจิเนียริ่ง คอนซัลแต้นส์ จำกัด

ชื่อโครงการ :
งานศึกษาความเหมาะสมเบื้องต้นและออกแบบแนวคิดเบื้องต้น
เส้นทางท่องเที่ยวเลียบชายฝั่งทะเลอันดามัน ช่วงจังหวัดระนอง – จังหวัดสตูล

ผู้ตรวจสอบ : **จักรพันธ์ เจียมลักษณไพศาล**
ผู้จัดการโครงการ : **แสงชัย สาธิตวงศ์ไพบูลย์**
ผู้ออกแบบ : **วรกานต์ สิงหเดช**

ชื่อแบบ :
แบบอาคารห้องน้ำขนาดเล็ก

หมายเลขแบบ : **ทป–4007**

ผู้เขียนแบบ : **ธวัชชัย แดงสอาด**
มาตราส่วน : A1 = 1:50
A3 = 1:100
วันที่ : **มีนาคม 2568**
แผ่นที่ : **ฟ**

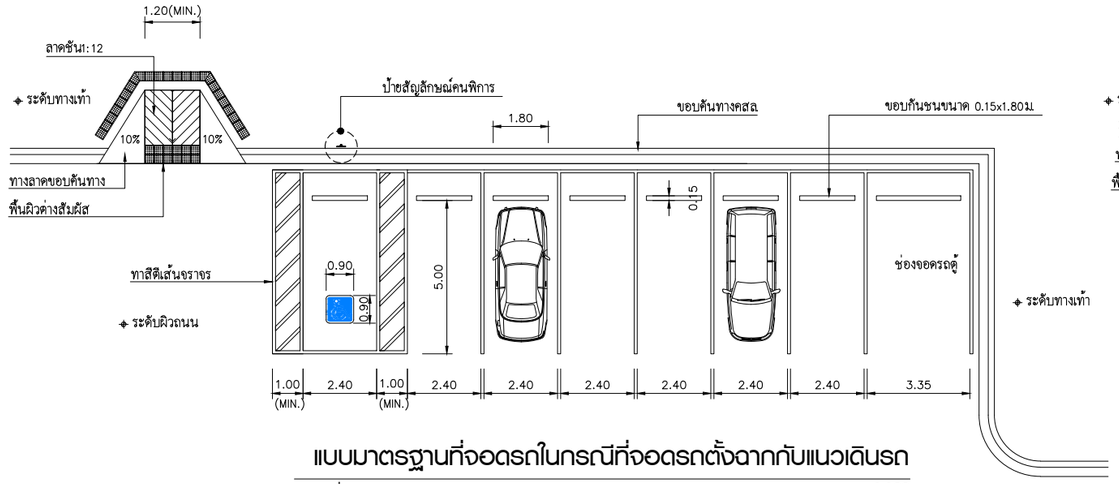

แบบมาตรฐานที่จอดรถในกรณีที่จอดรถตั้งฉากกับแนวเดินรถ

มาตราส่วน 1:100

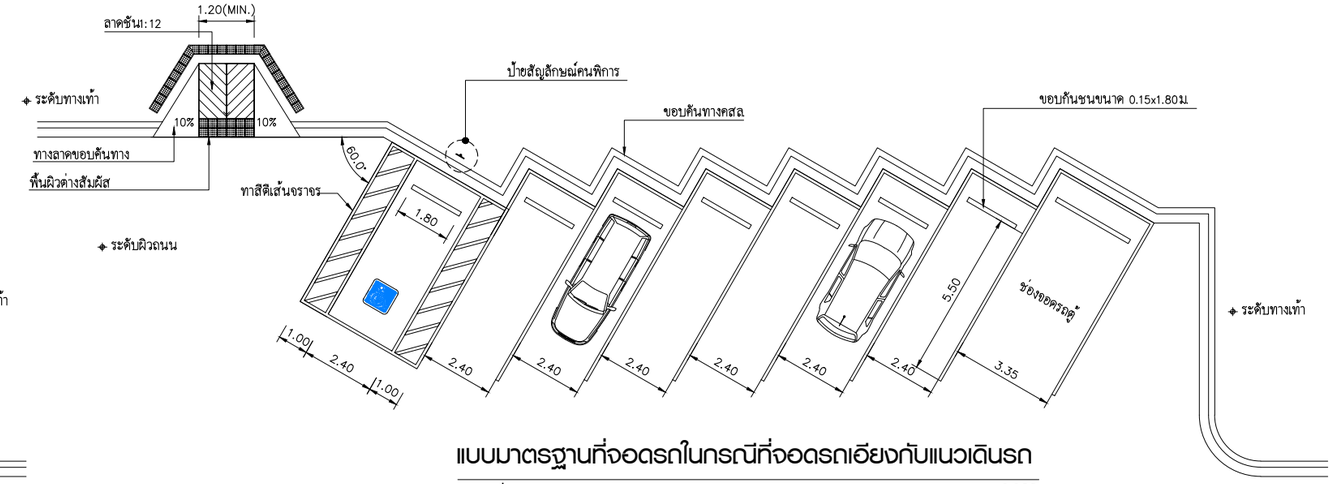

แบบมาตรฐานที่จอดรถในกรณีที่จอดรถเอียงกับแนวเดินรถ

มาตราส่วน 1:100

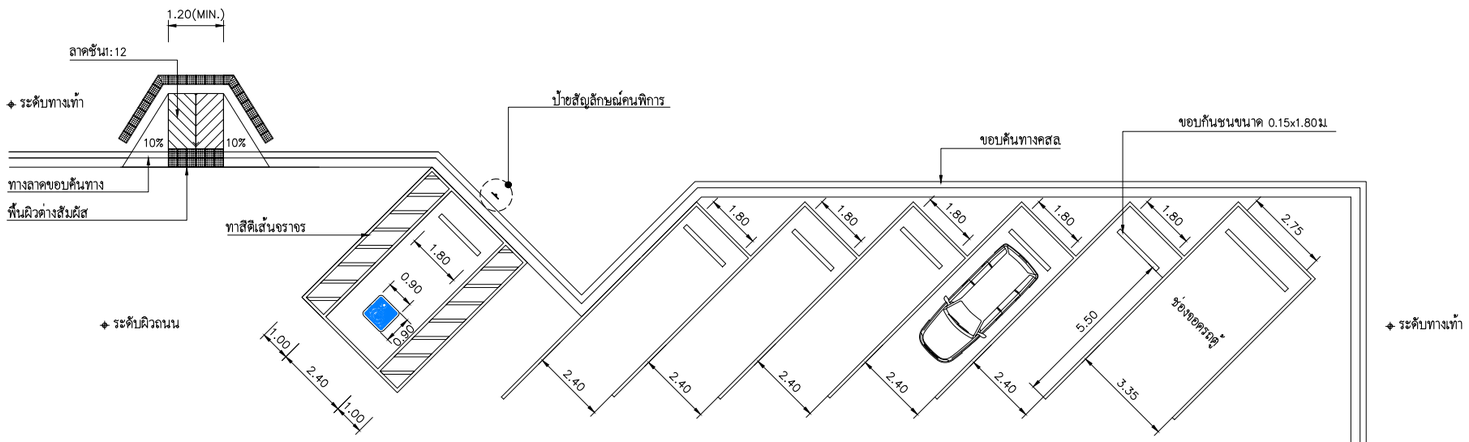

แบบมาตรฐานที่จอดรถในกรณีที่จอดรถเอียงกับแนวเดินรถ

มาตราส่วน 1:100

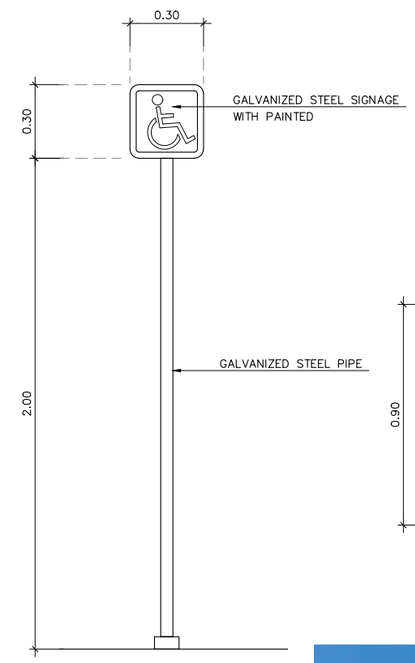

เสาป้ายสัญลักษณ์คนพิการ

มาตราส่วน 1:12.5

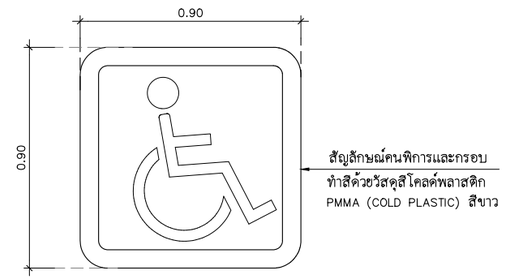

สัญลักษณ์คนพิการ

มาตราส่วน 1:12.5

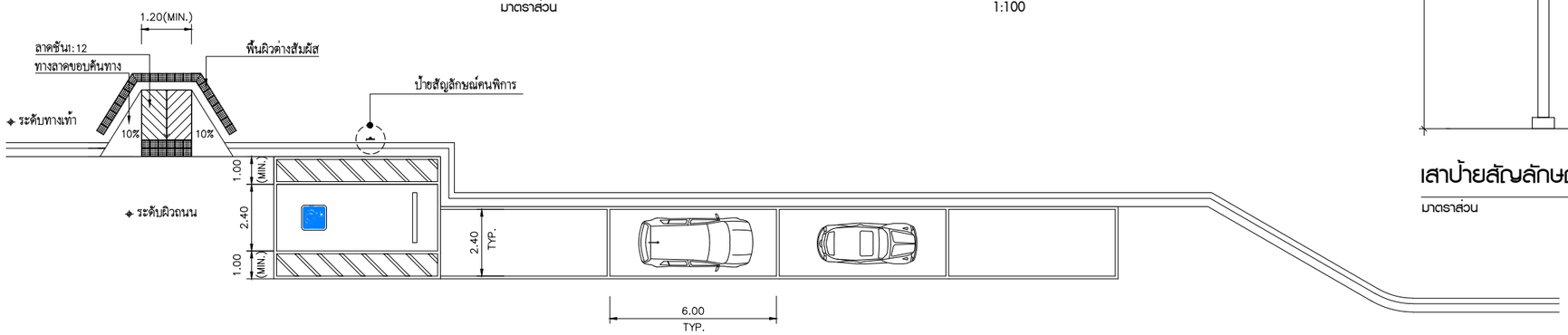

แบบมาตรฐานที่จอดรถในกรณีที่จอดรถขนานกับแนวทางเดินรถ

มาตราส่วน 1:100

ทัศนียภาพจุดจอดรถบริเวณข้างทาง

N:_PROJECT\571-FSRVR\ZONE B\FSRVR-FD DRAWINGS-05_TRANG\01_GENERAL TRANG\4008 มาตรฐานจอดรถข้างทาง.DWG

แก้ไข	วันที่	รายการ	เขียน	ตรวจ	อนุมัติ

สำนักงานนโยบายและแผนการขนส่งและจราจร
กระทรวงคมนาคม

บริษัท เอเบี่ยน เอ็นจิเนียริ่ง คอนซัลแต้นส์ จำกัด
บริษัท เอ็ม เอ เอ คอนซัลแตนท์ จำกัด
บริษัท พีเอสเค คอนซัลแทนส์ จำกัด
บริษัท ปัญญา คอนซัลแตนท์ จำกัด
บริษัท ยูไนเต็ด แอนนาลิสต์ แอนด์ เอ็นจิเนียริ่ง คอนซัลแต้นส์ จำกัด

ชื่อโครงการ : งานศึกษาความเหมาะสมเบื้องต้นและออกแบบแนวคิดเบื้องต้น เส้นทางท่องเที่ยวเลียบชายฝั่งทะเลอันดามัน ช่วงจังหวัดระนอง – จังหวัดสตูล

ผู้ตรวจสอบ : **จักรพันธ์ เจียมลักษณไพศาล**

ผู้จัดการโครงการ : **แสงชัย สาธิตวงศ์ไพบูลย์**

ผู้ออกแบบ : **วรกานต์ สิงหเดช**

ชื่อแบบ : ตัวอย่างแบบมาตรฐานการจอดรถข้างทาง

หมายเลขแบบ : **ทป–4008**

ผู้เขียนแบบ : **รวิชชัย แดงสอาด**

มาตราส่วน : A1 = **1:100** A3 = **1:200**

วันที่ : **มีนาคม 2568**

แผ่นที่ : **ภ**

เขื่อนกันคลื่น (Breakwater)

กำแพงกันตลิ่ง (Revetment)

ถุงบรรจุหิน (Bottle Unit)

รอดักทราย (Groin)

แก้ไข	วันที่	รายการ	เขียน	ตรวจ	อนุมัติ

สำนักงานนโยบายและแผนการขนส่งและจราจร
กระทรวงคมนาคม

บริษัท เอเชี่ยน เอ็นจิเนียริ่ง คอนซัลแต้นส์ จำกัด
บริษัท เอ็ม เอ เอ คอนซัลแตนท์ จำกัด
บริษัท พีเอสเค คอนซัลแทนส์ จำกัด
บริษัท ปัญญา คอนซัลแตนท์ จำกัด
บริษัท ยูไนเต็ด แอนนาลิสต์ แอนด์ เอ็นจิเนียริ่ง คอนซัลแต้นส์ จำกัด

ชื่อโครงการ :
งานศึกษาความเหมาะสมเบื้องต้นและออกแบบแนวคิดเบื้องต้น
เส้นทางท่องเที่ยวเลียบชายฝั่งทะเลอันดามัน ช่วงจังหวัดระนอง – จังหวัดสตูล

ผู้ตรวจสอบ : ณรัฐ บัวแย้ม
ผู้จัดการโครงการ : แสงชัย สาธิตวงศ์ไพบูลย์
ผู้ออกแบบ : วัชรินทร์ แซวบุนทด, เย็นฤดี อินพิมพ์

ชื่อแบบ :
รูปแบบแนวคิดการป้องกันการกัดเซาะชายฝั่ง

หมายเลขแบบ : ทป–5001

ผู้เขียนแบบ : ช่างเขียนแบบ PSK
มาตราส่วน : A1 = –
A3 = –
วันที่ : มีนาคม 2568
แผ่นที่ : ม

N:_PROJECT\157-FSRVR\ZONE B\FSRVR-FD DRAWINGS-04_KRABI\01_GENERAL KRABI\5001 แนวคิดป้องกันการกัดเซาะ.DWG

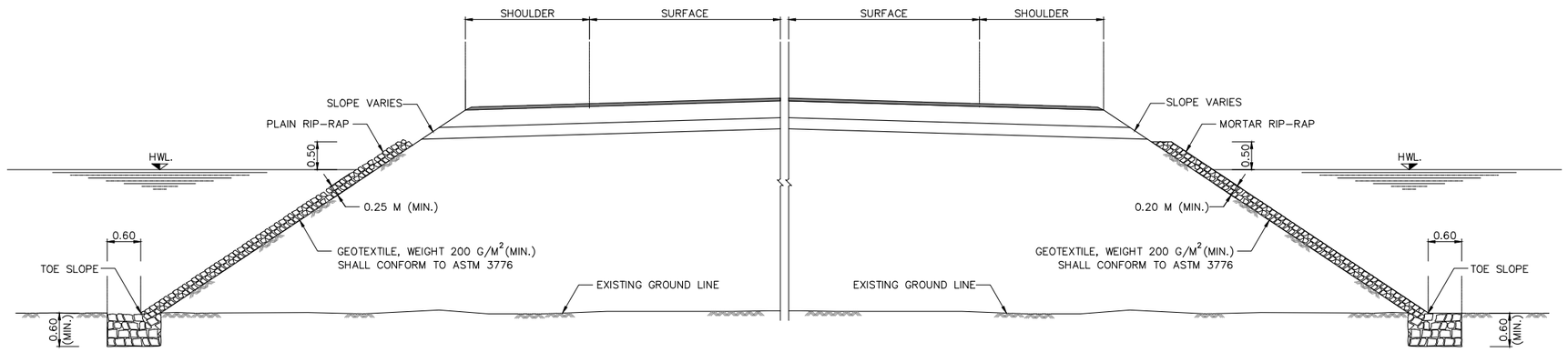

PLAIN AND MORTAR RIP-RAP PROTECTION

NOT TO SCALE

PLAIN RIP-RAP CONSTRUCTION

1. EMBANKMENT SLOPES SHALL BE COMPACTED AND SHAPED TO TYPICAL CROSS-SECTION SPECIFIED.
2. STONE USED FOR PLAIN RIP-RAP SHALL WEIGH BETWEEN 25-70 KG. EACH AND AT LEAST 75 PERCENT SHALL WEIGH MORE THAN 45 KG. WITH SUITABLE KEY STONE SIZE.
3. THE LARGEST STONE SHALL BE PLACED FIRST. THE INTERSTICES SHALL BE FILLED WITH SMALL STONES. THE THICKNESS OF PLAIN RIP-RAP SHALL NOT BE LESS THAN 0.25 M.
4. THE PLACING OF STONES SHALL BE AT LEAST 0.60 M THICK UNDER EXISTING GROUND LEVEL.
5. STONE SHALL BE CONSIDERED TO FILL AT TOE SLOPE AS SUITABLY IN CASE OF EXISTING GROUND ARE SOFT.

MORTAR RIP-RAP CONSTRUCTION

1. EMBANKMENT SLOPES SHALL BE COMPACTED AND SHAPED TO TYPICAL CROSS-SECTION SPECIFIED.
2. STONE USED FOR MORTAR RIP-RAP SHALL WEIGH BETWEEN 15-40 KG. EACH AND AT LEAST 50 PERCENT SHALL WEIGH MORE THAN 30 KG. WITH SUITABLE KEY STONE SIZE.
3. THE LARGEST STONE SHALL BE PLACED FIRST. THE INTERSTICES SHALL BE FILLED WITH SMALL STONES. THE THICKNESS OF MORTAR RIP-RAP SHALL NOT BE LESS THAN 0.20 M.
4. THE VOIDS BETWEEN STONE SHALL BE FILLED WITH MORTAR CEMENT : SAND RATIO 1:1 BY VOLUME.
5. THE PLACING OF STONES SHALL BE AT LEAST 0.60 M THICK UNDER EXISTING GROUND LEVEL.
6. STONE SHALL BE CONSIDERED TO FILL AT TOE SLOPE AS SUITABLY IN CASE OF EXISTING GROUND ARE SOFT.

NOTE:

1. ALL DIMENSIONS ARE IN METERS UNLESS OTHERWISE INDICATED.
2. THIS METHOD OF SLOPE PROTECTION IS SUITABLE ONLY IN SPECIFIC LOCATIONS AND CERTAIN CONDITIONS. IT SHOULD BE APPLIED WITH THE FIRM INFORMATIONS CONCERNED AND RECOMMENDED BY THE ENGINEER.
3. CONTRACTOR SHALL PERFORM STABILITY ANALYSIS TO ENSURE THAT THE SLOPE IS STABLE BEFORE COMMENCEMENT OF CONSTRUCTION.

แก้ไข	วันที่	รายการ	เขียน	ตรวจ	อนุมัติ

สำนักงานนโยบายและแผนการขนส่งและจราจร
กระทรวงคมนาคม

บริษัท เอเซี่ยน เอ็นจิเนียริ่ง คอนซัลแต้นส์ จำกัด
บริษัท เอ็ม เอ เอ คอนซัลแตนท์ จำกัด
บริษัท พีเอสเค คอนซัลแทนส์ จำกัด
บริษัท ปัญญา คอนซัลแตนท์ จำกัด
บริษัท ยูไนเต็ด แอนนาลิสต์ แอนด์ เอ็นจิเนียริ่ง คอนซัลแต้นส์ จำกัด

ชื่อโครงการ : งานศึกษาความเหมาะสมเบื้องต้นและออกแบบแนวคิดเบื้องต้น เส้นทางท่องเที่ยวเลียบชายฝั่งทะเลอันดามัน ช่วงจังหวัดระนอง – จังหวัดสตูล

ผู้ตรวจสอบ : ณรัฐ บัวแย้ม
ผู้จัดการโครงการ : แสงชัย สาธิตวงศ์ไพบูลย์
ผู้ออกแบบ : สมพงศ์ โรจน์กังสดาล –

ชื่อแบบ : PLAIN AND MORTAR RIP-RAP PROTECTION

หมายเลขแบบ : ทป-5002

ผู้เขียนแบบ : ช่างเขียนแบบ PSK
มาตราส่วน : A1 = A3 = –
วันที่ : มีนาคม 2568
แผ่นที่ : ย

N:_PROJECT\571-FSRVR\ZONE B\FSRVR-FD DRAWINGS-04_KRABI\01_GENERAL KRABI\5002 PLAIN AND MORTAR RIP-RAP PROTECTION DRAWING.DWG

SACKED–CONCRETE SLOPE PROTECTION

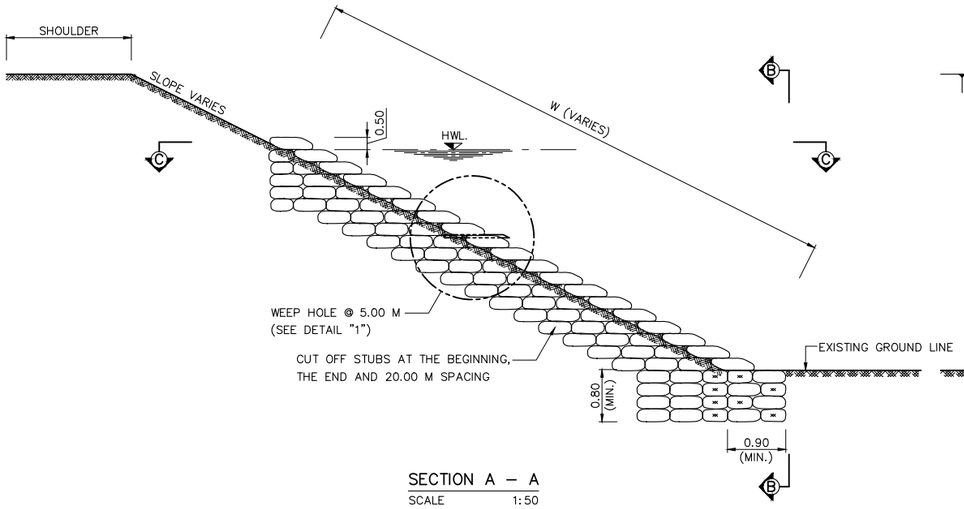

SECTION A – A
SCALE 1:50

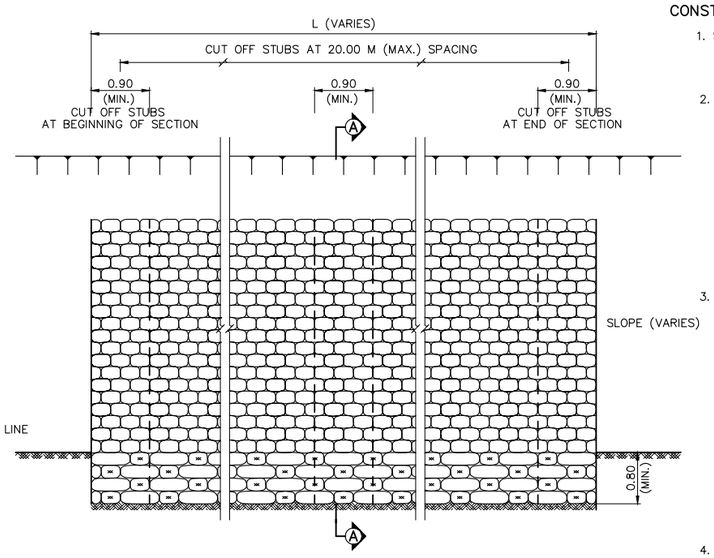

SECTION B – B
SCALE 1:50

CONSTRUCTION DETAILS

1. SACKED CONCRETE SLOPE PROTECTION IS THE SLOPE PROTECTION BY USING SACK FILL WITH CEMENT AND SOIL AGGREGATE. THE SACKED CONCRETE WILL BE PLACED ON THE SLOPE AS SHOWN IN THIS DRAWING.
2. MATERIALS
   - 2.1 THE SACKS WILL BE MADE OF TOUGH AND DURABLE SYNTHETIC MATERIAL (I.E. FERTILIZER BAG). THE SIZE SHALL BE LARGE ENOUGH TO CONTAIN CONCRETE NOT LESS THAN 30 LITRES AND THICKNESS NOT LESS THAN 20 CM WHEN PLACING. THE LENGTH OF SACK SHALL BE LONG ENOUGH TO BE FOLDED FOR CLOSING THE SACK.
   - 2.2 MATERAIL FILLED IN THE SACKS SHALL CONSIST OF CEMENT AND LOCAL AVAILABLE SOIL AGGREGATE OF THE PROPORTION 1:10 BY VOLUME. THE MAXIMUM SIZE OF SOIL AGGREGATE SHALL BE NOT LAGER THAN 8 CM AND FINE CONTAIN (PASSING SEIVE NO.200) SHALL BE LESS THAN 25%.
3. CONSTRUCTION METHOD
   - 3.1 MATERIAL PACKING SHALL CONFORM TO CONSTRUCTION DETAIL NO. 2.2. CEMENT AND SOIL AGGREGATE SHALL BE MIXED IN DRY CONDITION. AFTER FILLING, THE SACK SHALL BE FOLDED AND SEWED AT THE TOP WITH THE SAME MATERIAL AS THE SACK.
   - 3.2 THE EMBANKMENT SLOPE SHALL BE COMPACTED SLOPE AS SHOW IN THIS DRAWING WHICH CAN BE ADJUSTED BY THE ENGINEER.
   - 3.3 THE SACKED CONCRETE SHALL BE PLACED HORIZONTALLY FROM BOTTOM TO TOP USING STAGGERED PATTERN SHOWN IN THIS DRAWING. THE TOP SACKS ARE INSIDE.
   - 3.4 AFTER PLACING THE SACKS SHALL BE SPRAYED WITH WATER IF THE TIME USED FOR SOIL AGGREGATE AND CONCRETE MIXING TO WATER SPRAYING IS LONGER THAN 2 HOURS OR INTERLOCKING OF SACKS IS NOT GOOD ENOUGH, CEMENT SHALL BE SPREDED AT JOINTS OF SACKS BEFORE SPRAYING WATER.
4. PAYMENT SHALL BE CALCULATED BASED ON ACTUAL WORK QUANTITY IN M^2 INCLUDIMG COST OF CUT OFF STUBS.

REMARK :

1. ALL DIMENSIONS ARE IN METERS UNLESS OTHERWISE SPECIFIED.
2. CUT OFF STUBS SHALL BE CONSTRUTED AT THE BEGINNING AND THE END OF SECTION. WHEN THE CONSTRUCTION AREA IS LONGER THAN 20 M., THE SPACING OF CUT OFF STUBS SHALL BE LESSTHAN 20 M. THE ADDITIONAL CONSTRUCTION COST OF CUT OFF STUBS SHALL BE UNIT COST PER SQUARE METERS.
3. THIS SLOPE PROTECTION METHOD IS SUITABLE ONLY IN SPECIFIC LOCATIONS AND CERTAIN CONDITION, IT SHOULD BE APPLIED WITH THE FIRM INFORMATIONS AND RECCOMMENDED BY THE ENGINEER AND THE GEOLOGIST.
4. PAYMENT SHALL BE CALCULATED BASED ON ACTUAL WORK QUANTITY IN M^2 INCLUDING COST OF CUT OFF STUBS.

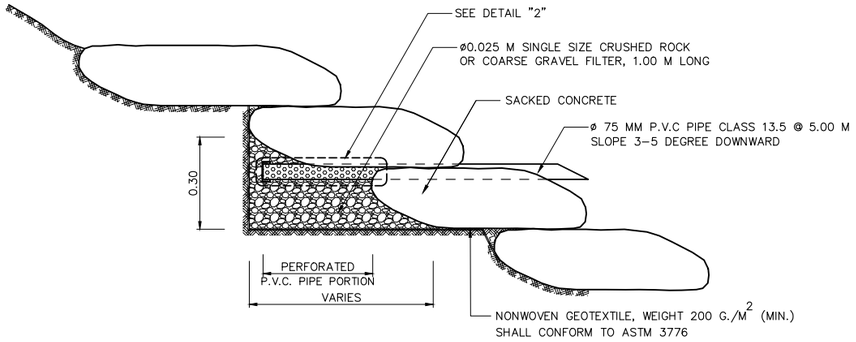

DETAIL "1"
WEEP HOLE
SCALE 1:10

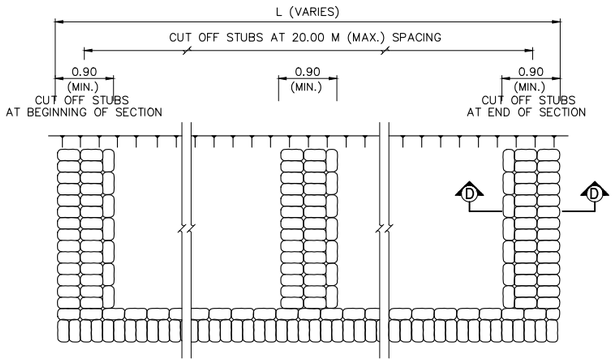

SECTION C – C CUT OFF STUBS PLACING
SCALE 1:50

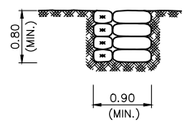

SECTION D – D
SCALE 1:50

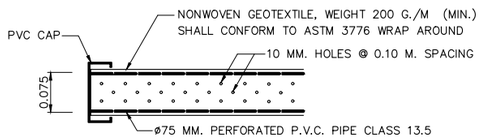

DETAIL "2"
PERFORATED P.V.C. PIPE
NOT TO SCALE

แก้ไข	วันที่	รายการ	เขียน	ตรวจ	อนุมัติ

สำนักงานนโยบายและแผนการขนส่งและจราจร
กระทรวงคมนาคม

บริษัท เอเบี่ยน เอ็นจิเนียริ่ง คอนซัลแต้นส์ จำกัด
บริษัท เอ็ม เอ เอ คอนซัลแตนท์ จำกัด
บริษัท พีเอสเค คอนซัลแทนส์ จำกัด
บริษัท ปัญญา คอนซัลแตนท์ จำกัด
บริษัท ยูไนเต็ด แอนนาลิสต์ แอนด์ เอ็นจิเนียริ่ง คอนซัลแต้นส์ จำกัด

ชื่อโครงการ :
งานศึกษาความเหมาะสมเบื้องต้นและออกแบบแนวคิดเบื้องต้น
เส้นทางท่องเที่ยวเลียบชายฝั่งทะเลอันดามัน ช่วงจังหวัดระนอง – จังหวัดสตูล

ผู้ตรวจสอบ : ณรัฐ บัวแย้ม
ผู้จัดการโครงการ : แสงชัย สาธิตวงศ์ไพบูลย์
ผู้ออกแบบ : สมพงศ์ โรจน์กังสดาล
–

ชื่อแบบ :
SLOPE PROTECTION FOR FILL SLOPE
SACKED CONCRETE

หมายเลขแบบ : ทป–5003

ผู้เขียนแบบ : ช่างเขียนแบบ PSK
มาตราส่วน : A1 =
A3 = –
วันที่ : มีนาคม 2568
แผ่นที่ : 3

N:_PROJECT\571-FSRVR\ZONE B\FSRVR-FD DRAWINGS-04_KRABI\01_GENERAL KRABI\5003 FILL SLOPE (SACKED CONCRETE) DRAWING.DWG

ROCK–AND–WIRE MATTRESS

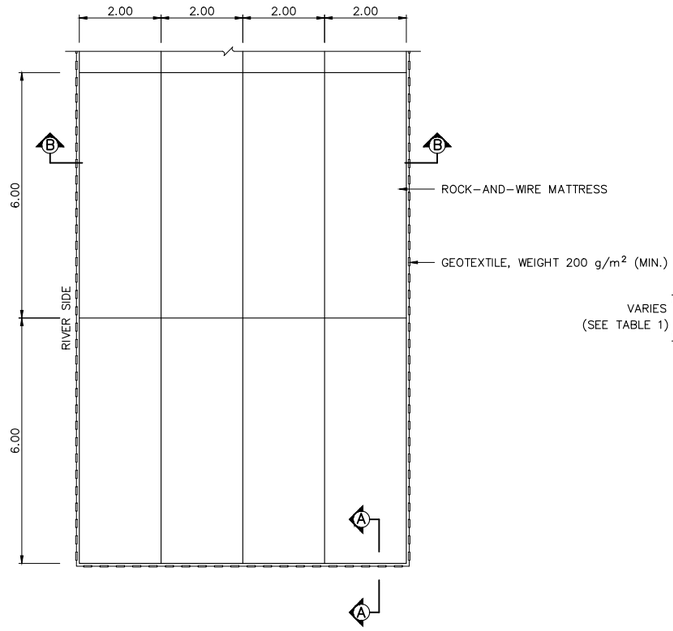

ROCK–AND–WIRE MATTRESS PLAN
SCALE 1:75

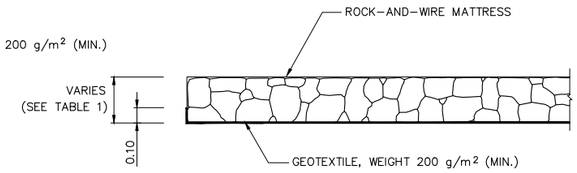

SECTION A–A
SCALE 1:20

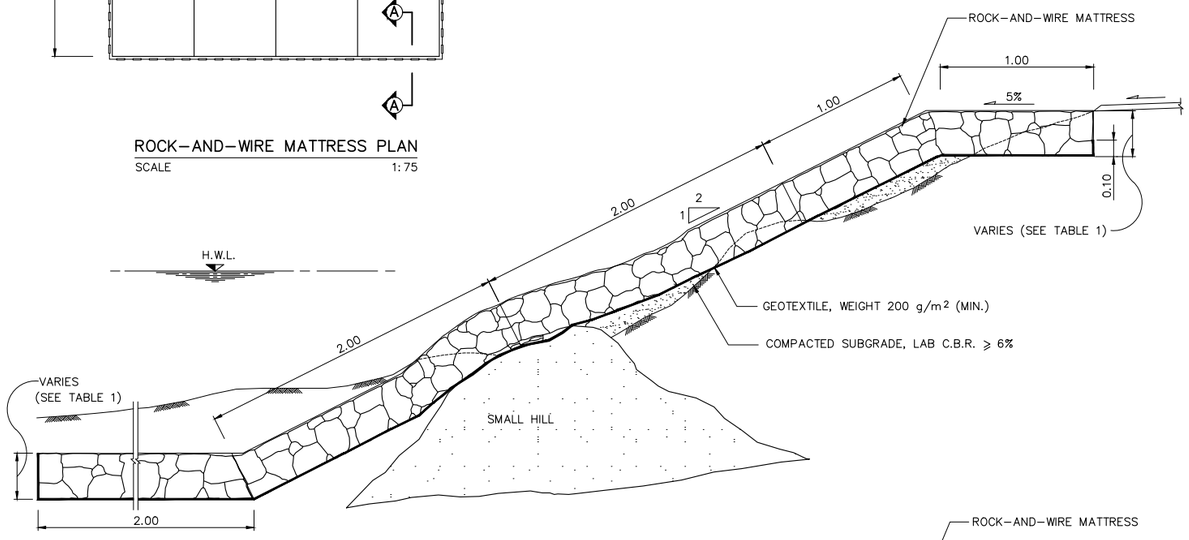

SECTION B–B (TYPE I)
SCALE 1:20

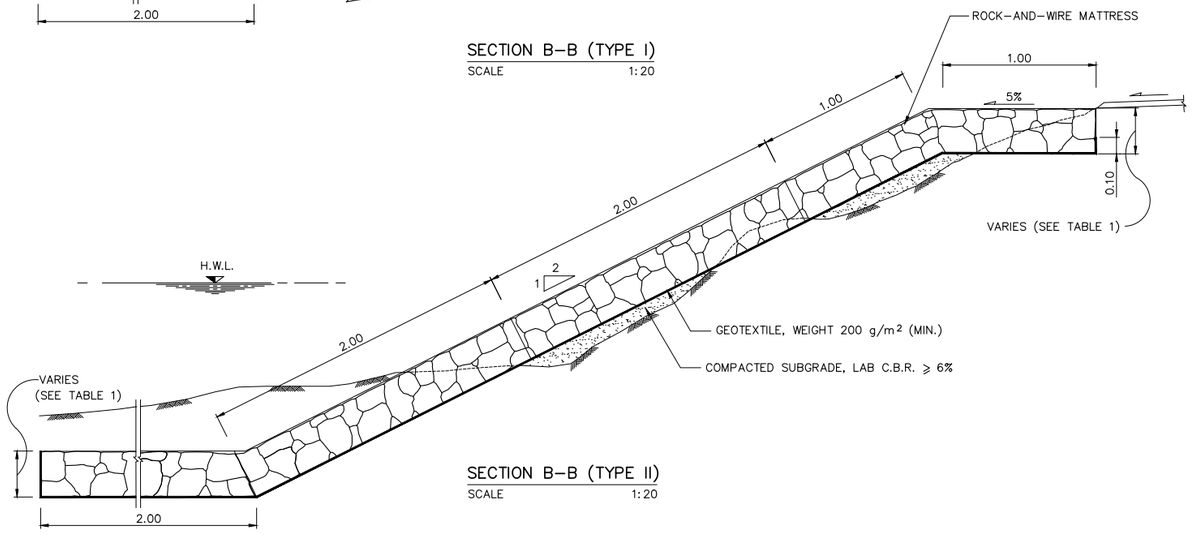

SECTION B–B (TYPE II)
SCALE 1:20

ROCK–AND–WIRE MATTRESS SPECIFICATION

1. **GENERAL**
   THE MATTRESS BOX EITHER COATED TYPE WITH ZINC, AL–ZINC, AND ZINC–PVC SHALL HAVE TYPICAL DIMENSION AS SPECIFIED IN THIS DRAWING. THE MATTRESS SHALL CONSIST OF BOTTOM PANEL, SIDE PANEL, DIAPHRAGM PANEL, AND TOP COVER PANEL. IT SHALL BE DIVIDED BY DIAPHRAGM PANEL EVERY 1.0 M ALONG THE LONG SIDE OF THE MATTRESS BOX. THE DELIVERED MATTRESS BOX AT SITE SHALL HAVE VERIFICATION BY THE MANUFACTURER, PROPER PACKAGING WITH NO DAMAGE.
2. **MESH**
   THE MESH NETTING JOINED TOGETHER BY TWISTING THE WIRE ROUND EACH OTHER TRIPLE TIMES. IT IS APPROXIMATELY MADE INTO HEXAGONAL OPENING 60 MM ±10% MEASURING FROM DISTANCE BETWEEN WIRE CORES.
3. **WIRE**
   ALL TYPE OF WIRE WHICH A PART OF THE MATTRESS AND WRAPPING WIRE SHALL CONFORM WITH BS 1052/1980 (MILD STEEL WIRE STANDARD) AND HAVE YIELD TENSILE STRENGTH NOT LESS THAN 38 KG/MM2.
4. **WIRE ELONGATION**
   THE WIRE CORE WITHOUT PVC COATING SHALL HAVE ELONGATION NOT LESS THAN 12% ACCORDING TO TENSION TEST ON THE SAMPLE 0.30 M LONG.
5. **WIRE COATING**
   THE WIRE WHICH USING IN MADE OF MATTRESS BOX INCLUDING WRAPPING WIRE SHALL BE COATED WITH ZINC WHICH CONFORM WITH BS 443/1982 OR TIS–71 OR COATED WITH AL–ZINC WHICH CONFORM WITH ASTM A856/A 856M–98 (ZINC–5% ALLUMINUMMISCHMETAL ALLOY COATED CARBON STEEL WIRE.

THE MINIMUM WEIGHT OF WIRE COATING IS SHOWN;

WIRE'S DIAMETER	WIRE'S TYPE	WEIGHT OF COATING
2.0, 2.2 MM (±0.06)	WRAPPING	240 GM/M²
2.0, 2.2 MM (±0.06)	NETTING	240 GM/M²
2.7 MM (±0.08)	FRAME	240 GM/M²

FOR THE WIRE WITH HAVE ADDITIONAL PVC COATING, THE THICKNESS OF PVC COATING IS 0.4–0.5 MM (FOR EXAMPLE, 2.2 MM DIAMETER WIRE WITH PVC COATED SHALL HAVE TOTAL THICKNESS AS 3.2 MM APPROXIMATELY).
BONDING BETWEEN WIRE AND ZINC COATING CAN BE TESTED BY 6 ROUND WRAPPING THE WIRE AROUND STEEL ROD WHICH BIGGER THAN A WIRE FOR 4 TIMES DIAMETER, ZINC COATING SHALL NOT BE RUPTURED AND NOT DISINTEGRATION WHEN POLISHED BY HAND.

6. **SELVEDGES**
   THE SAME MATTRESS BOX SHALL BE REINFORCED WITH A WIRE FRAME BY MACHINE TO BE STRONG MESH. THE DIAPHRAGM PANEL SHALL HAVE 2 LAYERS AND FIXED TOGETHER WITH THE MATTRESS BOX. THE REINFORCED WIRE SHALL BE BIGGER THAN WIRE MESH, FOR THE OPENING MESH SIZE 6 CM WHICH USED WIRE SIZE 2.2 MM SHALL BE REINFORCED A FRAME BY WIRE SIZE DIAMETER NOT LESS THAN 2.7 MM.
7. **DIMENSION OF MATTRESS BOX**
   STANDARD SIZE OF MATTRESS SHALL BE FOLLOWED;
   – WIDTH = 1.00, 2.00 M.
   – LENGTH = 2.00, 3.00, 4.00, AND 6.00 M.
   – HEIGHT = 0.17, 0.23, AND 0.30 M.
8. **WRAPPING WIRE**
   THE WRAPPING WIRE FOR FASTENING DIAPHRAGM PANEL, TOP COVER PANEL, AND CONNECTING EACH MATTRESS BOX TO EACH OTHER SHALL PROVIDE NOT LESS THAN 3% BY TOTAL WEIGHT OF MATTRESS BOX. SIZING OF WRAPPING WIRE IS 2.0 AND 2.7 MM.
9. **TOLERANCE**
   THE ACCEPTABLE TOLERANCE FOR THE WIDTH, LENGTH AND HEIGHT IS 5%.
10. **BEFORE CONSTRUCTION**
    THE CONTRACTOR SHALL SUBMIT THE MATERIAL 1 PANEL AS SITE 1.0X1.0 M FOR APPROVAL IN ACCORDANCE WITH SPECIFICATION NO.2 TO NO.8.
11. **ROCK**
    THE ROCKS USED FOR THIS WORK SHALL BE CLEAN AND HARD ENOUGH, ROCKS SHALL NOT CRUMBLE WHEN WET AND ENDURE REGARDLESS OF THE CLIMATE. THEY ARE LIMESTONE, SANDSTONE, GRANITE, AND BASAL. THE AVERAGE SIZE SHOULD BE 60–100 MM.

TABLE 1 THE RELATIONSHIP BETWEEN MATTRESS THICKNESS, ROCKS SIZE, AND FLOW VELOCITY

TYPE	THICKNESS (M)	ROCK SIZE (M)	FLOW VELOCITY (M/S)
MATTRESS	0.17	0.07 – 0.15	4.00
	0.23	0.07 – 0.15	4.50
	0.30	0.10 – 0.15	5.00

NOTE: IN CASE OF THE FLOW VELOCITY IS HIGHER THAN 5 M/S, GABION SHALL BE CONSIDERED TO APPLY.

REMARK:

1. ALL DIMENSION ARE IN METER UNLESS OTHERWISE INDICATE.
2. THE DESIGNER SHALL CONSIDER THE SEVERITY OF EROSION IN ORDER TO SELECT THE SUITABLE THICKNESS OF MATTRESS. GENERALLY THERE ARE 3 SIZE OF THICKNESS WHICH CONSISTS OF 0.17 M, 0.23 M, AND 0.30 M., MOREOVER THE DESIGNER SHALL CONSIDER THE CONTAINING MATERIAL FOR MATTRESS FROM LOCAL MATERIAL CAUSE OF REDUCTION OF CONSTRUCTION COST.
3. THE MATTRESS IS MAINLY PROPOSED FOR EROSION PROTECTION FROM FLOW VELOCITY AND SURFACE WATER RUNOFF ONLY. IT IS NOT INCREASE THE STABILITY TO THE SLOPE, THE DESIGNER SHALL BE SURE THIS SLOPE HAS ADEQUATE STABILITY.
4. THE WIRES COATED WITH AL–ZINC SHALL BE SELECTED IN CASE OF HIGH EROSION DUE TO ENVIRONMENTAL ESPECIALLY BY THE WATER SUCH AS CHANNEL, WATERWAY, OR RIVER. THE WIRES COATED WITH PVC SHALL BE APPLIED IN ENVIRONMENTAL AS ACID SOIL, HIGH SODIUM MINERAL IN SOIL, OR ALONG THE SEASIDE.

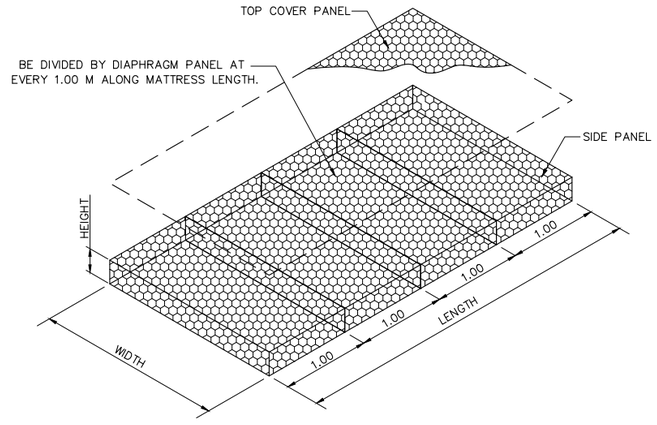

ROCK–AND–WIRE MATTRESS
DIMENSION

แก้ไข	วันที่	รายการ	เขียน	ตรวจ	อนุมัติ

สำนักงานนโยบายและแผนการขนส่งและจราจร
กระทรวงคมนาคม

บริษัท เอเชี่ยน เอ็นจิเนียริ่ง คอนซัลแต้นส์ จำกัด
บริษัท เอ็ม เอ เอ คอนซัลแตนท์ จำกัด
บริษัท พีเอสเค คอนซัลแทนส์ จำกัด
บริษัท ปัญญา คอนซัลแตนท์ จำกัด
บริษัท ยูไนเต็ด แอนนาลิสต์ แอนด์ เอ็นจิเนียริ่ง คอนซัลแต้นส์ จำกัด

ชื่อโครงการ : งานศึกษาความเหมาะสมเบื้องต้นและออกแบบแนวคิดเบื้องต้น เส้นทางท่องเที่ยวเลียบชายฝั่งทะเลอันดามัน ช่วงจังหวัดระนอง – จังหวัดสตูล
ผู้ตรวจสอบ : ณรัฐ บัวแย้ม
ผู้จัดการโครงการ : แสงชัย สาธิตวงศ์ไพบูลย์
ผู้ออกแบบ : สมพงศ์ โรจน์กังสดาล –

ชื่อแบบ : SLOPE PROTECTION FOR FILL SLOPE ROCK–AND–WIRE MATTRESS
หมายเลขแบบ : ทป–5003

ผู้เขียนแบบ : ช่างเขียนแบบ PSK
มาตราส่วน : A1 = A3 = –
วันที่ : มีนาคม 2568
แผ่นที่ : ด

N:_PROJECT\157-FSRVR\ZONE B\FSRVR-FD DRAWINGS-04_KRABI\01_GENERAL KRABI\5004 FILL SLOPE (ROCK AND WIRE MATTRESS) DRAWING.DWG